LG/NG/NGX120
LG/NG140
LG/NG/NGX200

Горелки, работающие на природном и сжиженном газе серии IDEA

CIB UNIGAS

BURNERS - BRUCIATORI - BRULERS - BRENNER - QUEMADORES - ГОРЕЛКИ

M039155ND Rev. 3.1 12/2007

ОГЛАВЛЕНИЯ

ОБЩИЕ ХАРАКТЕРИСТИКИ 5
Каким образом интерпретируется “Диапазон работы” горелки 6
Проверка выбора диаметра газовой рампы на соответствие 6
Технические характеристики 7
Горелки с низкими выбросами NOx 10
Категории газа и страны их применения 10
Габаритные размеры в мм. 11
Рабочие диапазоны 12
Кривые соотношения “давление в сети - расход газа” 13
Горелки с низкими выбросами NOx 14

МОНТАЖ И ПОДКЛЮЧЕНИЯ 15
Монтаж горелки на котел 15
Подбор горелки к котлу 15
Монтаж газовой рампы 17
Электрические соединения 17

Питание горелки без нейтрали 20

РЕГУЛИРОВАНИЕ РАСХОДА ВОЗДУХА И ГАЗА 21
Кривые давления в голове сгорания в зависимости от расхода газа 21
Замер давления на голове сгорания 21
Кривые “давление в голове сгорания - расход газа” 22
Регулирование расхода воздуха и газа 23
Мощность при розжиге 23
Регулирование - общее описание 23
Процедура регулирования 24
Горелки одноступенчатые 25
Горелки двуступенчатые, прогрессивные и модулирующие 25
Модулирующие горелки 25
Регулирование клапанной группы одноступенчатых и двуступенчатых горелок 26
Блок контроля герметичности VPS504 (опция) 27
Регулировка реле давления воздуха и газа 28
Настройка реле давления воздуха 28
Регулировка реле минимального давления газа 28

РАБОТА 29

ПЕРИОДИЧЕСКИЕ ОПЕРАЦИИ 30
Разборка фильтра MULTIBLOC DUNGS MB-DLE 405..412 30
Разборка фильтра DUNGS MB-DLE 415 - 420 B01 1” 1/2 - 2” 30
Чистка и замена фильтра для клапанов Krom-Scroeder CG2 25 V 31
Снятие компонентной плиты для обслуживания вентилятора 32
Снятие головы сгорания 32
Правильное расположение электродов 33
Контроль тока ионизации 35
Сезонная остановка 35
Утилизация горелки 35

ТАБЛИЦА ПОИСКА НЕПОЛАДОК И ИХ УСТРАНЕНИЯ 36

ВЗРЫВНОЙ ЧЕРТЕЖ ОДНОСТУПЕНЧАТОЙ ГОРЕЛКИ 37

ЭЛЕКТРОСХЕМЫ 41

ПРЕДУПРЕЖДЕНИЯ И ПРИМЕЧАНИЯ, НА КОТОРЫЕ НЕОБХОДИМО ОБРАТИТЬ ВНИМАНИЕ:

-НАСТОЯЩАЯ ИНСТРУКЦИЯ ПО МОНТАЖУ, ЭКСПЛУАТАЦИИ И ОБСЛУЖИВАНИЮ ЯВЛЯЕТСЯ НЕОТЪЕМЛЕМОЙ И ВАЖНОЙ ЧАСТЬЮ ИЗДЕЛИЯ И ДОЛЖНА БЫТЬ ПЕРЕДАНА ПОЛЬЗОВАТЕЛЮ.

-НАСТОЯЩАЯ ИНСТРУКЦИЯ ПРЕДНАЗНАЧЕНА КАК ДЛЯ ПОЛЬЗОВАТЕЛЯ, ТАК И ДЛЯ ПЕРСОНАЛА, ОСУЩЕСТВЛЯЮЩЕГО МОНТАЖ, ВВОД В ЭКСПЛУАТАЦИЮ И ОБСЛУЖИВАНИЕ.

-ИНФОРМАЦИЯ ПО РАБОТЕ С ОБОРУДОВАНИЕМ, А ТАКЖЕ ОБ ОГРАНИЧЕНИЯХ В ИСПОЛЬЗОВАНИИ, ПРИВЕДЕНА ВО ВТОРОЙ ЧАСТИ НАСТОЯЩЕЙ ИНСТРУКЦИИ, КОТОРУЮ МЫ НАСТОЙЧИВО РЕКОМЕНДУЕМ ИЗУЧИТЬ.

- НАСТОЯЩУЮ ИНСТРУКЦИЮ НЕОБХОДИМО СОХРАНЯТЬ НА ПРОТЯЖЕНИИ ВСЕГО СРОКА ЭКСПЛУАТАЦИИ ГОРЕЛКИ..

1 ОБЩИЕ ПРАВИЛА ИСПОЛЬЗОВАНИЯ

- Монтаж должен осуществляться квалифицированным персоналом в соответствии с инструкциями завода-изготовителя и местными нормами и правилами.
- Под квалифицированным персоналом понимается персонал, технически компетентный в сфере применения оборудования (бытовой или промышленной), в частности, сервисные центры, имеющие разрешение завода-изготовителя.
- Завод-изготовитель не несёт ответственности за вред, нанесённый из-за ошибки при монтаже горелки.
- При распаковке проверьте целостность оборудования;

в случае сомнений не используйте оборудование, а обратитесь к поставщику.
Берегите от детей элементы упаковки (деревянный ящик, гвозди, скобы, полиэтиленовые пакеты, пенополистирол, и т.д.).

- Перед осуществлением чистки или технического обслуживания необходимо обесточить оборудование
- Не закрывайте решётки подачи воздуха
- В случае неисправности и/или ненадлежащей работы оборудования, выключите ее, не пытайтесь отремонтировать горелку.

Обращайтесь только к квалифицированным специалистам. Во избежание нарушения безопасности ремонт изделий должен осуществляться только сервисным центром, имеющим разрешение завода-изготовителя, с использованием исключительно оригинальных запасных частей и принадлежностей.
Чтобы гарантировать надёжность горелки и его надлежащую работу необходимо:

- осуществлять периодическое сервисное обслуживание с привлечением квалифицированного персонала в соответствии с инструкциями завода-изготовителя;
- при принятии решения о прекращении использования оборудования, необходимо обезвредить все части, которые могут послужить источником опасности;
- в случае продажи горелки или передачи другому владельцу, проконтролируйте, чтобы вместе с ней была передана настоящая инструкция;
- Оборудование должно использоваться только по назначению. Применение в других целях считается неправильным и, следовательно, опасным.

Завод-изготовитель не несёт ответственности за вред, причинённый неправильным монтажом и эксплуатацией, несоблюдением инструкций завода-изготовителя.
Если одно из нижеуказанных пунктов будет иметь место, то это может привести к взрывам, выделению токсичных газов (например: оксида углерода CO) и ожогам, то есть нанести серьезные повреждения людям, животным или имуществу:
- несоблюдение одного из пунктов данной главы;
- несоблюдение правил эксплуатации;
- неправильные перенос, монтаж, регулирование или обслуживание оборудования;
-использование оборудования или его частей или принадлежностей не по назначению

2 МЕРЫ ПРЕДОСТОРОЖНОСТИ ПРИ ЭКСПЛУАТАЦИИ ГОРЕЛОК.

- Горелка должна быть установлена в помещении с системой вентиляции, выполненной в соответствии с действующими нормами и правилами, при этом она должна быть достаточной для качественного горения.
- Допускается использование оборудования, изготовленного исключительно в сооответствии с действующими нормами и правилами.
- Оборудование должно использоваться только по назначению.
- Перед подключением горелки убедитесь, что данные, указанные на табличке горелки соответствуют данным сети питания (электричество, газ, дизель или другой вид топлива).
- Части горелки, расположенные рядом с пламенем и системой подогрева топлива, нагреваются во время работы горелки и остаются горячими в течение некоторого времени после её отключения. Не прикасайтесь к ним.

В случае принятия решения о прекращении использования оборудования по какой-либо причине, причине, квалифицированный персонал должен:
а) обесточить оборудование, отсоединив питающий кабель главного выключателя
б) перекрыть подачу топлива с помощью ручного отсечного крана..

Особые меры предосторожности

- Убедитесь, что во время монтажа горелка была хорошо прикреплена к теплогенератору, и пламя образуется только внутри камеры сгорания теплогенератора.
- Перед первым запуском горелки и, по крайней мере, один раз в год, вызывать квалифицированный персонал для выполнения следующих операций:

а) регулировка расхода топлива в зависимости от мощности теплогенератора;
б) регулировка расхода воздуха, необходимого для горения топлива для обеспечения, по крайней мере минимально допустимого КПД в соответствии с данными теплогенератора и действующими нормами и правилами;
в) проверка качества сжигания топлива, во избежание превышения в уходящих дымовых газах содержания вредных веществ, установленных действующими нормами и правилами;
г) проверка работы регулировочных и предохранительных устройств;
д) проверка тяги в дымовой трубе;
е) проверка затяжки всех систем механической блокировки регулировочных устройств после завершения настройки;
ж) проверка наличия инструкции по эксплуатации и обслуживанию горелки в помещении котельной.

- В случае аварийной блокировки, ее можно сбросить, нажав специальную кнопку RESET. В случае повторной блокировки - обратиться в службу технической поддержки, не предпринимая новых попыток сброса.
- Эксплуатация и обслуживание горелки должны выполняться исключительно квалифицированным персоналом в соответствии инструкцией по эксплуатации и действующими нормами и правилами.

3 ОБЩИЕ ПРАВИЛА ПРИ РАБОТЕ В ЗАВИСИМОСТИ ОТ ТИПА ПИТАНИЯ.

3а) ЭЛЕКТРОПИТАНИЕ

- Электробезопасность оборудования обеспечивается только при условии его правильного подключения к эффективному заземляющему устройству, выполненному в соответствии с действующими нормами безопасности.
- Необходимо проверить заземляющее устройство, а также подключение к нему. В случае сомнения, обратитесь к квалифицированному персоналу для выполнения тщательной проверки электрооборудования, т.к. завод-изготовитель не несёт ответственность за вред, причинённый отсутствием заземления устройства.
- Квалифицированный персонал должен проверить, соответствие характеристик электросети и сечения питающих кабелей максимальной потребляемой мощности оборудования, указанной на табличке.
- Для подключения оборудования к электросети не допускается использование переходных устройств, многоконтактных розеток

и/или удлинителей.

- Для подключения оборудования к сети необходим многополюсный выключатель в соответствии с нормами безопасности по действующему законодательству.
- Использование любого компонента, потребляющего электроэнергию, требует соблюдения основных правил, таких как:

а) не прикасаться к оборудование мокрыми или влажными частями тела и/или когда вы находитесь босиком;

б) не дёргать электропровода;

в) не оставлять аппарат под влиянием атмосферных факторов (дождь, солнце, и т.д.), за исключением предусмотренных случаев;

г) не допускать использование аппарата детьми и неопытными людьми.

- Не допускается замена кабеля питания аппарата пользователем. В случае повреждения кабеля необходимо отключить горелку и для замены обратиться исключительно к квалифицированному персоналу.

В случае отключения аппарата на определённый период, рекомендуется отключить питание всех компонентов системы, потребляющих электроэнергию (насосы, горелка, и т. д.).

3б) ТОПЛИВО: ГАЗ, ДИЗЕЛЬ, ИЛИ ДРУГИЕ ВИДЫ

Общие правила

- Подключение горелки должно выполняться квалифицированным персоналом в соответствии с действующими нормами и правилами, т.к. ошибка при подключении может стать причиной нанесения вреда людям, животным или имуществу, за который завод-изготовитель не несёт никакой ответственности.
- До монтажа рекомендуется тщательно прочистить топливопровод, чтобы удалить случайные остатки, которые могут нарушить нормальную работу горелки.
- Перед первым запуском горелки квалифицированный персонал должен проверить:

а) внутреннюю и наружную герметичность топливопровода;

б) соответсвие расхода топлива требуемой мощности горелки;

в) соответствие применяемого топлива характеристикам горелки;

г) соответствие давления подачи топлива указанным на заводской табличке данным;

е) соответствие системы подачи топлива требуемому горелкой расходу, а также наличие всех необходимых контрольно-измерительных и защитных устройств, согласно действующих норм и правил.

В случае отключения аппарата на определённый период, перекройте кран или краны подачи топлива.

Общие правила при использовании газа

Квалифицированный персонал должен проверить:

а) соответствие газовой линии и газовой рампы действующим нормам и правилам;;

б) герметичность всех газовых соединений;

в) наличие системы вентиляции в помещении котельной, обеспечивающей постоянное поступление воздуха в соответствии с действующими нормами и правилами, при этом она должна быть достаточной для качественного горения.

- Не используйте газовые трубы в качестве заземления для электроприборов.
- Не оставляйте неиспользуемую горелку включенной и перекройте отсечной газовый кран.
- В случае длительного отсутствия пользователя перекройте главный отсечной кран подачи газа к горелке.

Если пахнет газом:

а) не включать свет, не пользоваться телефоном или другими приборами, которые могли бы стать источником появления искр;

б) немедленно открыть двери и окна, чтобы проветрить помещение;

в) перекрыть отсечные газовые краны;

г) обратиться за помощью к квалифицированному персоналу.

Не загромождать вентиляционные отверстия помещения, в котором установлено оборудование во избежание возникновения опасных ситуаций, таких как образование токсичных и взрывоопасных смесей.

Действия персонала в случае инцидента, критического отказа или аварии.

При обнаружении утечек топлива прекратить эксплуатацию горелки до выяснения и

устранения образования утечек разлива. Разлитое жидкое засыпать песком и убрать.

При возникновении пожароопасной ситуации необходимо:

- немедленно обесточить оборудование;
- эвакуировать людей из области пожара;
- вызвать пожарную службу;
- предпринять меры к тушению пожара всеми возможными средствами.

Применение манометров:

обычно манометры оснащены ручным или кнопочным краном.. Открывать кран только для считывания, после чего незамедлительно его закрыть

ПРИМЕНЯЕМЫЕ НОРМАТИВЫ И ДИРЕКТИВЫ

Горелки газовые

Е, вропейские Директивы:

-2009/142/CE (Директива по газу);

-2014/35/UE (Директива по Низкому Напряжению);

-2014/30/UE (Директива по Электромагнитной Совместимости).

-2006/42/CE (Директива безопасность машин и оборудования).

Соответствующие нормативы:

-UNI EN 676 Горелки газовые автоматические с принудительной подачей воздуха.

-EN 55014-1 Электромагнитная совместимость. Требования к бытовым электрическим приборам, электрическим инструментам и аналогичным приборам.

-EN 60204-1:2006 Безопасность машин. Электрооборудование машин и механизмов.;

-CEI EN 60335-1 Приборы электрические бытового и аналогичного назначения. Безопасность. (Часть 1. Общие требования);

-CEI EN 60335-2-102 Приборы электрические бытового и аналогичного назначения. Безопасность. (Часть 2-102. Частные требования к приборам для сжигания газа, жидкого и твердого топлива, имеющим электрические соединения).

-UNI EN ISO 12100:2010 безопасность машин и механизмов, основные принципы конструирования, оценки риска и снижения риска.

Горелки дизельные

Европейские Директивы:

-2014/35/UE (Директива по Низкому Напряжению);

-2014/30/UE (Директива по Электромагнитной Совместимости).

-2006/42/CE (Директива безопасность машин и оборудования).

Соответствующие нормативы:

-UNI EN 267 Горелки дизельные с наддувом.

-EN 55014-1 Электромагнитная совместимость. Требования к бытовым электрическим приборам, электрическим инструментам и аналогичным приборам.

-EN 60204-1:2006 Безопасность машин. Электрооборудование машин и механизмов.

-CEI EN 60335-1 Приборы электрические бытового и аналогичного назначения. Безопасность. (Часть 1. Общие требования)

-CEI EN 60335-2-102 Приборы электрические бытового и аналогичного назначения. Безопасность. (Часть 2-102. Частные требования к приборам для сжигания газа, жидкого и твердого топлива, имеющим электрические соединения)

-UNI EN ISO 12100:2010 безопасность машин и механизмов, основные принципы конструирования, оценки риска и снижения риска.

Нормативы итальянские:

-UNI 7824(Горелки дизельные с наддувом воздуха).

Горелки мазутные

Европейские Директивы:

-2014/35/UE (Директива по Низкому Напряжению);

-2014/30/UE (Директива по Электромагнитной Совместимости).

-2006/42/CE (Директива безопасность машин и оборудования).

Соответствующие нормативы:

-UNI EN 267 Горелки дизельные с наддувом.

-EN 55014-1 Электромагнитная совместимость. Требования к бытовым электрическим приборам, электрическим инструментам и аналогичным приборам.

-EN 60204-1:2006 Безопасность машин. Электрооборудование машин и механизмов.

-CEI EN 60335-1 Приборы электрические бытового и аналогичного

назначения. Безопасность. (Часть 1. Общие требования)

-CEI EN 60335-2-102 Приборы электрические бытового и аналогичного назначения. Безопасность. (Часть 2-102. Частные требования к приборам для сжигания газа, жидкого и твердого топлива, имеющим электрические соединения)

-UNI EN ISO 12100:2010 безопасность машин и механизмов, основные принципы конструирования, оценки риска и снижения риска.

-UNI 7824 (Горелки мазутные с наддувом воздуха).

Горелки комбинированные газо-дизельные

Европейские Директивы:

-2009/142/CE (Директива по газу);

-2014/35/UE (Директива по Низкому Напряжению);

-2014/30/UE (Директива по Электромагнитной Совместимости).

-2006/42/CE (Директива безопасность машин и оборудования).

Соответствующие нормативы:

-UNI EN 676 Горелки газовые автоматические с принудительной подачей воздуха.

-EN 55014-1 Горелки газовые автоматические с принудительной подачей воздуха.

-EN 60204-1:2006 Безопасность машин. Электрооборудование машин и механизмов.

-CEI EN 60335-1 Приборы электрические бытового и аналогичного назначения. Безопасность. (Часть 1. Общие требования)

-CEI EN 60335-2-102 Приборы электрические бытового и аналогичного назначения. Безопасность. (Часть 2-102. Частные требования к приборам для сжигания газа, жидкого и твердого топлива, имеющим электрические соединения)

-UNI EN ISO 12100:2010 безопасность машин и механизмов, основные принципы конструирования, оценки риска и снижения риска.

-UNI 7824 Горелки дизельные с наддувом воздуха).

Горелки комбинированные газо-мазутные

Европейские Директивы:

-2009/142/CE (Директива по газу);

-2014/35/UE (Директива по Низкому Напряжению);

-2014/30/UE (Директива по Электромагнитной Совместимости).

-2006/42/CE (Директива безопасность машин и оборудования).

Соответсвующие директивы:

-UNI EN 676 Горелки газовые автоматические с принудительной подачей воздуха.

-EN 55014-1 Электромагнитная совместимость. Требования к бытовым электрическим приборам, электрическим инструментам и аналогичным приборам.

-EN 60204-1:2006 Безопасность машин. Электрооборудование машин и механизмов.

-CEI EN 60335-1 Приборы электрические бытового и аналогичного назначения. Безопасность. (Часть 1. Общие требования)

-CEI EN 60335-2-102 Приборы электрические бытового и аналогичного назначения. Безопасность. (Часть 2-102. Частные требования к приборам для сжигания газа, жидкого и твердого топлива, имеющим электрические соединения)

-UNI EN ISO 12100:2010 безопасность машин и механизмов, основные принципы конструирования, оценки риска и снижения риска.

-UNI 7824 (Горелки мазутные с наддувом воздуха).

Горелки промышленные

Европейские Директивы:

-2009/142/CEE (Директива по газу);

-2014/35/UE (Директива по Низкому Напряжению);

-2014/30/UE (Директива по Электромагнитной Совместимости).

-2006/42/CE (Директива безопасность машин и оборудования).

Соответсвующие директивы:

-UNI EN 746-2: Оборудование для промышленного теплового процесса. Требования по безопасности при сжигании топлива и по перемещению топлива и обращения с ним.

-EN 55014-1 Электромагнитная совместимость. Требования к бытовым электрическим приборам, электрическим инструментам и аналогичным приборам.

-EN 60204-1:2006 Безопасность машин. Электрооборудование машин и механизмов.;

-CEI EN 60335-2-102 Приборы электрические бытового и аналогичного назначения. Безопасность. (Часть 2-102. Частные требования к приборам для сжигания газа, жидкого и твердого топлива, имеющим электрические соединения)

-UNI EN ISO 12100:2010 безопасность машин и механизмов, основные принципы конструирования, оценки риска и снижения риска.

ЗАВОДСКАЯ ТАБЛИЧКА

Для получения следующей информации всегда обращаться к заводской табличке:

- тип и модель горелочного устройства: (обязательно указывать в каждом сообщении при переписке с поставщиком горелки).
- заводской номер горелочного устройства: (обязательно указывать в каждом сообщении при переписке с поставщиком горелки).
- Год изготовления (месяц и год)
- Указания по типу газа и давления в сети

ОБЪЯСНЕНИЕ СИМВОЛОВ И ПРЕДУПРЕЖДЕНИЙ

ВНИМАНИЕ

Этот символ обозначает предупреждения, несоблюдение которых может нанести неисправимый ущерб оборудованию или окружающей среде

ОПАСНО!

Этот символ обозначает предупреждения, несоблюдение которых может нанести, в конечном результате, сильный ущерб здоровью, вплоть до летального исхода

ОПАСНО!

Этот символ обозначает предупреждения, несоблюдение которых может вызвать удар током с летальным исходом.

Рисунки, иллюстрации и изображения, приведенные в данных инструкциях, могут отличаться от вида реальной продукции.

ЧАСТЬ I: ИНСТРУКЦИЯ ПО МОНТАЖУ

ОБЩИЕ ХАРАКТЕРИСТИКИ

Все модели этой серии оснащены съемной крышкой, изготовленной из жаропрочной и противоударной пластмассы (ABS); кроме того, новый дизайн присоединительного фланца, скользящего типа, обеспечивает эффективную герметичность и ограниченные размеры. Смотровое окошко позволяет визуально следить за пламенем во время работы горелки. Все механические компоненты смонтированы на одной съемной опорной плите, что позволяет легко осуществлять техническое обслуживание горелки; положение головы сгорания легко регулируется с помощью градуированного винта, а особый воздушный короб для всасывания воздуха позволяет поддерживать уровень шума в приемлемых параметрах. Эти горелки выпускаются в одноступенчатом и двуступенчатом исполнении.

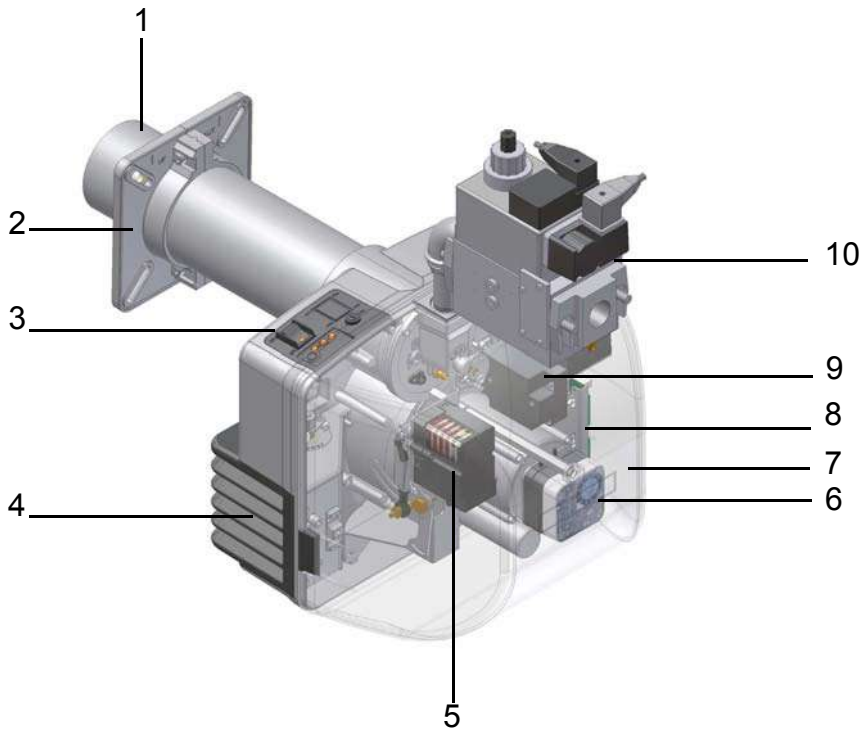

Рис. 1

1). Группа сопла с головой сгорания (внутри)
2). Фланец горелки
3). Панель с мнемосхемой с пусковым включателем
4). Воздушный короб
5). Сервопривод (только для двуступенчатых моделей)
6). Реле давления воздуха
7). Крышка
8). Плата с печатной схемой
9). Электронный блок контроля пламени
10). Группа газовых клапанов

Газ поступает из распределительной сети, проходит через клапанную группу, укомплектованную фильтром и стабилизатором. Стабилизатор поддерживает давления в пределах, необходимых для работы, значений. В двуступенчатых, прогрессивных и модулирующих моделях электрический сервопривод (5), который действует пропорционально на заслонки регулирования расхода воздуха горения, использует один кулачок с варьируемым профилем, который позволяет оптимизировать показатели по газовым выбросам и, значит, достичь эффективного сжигания топлива. Положение головы сгорания определяет мощность горелки. Топливо и воздух подаются отдельно по геометрическим каналам пока не пересекаются в зоне образования пламени (камера сгорания). В камере сгорания происходит принудительная подача воздуха и топлива (газ, дизтопливо, мазут).

Каким образом интерпретируется “Диапазон работы” горелки

Для того, чтобы убедиться, что горелка соответствует теплогенератору, на котором она будет устанавливаться, требуются следующие параметры:

Мощность в топке котла в кВт или ккал/час (кВт =ккал/час : 860);

Аэродинамическое давление в камере сгорания, называемое также и потерей давления (Δp) со стороны уходящих газов (это значение необходимо взять с таблички или из инструкций теплогенератора);

Например:

Мощность в топке теплогенератора: 600 кВт

Аэродинамическое сопротивление в камере сгорания: 4 мбара

Найти на графике “Диапазон работы горелки” (Рис. 2) точку пересечения вертикальной линии, которая обозначает мощность в топке и горизонтальной, обозначающей интересующее вас значение аэродинамического давления.

Горелка будет считаться подходящей только в том случае, если точка пересечения “A” двух прямых окажется внутри обведенного жирной линией контура диапазона работы горелки.

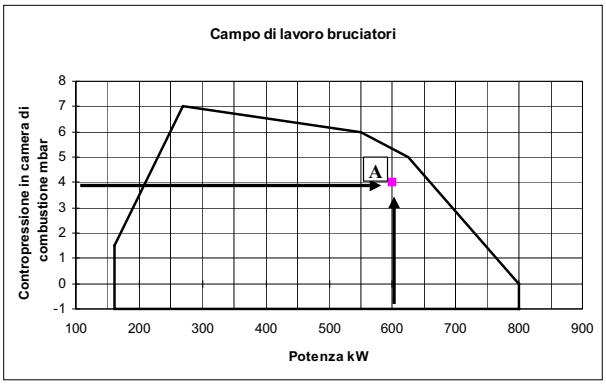

Рис. 2

Эти данные относятся к стандартным условиям: атмосферное давление 1013 мбар и температура окружающей среды 15°C.

Проверка выбора диаметра газовой рампы на соответствие

Для того, чтобы убедиться в том, что диаметр газовой рампы горелки выбран правильно, необходимо знать давление газа в сети перед газовыми клапанами горелки. От этого давления необходимо отнять аэродинамическое давление в камере сгорания. Полученное значение обозначим как Pгаз. Теперь, необходимо провести вертикальную линию от значения мощности теплогенератора (в нашем примере 600 кВт), довести ее до абсциссы вплоть до пересечения с кривой давления в сети, которая соответствует диаметру газовой рампы, установленной на горелке в нашем примере (ДУ65, например). С точки пересечения провести горизонтальную линию пока не обнаружите на ординате значение необходимого давления для получения требуемой теплогенератором мощности. Считанное значение должно быть равным или ниже значения Pгаз, которое мы расчитали ранее.

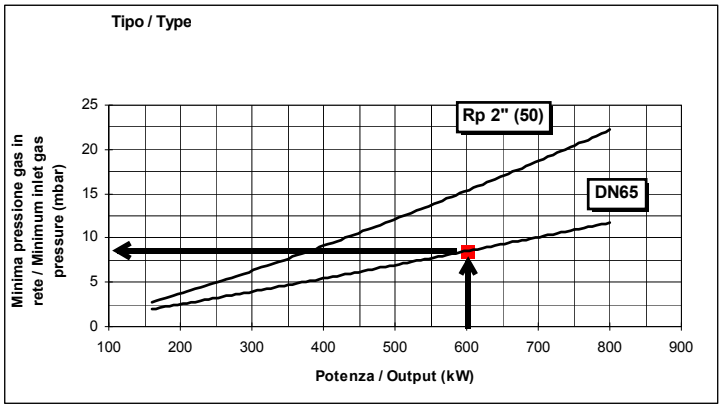

Рис. 3

МАРКИРОВКА ГОРЕЛОК

Горелки различаются по типу и модели. Маркировка моделей расшифровывается следующим образом:.

ТИП **NG200** Модель **M-. TN. S. RU.* A. 0. 15** (1) (2) (3) (4) (5) (6) (7) (8)	
(1) ТИП ГОРЕЛКИ	NG - Горелка, работающая на природном газе LG - Горелка, работающая на сжиженном газе NGX - Горелки с низкими выбросами NOx
(2) ТИП ТОПЛИВА	M - Газ метан (природный) L - Сжиженный пропан
(3) РЕГУЛИРОВАНИЕ (имеющиеся варианты)	TN - одноступенчатое AB - Двухступенчатое
(4) СОПЛО	S - Стандартное L - Длинное
(5) СТРАНА НАЗНАЧЕНИЯ	RU - Россия
(6) СПЕЦИАЛЬНОЕ ИСПОЛНЕНИЕ	A - Стандартная Y - специальное исполнение
(7) КОМПЛЕКТАЦИЯ	0 = 2 клапана 1= 2 клапана + блок контроля герметичности (не обязателен при мощности < 1200 кВт)
(8) ДИАМЕТР ГАЗОВОЙ РАМПЫ	15 = Rp1/2 20 = Rp 3/4 25 = Rp1

Технические характеристики

ГОРЕЛКИ		**NG120 ..TN..15**	**NG120 ..TN..20**	**NG120 ..TN..25**	**LG120 L-.TN...15**	**LG120 L-.TN...20**
Мощность	мин. кВт	60 - 120				
Тип топлива		Природный газ			Сжиженный газ	
Категория		(См. следующий параграф)			$I_{3B/P}$	
Расход газа	мин.-макс.(Стм^3/час)	6.4 - 12.7			2.3 - 4.6	
Давление газа	мин.-макс.мбар	(см. Примечание 2)				
Электрическое питание		230V - 50 Hz				
Общая электрическая мощность	Вт	0.48				
Электродвигатель	Вт	0.18				
Класс защиты		IP40				
Примерный вес	кг	18				
Диаметр клапанов - Присоединительные размеры по газу		1/2” - Rp 1/2	3/4” - Rp 3/4	1” - Rp 1	1/2” - Rp 1/2	3/4” - Rp 3/4
Тип регулирования		одноступенчатое				
Рабочая температура	°C	-10 ÷ +50				
Температура хранения	°C	-20 ÷ +60				
Тип работы *		Прерывный				

ГОРЕЛКИ		**NG140..TN..15**	**NG140..TN..20**	**NG140..TN..25**
Мощность	мин. кВт	60 - 170		
Тип топлива		Природный газ		
Категория		(См. следующий параграф)		
Расход газа	мин.-макс.(Стм^3/час)	6.4 - 18		
Давление газа	мин.-макс.мбар	(см. Примечание 2)		
Электрическое питание		230V - 50 Hz		
Общая электрическая мощность	Вт	0.48		
Электродвигатель	Вт	0.18		
Класс защиты		IP40		
Примерный вес	кг	18		
Диаметр клапанов - Присоединительные размеры по газу		1/2” - Rp 1/2	3/4” - Rp 3/4	1” - Rp 1
Тип регулирования		одноступенчатое		
Рабочая температура	°C	-10 ÷ +50		
Температура хранения	°C	-20 ÷ +60		
Тип работы *		Прерывный		

ГОРЕЛКИ		**LG140..TN..15**	**LG140..TN..20**	**LG140..TN..25**
Мощность	мин. кВт	60 - 170		
Тип топлива		Сжиженный газ		
Категория		$I_{3B/P}$		
Расход газа	мин.-макс.(Стм^3/час)	2.3 - 6.5		
Давление газа	мин.-макс.мбар	(см. Примечание 2)		
Электрическое питание		230V - 50 Hz		
Общая электрическая мощность	Вт	0.48		
Электродвигатель	Вт	0.18		
Класс защиты		IP40		
Примерный вес	кг	18		
Диаметр клапанов - Присоединительные размеры по газу		1/2” - Rp 1/2	3/4” - Rp 3/4	1” - Rp 1
Тип регулирования		одноступенчатое		
Рабочая температура	°C	-10 ÷ +50		
Температура хранения	°C	-20 ÷ +60		
Тип работы *		Прерывный		

ГОРЕЛКИ		**NG200..TN...20**	**NG200..TN..25**	**LG200..TN..20**	**LG200..TN..25**
Мощность	мин. кВт	85 - 200			
Тип топлива		Природный газ		Сжиженный газ	
Категория		(См. следующий параграф)		$I_{3B/P}$	
Расход газа	мин.-макс.(Стм^3/час)	9 - 21		3.3 - 7.7	
Давление газа	мин.-макс.мбар	(см. Примечание 2)			
Электрическое питание		230V - 50 Hz			
Общая электрическая мощность	Вт	0.48			
Электродвигатель	Вт	0.18			
Класс защиты		IP40			
Примерный вес	кг	20			
Диаметр клапанов - Присоединительные размеры по газу		3/4” - Rp 3/4	1” - Rp 1	3/4” - Rp 3/4	1” - Rp 1
Тип регулирования		одноступенчатое			
Рабочая температура	°C	-10 ÷ +50			
Температура хранения	°C	-20 ÷ +60			
Тип работы *		Прерывный			

ГОРЕЛКИ		**NG140..xx..15**	**NG140..xx.20**	**NG140..xx.25**	**LG140..xx.15**
Мощность	мин. кВт	35 - 170			40 - 170
Тип топлива		Природный газ			Сжиженный газ
Категория		(См. следующий параграф)			$I_{3B/P}$
Расход газа	мин.-макс.(Стм^3/час)	3.7 - 18			1.5 - 6.5
Давление газа	мин.-макс.мбар	(см. Примечание 2)			
Электрическое питание		230V - 50 Hz			
Общая электрическая мощность	Вт	0.48			
Электродвигатель	Вт	0.18			
Класс защиты		IP40			
Примерный вес	кг	18			
Диаметр клапанов - Присоединительные размеры по газу		1/2” - Rp 1/2	3/4” - Rp 3/4	1” - Rp 1	1/2” - Rp 1/2
Тип регулирования		Двуступенчатое - - Прогрессивное - Модулирующее			
Рабочая температура	°C	-10 ÷ +50			
Температура хранения	°C	-20 ÷ +60			
Тип работы *		Прерывный			

ГОРЕЛКИ		**NG200..xx..20**	**NG200..xx..25**	**LG200..xx..20**	**LG200..xx..25**
Мощность	мин. кВт	42 - 200			
Тип топлива		Природный газ		Сжиженный газ	
Категория		(См. следующий параграф)			
Расход газа	мин.-макс.(Стм^3/час)	4.4 - 21		1.5 - 7.7	
Давление газа	мин.-макс.мбар	(см. Примечание 2)			
Электрическое питание		230V - 50 Hz			
Общая электрическая мощность	Вт	0.48			
Электродвигатель	Вт	0.18			
Класс защиты		IP40			
Примерный вес	кг	20			
Диаметр клапанов - Присоединительные размеры по газу		3/4” - Rp 3/4	1” - Rp 1	3/4” - Rp 3/4	1” - Rp 1
Тип регулирования		Двуступенчатое - - Прогрессивное - Модулирующее			
Рабочая температура	°C	-10 ÷ +50			
Температура хранения	°C	-20 ÷ +60			
Тип работы *		Прерывный			

ГОРЕЛКИ		**LG140..xx..15**	**LG140..xx.20**	**LG140..xx.25**
Мощность	мин. кВт	40 - 170		
Тип топлива		Сжиженный газ		
Категория		$I_{3B/P}$		
Расход газа	мин.-макс.(Стм^3/час)	1.5 - 6.5		
Давление газа	мин.-макс.мбар	(см. Примечание 2)		
Электрическое питание		230V - 50 Hz		
Общая электрическая мощность	Вт	0.48		
Электродвигатель	Вт	0.18		
Класс защиты		IP40		
Примерный вес	кг	18		
Диаметр клапанов - Присоединительные размеры по газу		1/2” - Rp 1/2	3/4” - Rp 3/4	1” - Rp 1
Тип регулирования		Двуступенчатое - Прогрессивное - Модулирующее		
Рабочая температура	°C	-10 ÷ +50		
Температура хранения	°C	-20 ÷ +60		
Тип работы *		Прерывный		

Примечание 1:	**Все значения расхода газа указаны в Стм3/час (при атм. давлении 1013 мбар и температуре 15°C) и действительны для газа G20 (с низшей теплотворностью равной 34,02 Мджоуль/Стм3/час); для Сжиженный газа (с низшей теплотворностью равной 93,5 Мджоуль/Стм3/час)**
Примечание 2:	**Максимальное давление газа = 360 мбар (с соединениями клапаны Dungs MBDLE/MBC)** **= 100 мбар (с соединениями клапаны Krom-Schroeder CG2..)** **Минимальное давление газа = см. кривые графика**

*** ПРИМЕЧАНИЕ ПО ТИПУ РАБОТЫ ГОРЕЛКИ: устройство контроля пламени SIEMENS LME.. отключается автоматически через 24 часа постоянной работы. Затем устройство автоматически запускается в работу.**

Горелки с низкими выбросами NOx

ГОРЕЛКИ		**NGX120 M-.TN...20**	**NGX120 M-.xx...20**
Мощность	мин. кВт	75 - 120	35 - 120
Тип топлива		Природный газ	
Категория		(См. следующий параграф)	
Расход газа	мин.-макс.(Стм^3/час)	8.0 - 12.7	3.7 - 12.7
Давление газа	мин.-макс.мбар	(см. Примечание 2)	
Электрическое питание		230V - 50 Hz	
Общая электрическая мощность	Вт	0.48	
Электродвигатель	Вт	0.18	
Класс защиты		IP40	
Примерный вес	кг	20	
Диаметр клапанов - Присоединитель. размеры по газу		3/4" - Rp 3/4	
Тип регулирования		одноступенчатое	Двуступенчатое - Прогрессивное - Модулирующее
Рабочая температура	°C	-10 ÷ +50	
Температура хранения	°C	-20 ÷ +60	
Тип работы *		Прерывный	

ГОРЕЛКИ		**NGX200..TN..20**	**NGX200..TN..25**	**NGX200..xx..20**	**NGX200..xx..25**
Мощность	мин. кВт	85 - 150		40 - 150	
Тип топлива		Природный газ		Природный газ	
Категория		(См. следующий параграф)			
Расход газа	мин.-макс.(Стм^3/час)	9 - 16		4.2 - 16	
Давление газа	мин.-макс.мбар	(см. Примечание 2			
Электрическое питание		230V - 50 Hz			
Общая электрическая мощность	Вт	0.48			
Электродвигатель	Вт	0.18			
Класс защиты		IP40			
Примерный вес	кг	20			
Диаметр клапанов - Присоединител. размеры по газу		3/4" - Rp 3/4	1" - Rp 1	3/4" - Rp 3/4	1" - Rp 1
Тип регулирования		одноступенчатое		Двуступенчатое - Прогрессивное - Модулирующее	
Рабочая температура	°C	-10 ÷ +50			
Температура хранения	°C	-20 ÷ +60			
Тип работы *		Прерывный			

Примечание 1:	**Все значения расхода газа указаны в Стм3/час (при атм. давлении 1013 мбар и температуре 15°C) и действительны для газа G20 (с низшей теплотворностью равной 34,02 Мджоуль/Стм3/час); для Сжиженный газа (с низшей теплотворностью равной 93,5 Мджоуль/Стм3/час)**
Примечание 2:	**Максимальное давление газа = 360 мбар (с соединениями клапаны Dungs MBDLE/MBC)** **= 100 мбар (с соединениями клапаны Krom-Schroeder CG2..)** **Минимальное давление газа = см. кривые графика**

*** ПРИМЕЧАНИЕ ПО ТИПУ РАБОТЫ ГОРЕЛКИ: устройство контроля пламени SIEMENS LME.. отключается автоматически через 24 часа постоянной работы. Затем устройство автоматически запускается в работу.**

Категории газа и страны их применения

КАТЕГОРИЯ ГАЗА	**СТРАНА**																								
I_{2H}	AT	ES	GR	SE	FI	IE	HU	IS	NO	CZ	DK	GB	IT	PT	CY	EE	LV	SI	MT	SK	BG	LT	RO	TR	CH
I_{2E}	LU	PL	-	-	-	-	-	-	-	-	-	-	-	-	-	-	-	-	-	-	-	-	-	-	-
$I_{2E(R)B}$	BE	-	-	-	-	-	-	-	-	-	-	-	-	-	-	-	-	-	-	-	-	-	-	-	-
I_{2L}	NL	-	-	-	-	-	-	-	-	-	-	-	-	-	-	-	-	-	-	-	-	-	-	-	-
I_{2ELL}	DE	-	-	-	-	-	-	-	-	-	-	-	-	-	-	-	-	-	-	-	-	-	-	-	-
I_{2Er}	FR	-	-	-	-	-	-	-	-	-	-	-	-	-	-	-	-	-	-	-	-	-	-	-	-

Габаритные размеры в мм.

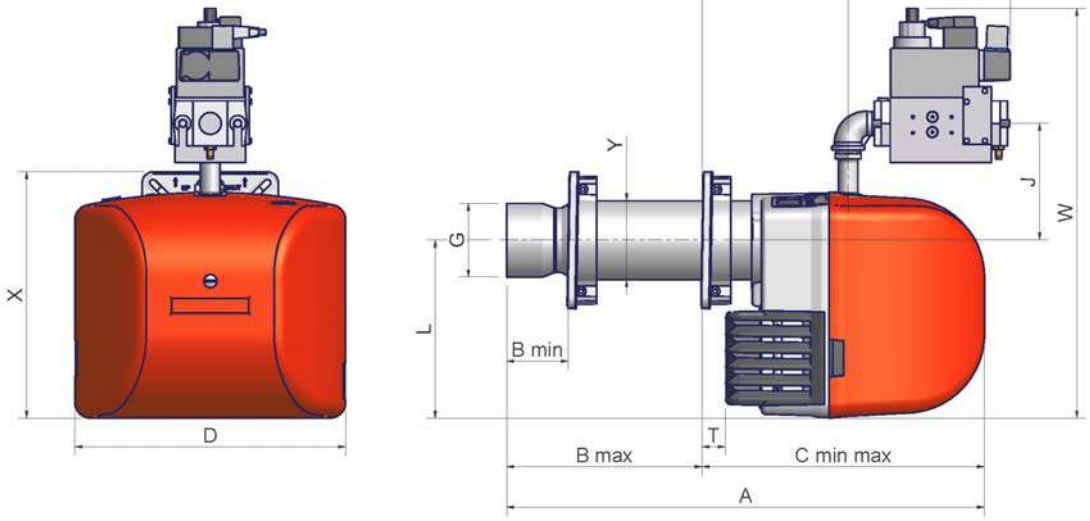

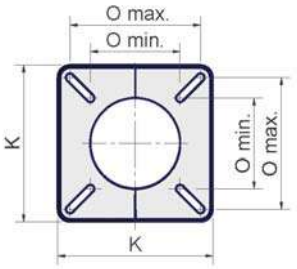

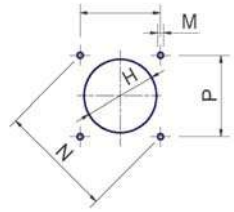

Рекомендуемая амбразура котла

	DN	A	Bmin.	Bmax.	Cmin.	Cmax.	D	G	H	J	K	L	M	N	Omin.	Omax.	P	Q		R		S	Tmin.	W	X	Y
NG120- (S)	15	560	85	170	390	475	374	Ø101	Ø128	161	188	245	M8	188	109	158	133	382	467	202	287	180	32	537	340	Ø108
NG120- (L)	15	660	85	270	390	575	374	Ø101	Ø128	161	188	245	M8	188	109	158	133	382	567	202	387	180	32	537	340	Ø108
NG140 - (S)	20	560	85	170	390	475	374	Ø101	Ø128	161	188	245	M8	188	109	158	133	382	467	202	287	180	32	537	340	Ø108
NG140- (L)	20	660	85	270	390	575	374	Ø101	Ø128	161	188	245	M8	188	109	158	133	382	567	202	387	180	32	537	340	Ø108
NG140- (S)	25	560	85	170	390	475	374	Ø101	Ø128	161	188	245	M8	188	109	158	133	426	511	202	287	224	32	565	340	Ø108
NG140- (L)	25	660	85	270	390	575	374	Ø101	Ø128	161	188	245	M8	188	109	158	133	426	611	202	387	224	32	565	340	Ø108
NG200- (S)	20	560	85	170	390	475	374	Ø117	Ø137	161	188	245	M8	188	109	158	133	382	467	202	287	180	32	537	340	Ø108
NG200- (L)	20	660	85	270	390	575	374	Ø117	Ø137	161	188	245	M8	188	109	158	133	382	567	202	387	180	32	537	340	Ø108
NG200- (S)	25	560	85	170	390	475	374	Ø117	Ø137	161	188	245	M8	188	109	158	133	426	511	202	287	224	32	565	340	Ø108
NG200- (L)	25	660	85	270	390	575	374	Ø117	Ø137	161	188	245	M8	188	109	158	133	426	611	202	387	224	32	565	340	Ø108

	DN	A	Bmin.	Bmax.	Cmin.	Cmax.	D	G	H	J	K	L	M	N	Omin.	Omax.	P	Q		R		S	Tmin.	W	X	Y
NGX120- (S)	15	560	85	170	390	475	374	Ø108	Ø128	161	188	245	M8	188	109	158	133	382	467	202	287	180	32	537	340	Ø108
NGX120- (L)	15	660	85	270	390	575	374	Ø108	Ø128	161	188	245	M8	188	109	158	133	382	567	202	387	180	32	537	340	Ø108
NGX120- (S)	25	560	85	170	390	475	374	Ø108	Ø128	161	188	245	M8	188	109	158	133	382	467	202	287	180	32	537	340	Ø108
NGX120- (L)	25	660	85	270	390	575	374	Ø108	Ø128	161	188	245	M8	188	109	158	133	382	567	202	387	180	32	537	340	Ø108
NGX200- (S)	25	560	85	170	390	475	374	Ø114	Ø134	161	188	245	M8	188	109	158	133	382	467	202	287	180	32	537	340	Ø108
NGX200- (L)	25	660	85	270	390	575	374	Ø114	Ø134	161	188	245	M8	188	109	158	133	382	567	202	387	180	32	537	340	Ø108

*S = сопло стандартное
L = сопло длинное

Рабочие диапазоны

- **Горелки газовые**

NG120 M-.TN...

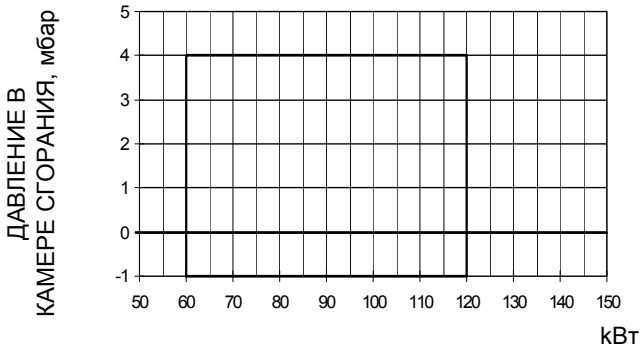

NG140 M-.TN...

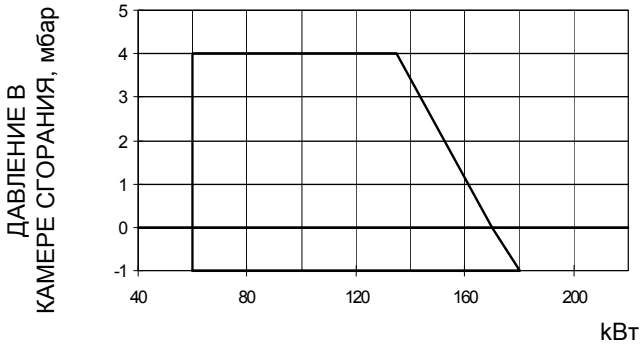

NG140 M-.xx...

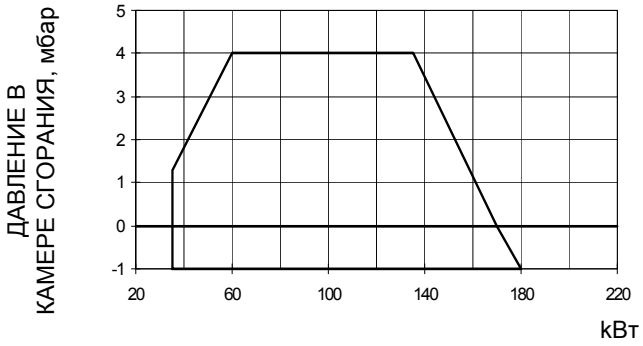

NG200 M-.TN...

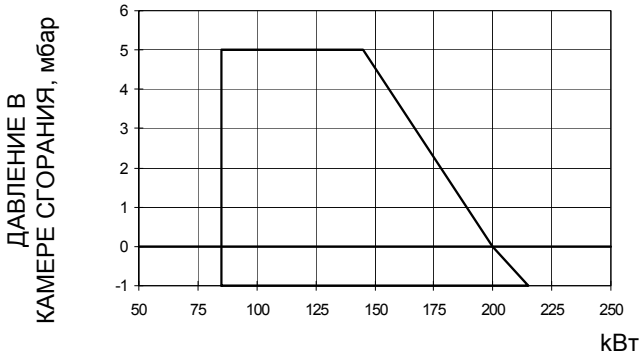

NG200 M-.xx...

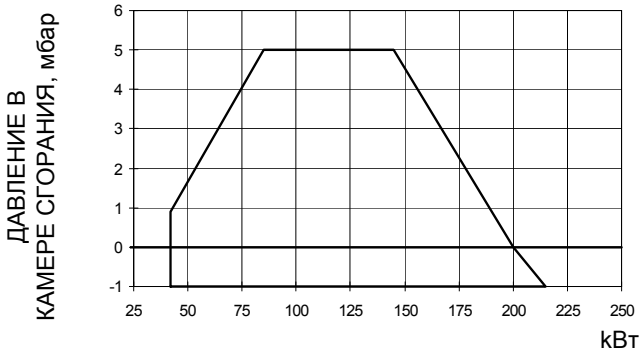

- **Горелки на сжиженном пропане**

LG120 L-.TN...

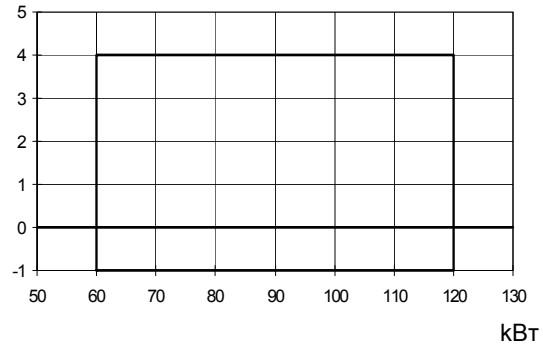

LG140 L-.TN...

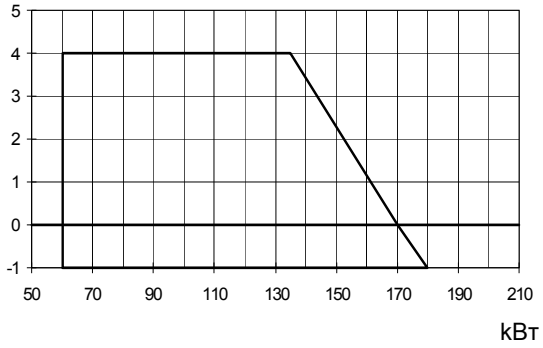

LG140 L-.xx...

LG200 L-.TN...

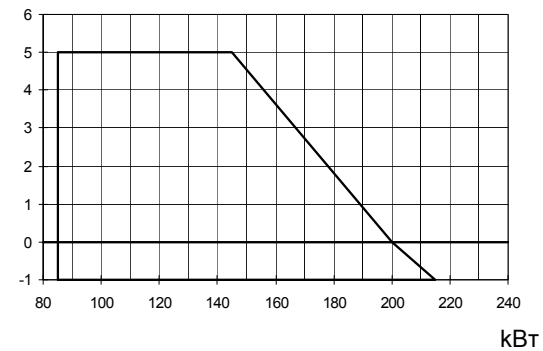

LG200 L-.xx...

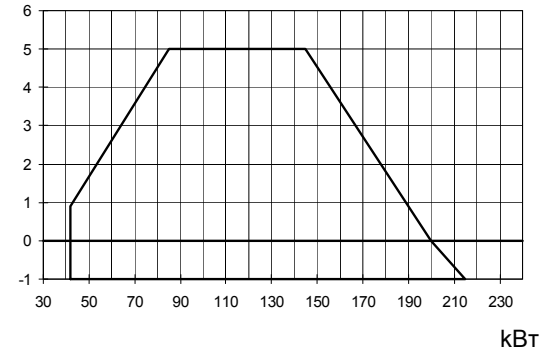

Чтобы получить мощность в ккал/ч, умножьте значение в кВт на 860.

Эти данные относятся к стандартным условиям: атмосферное давление 1013 мбар и температура окружающей среды 15°C.

Кривые соотношения "давление в сети - расход газа"

- **Горелки газовые**

NG120 M-.TN...

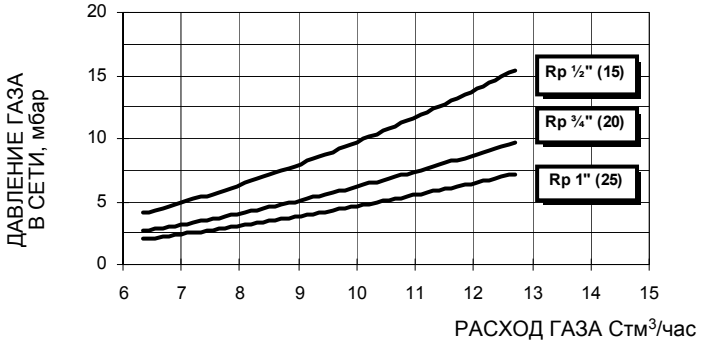

NG140 M-.TN...

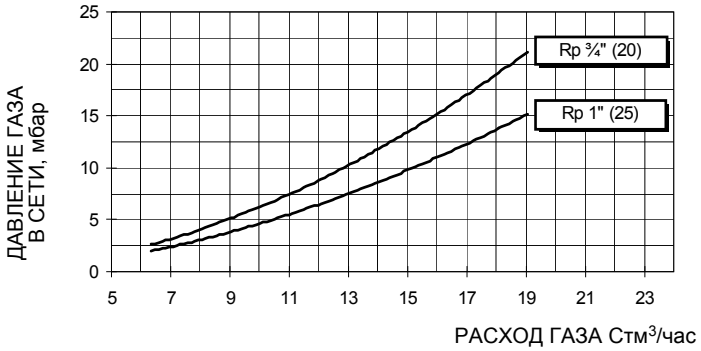

NG140 M-.xx...

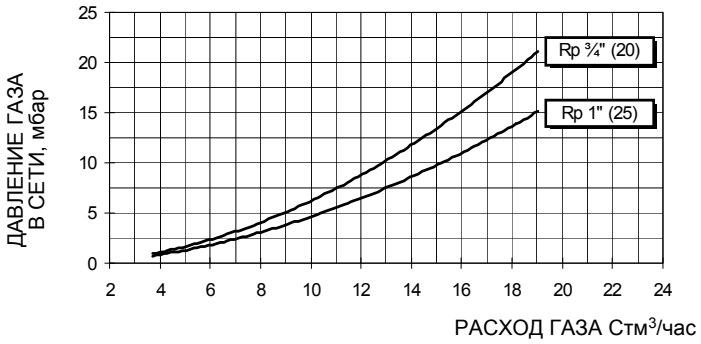

NG200 M-.TN...

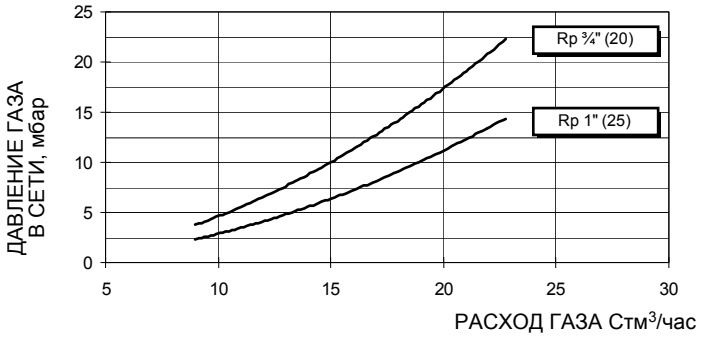

NG200 M-.xx...

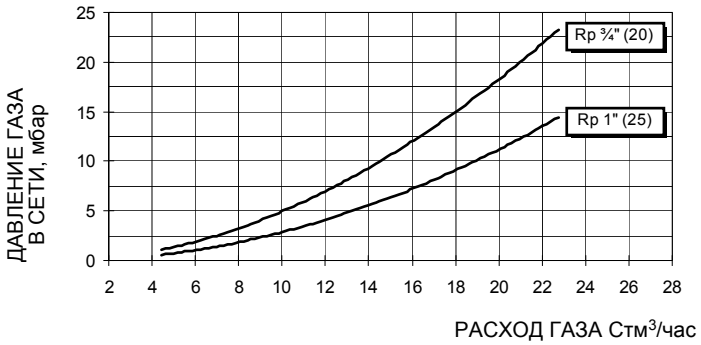

- **Горелки на сжиженном пропанеГорелки газовые**

LG120 L-.TN...

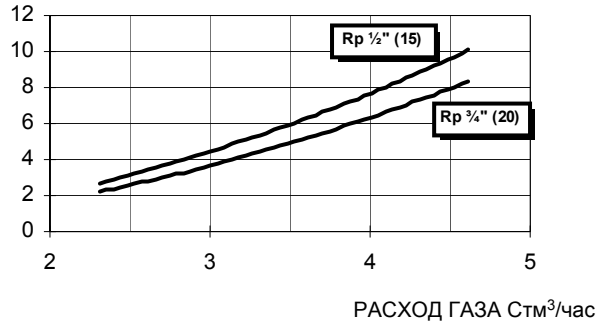

LG140 L-.TN...

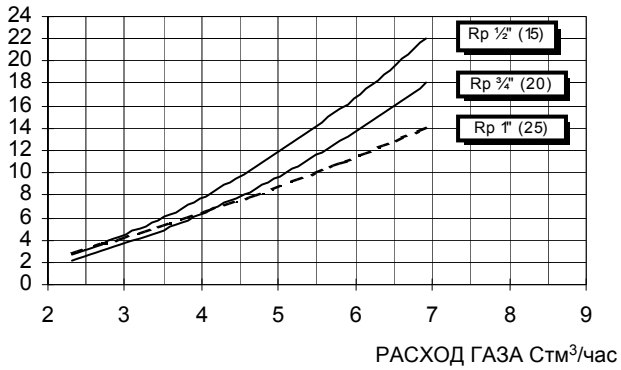

LG140 L-.xx...

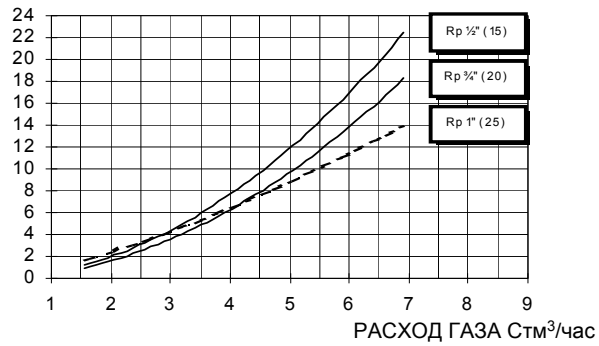

LG200 L-.TN...

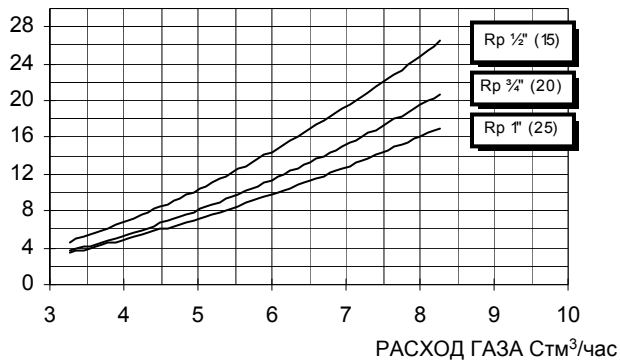

LG200 L-.xx...

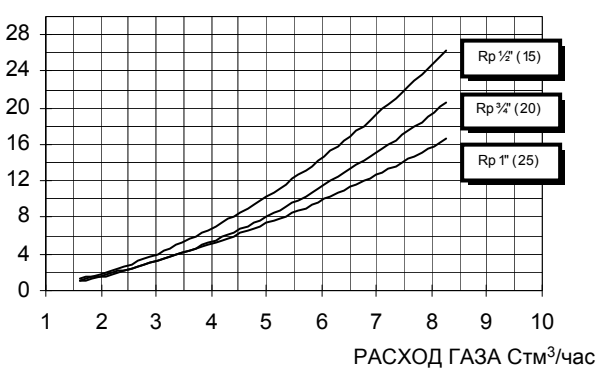

Горелки с низкими выбросами NOx

- **Рабочие диапазоны**

NGX120 M-.TN....

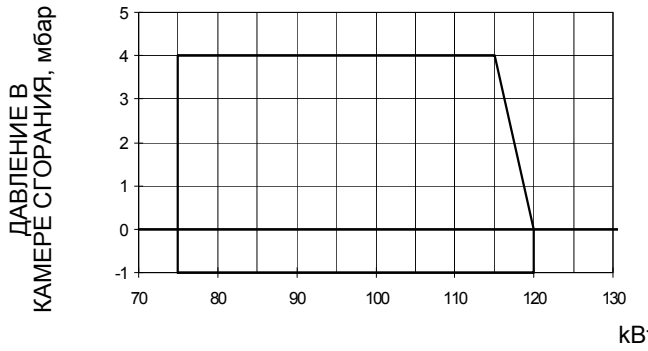

NGX120 M-.AB...

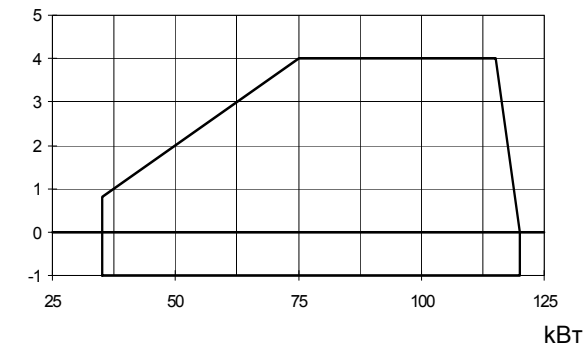

NGX200 M-.TN...

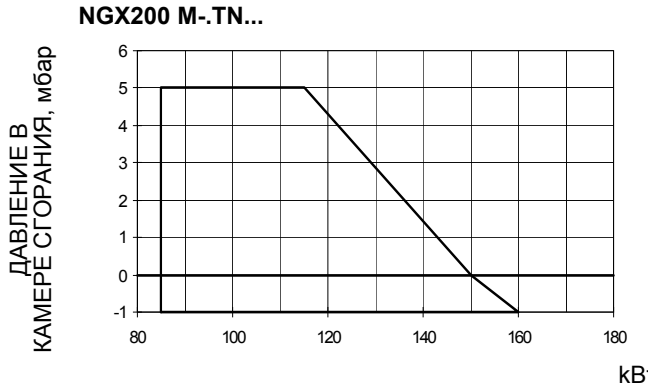

NGX200 M-.xx...

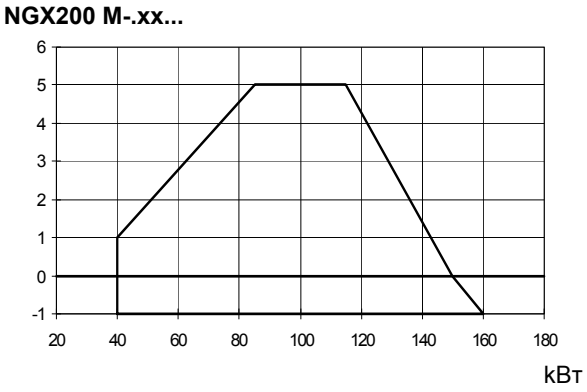

Чтобы получить мощность в ккал/ч, умножьте значение в кВт на 860.
Эти данные относятся к стандартным условиям: атмосферное давление 1013 мбар и температура окружающей среды 15°C.

- **Кривые соотношения “давление в сети - расход газа”**

NGX120 M-.TN...

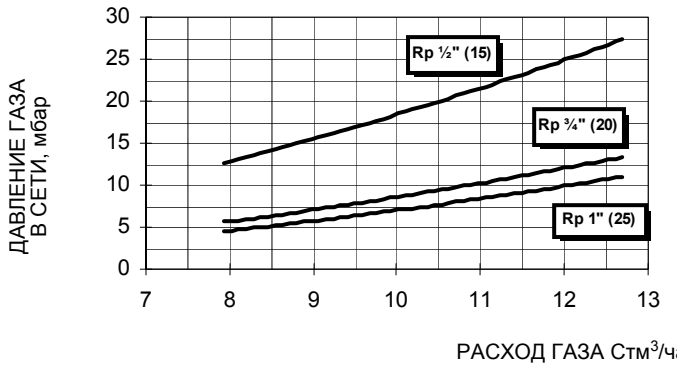

NGX120 M-.AB....

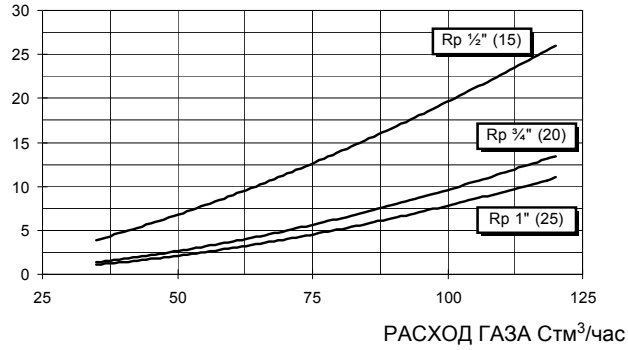

NGX200 M-.TN...

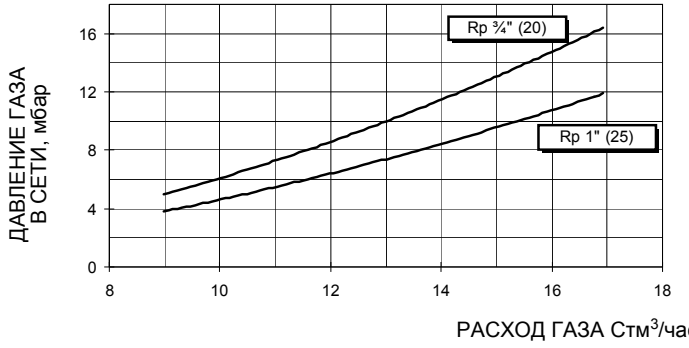

NGX200 M-.xx...

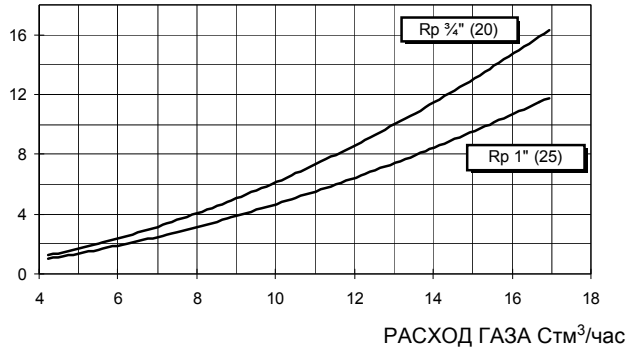

МОНТАЖ И ПОДКЛЮЧЕНИЯ

Упаковка

Горелки поставляются в картонных упаковках размерами
со стандартным соплом: 600мм x 370мм x 400мм (ширина x высота x глубина)

с длинным соплом: 750мм x 370мм x 400мм (ширина x высота x глубина).

Такая упаковка боится влажности, поэтому не разрешается штабелировать количество, превышающее максимальное, указанное на наружной стороне упаковки. В каждой упаковке находятся:

1 горелка с газовой рампой;

1 прокладка для установки между горелкой и котлом;

1 пакет с данным руководством.

При снятии упаковки горелки и при утилизации горелки соблюдайте процедуры, предусмотренные действующими нормами по утилизации материалов.

Монтаж горелки на котел

Для того, чтобы смонтировать горелку на котле, необходимо действовать следующим образом:

1 расположить соответствующим образом в амбразуре на дверце котла 4 крепежные шпильки, в соответствии с шаблоном отверстия, описанным в параграфе «Габаритные размеры»

2 установить прокладку на фланце горелки;

3 прикрепить горелку к котлу;

4 согласно ссылки, данной на Рис. 4, закрепить фланец к шпилькам котла с помощью гаек **D**, не затягивая их полностью;

5 отвинтить винты **VS** для того, чтобы снятьь сопло;

6 установить горелку и протянуть сопло через фланец до получения требуемой котлом /потребителем длины;

7 затем закрепить винты **VS;**

8 теперь затянуть полностью 4 крепежные гайки **D** фланца;

9 заделать промежуток между соплом и огнеупорной футеровкой специальным изолирующим материалом (жаропрочным волоконным жгутом или огнеупорным цементом).

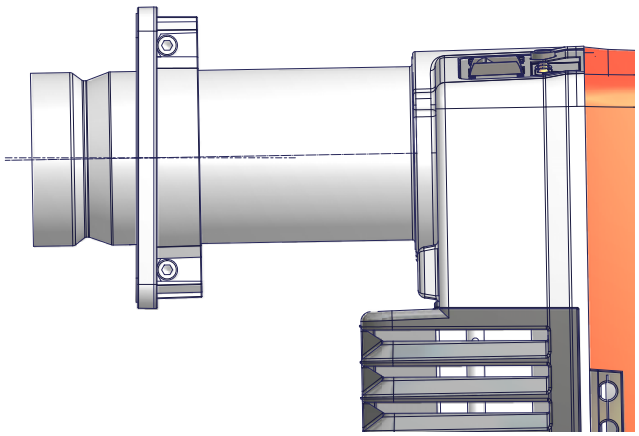

Рис. 4

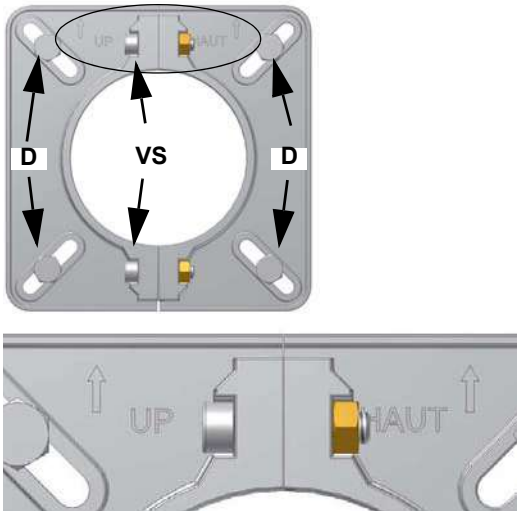

Рис. 5

Подбор горелки к котлу

Горелки, описанные в данной инструкции, испытывались на камерах сгорания, соответствующих норме EN676, размеры которых указаны на диаграмме . В случае, если горелка должна подбираться к котлу с камерой сгорания меньшего диаметра или меньшей длины, чем те, что указаны на диаграмме, необходимо связаться с заводом-изготовителем, чтобы установить возможность монтажа горелки на таком котле. Чтобы правильно подобрать горелку к котлу, проверить, что требуемая мощность и давление в камере сгорания попадают в диапазон работы. В противном случае необходимо проконсультироваться на Заводе-изготовителе для пересмотра выбора горелки.

Для выбора длины сопла необходимо придерживаться инструкций завода-изготовителя котла. При отсутствии таковых нужно ориентироваться на следующие рекомендации:

- **Трёхходовые котлы** (с первым поворотом газов в задней части котла): сопло должно входить в камеру сгорания не более, чем на 100 мм.
- **Котлы с реверсивной топкой:** в этом случае сопло должно входить в камеру сгорания, хотя бы на 50-100 мм., относительно плиты с трубным пучком.

Длина сопел не всегда соответствует данному требованию, поэтому, может возникнуть необходимость использовать распорную деталь соответствующей длины с тем, чтобы отодвинуть горелку назад до получения вышеуказанных размеров, или же сконструировать

соответствующее для применения сопло (связаться с изготовителем).

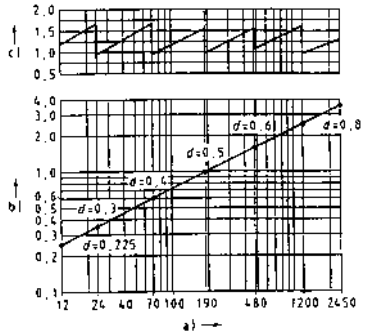

Рис. 6

Описание

a) Мощность, кВт
b) Длина топки, м
c) Удельная тепловая нагрузка топки, МВ/м^3
d) Диаметр камеры сгорания, м

Рис. 2 - Тепловая нагрузка, диаметр и длина испытываемой топки, в зависимости от топочной мощности в кВт.

Монтаж газовой рампы

⚠	**ПРИМЕЧАНИЕ:** ПЕРЕД ВЫПОЛНЕНИЕМ ПОДСОЕДИНЕНИЙ К РАСПРЕДЕЛИТЕЛЬНОЙ ГАЗОВОЙ СЕТИ УБЕДИТЬСЯ В ТОМ, ЧТО РУЧНЫЕ КРАНЫ ОТСЕЧЕНИЯ ГАЗА ЗАКРЫТЫ. ПРОЧИТАТЬ ВНИМАТЕЛЬНО ГЛАВУ “ПРЕДУПРЕЖДЕНИЯ” НАСТОЯЩИХ ИНСТРУКЦИЙ.

На рисунке приводятся схемы с компонентами, включенными в поставку горелки, и компонентами, которые должны устанавливаться монтажником. Схемы соответствуют действующим нормативам.

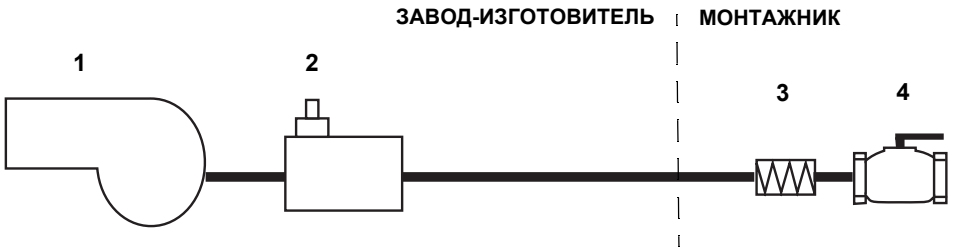

Условные обозначения

1 Горелка
2 Клапанная группа
3 Антивибрационная муфта
4 Ручной отсекающий кран

ПРИМЕЧАНИЕ: Антивибрационная муфта, ручной отсечной газовый кран и прокладки - не входят в стандартную поставку.

После монтажа газовой рампы подсоединить вилку клапанной группы и реле давления газа (на клапанной группе), стараясь не перепутать их местами.

Электрические соединения

⚠	**ВНИМАНИЕ:** после монтажа газовой рампы согласно данной схеме, необходимо провести тестирование на герметичность газового контура, согласно требований действующих нормативов.
⚠	**СОБЛЮДАЙТЕ ОСНОВНЫЕ ПРАВИЛА БЕЗОПАСНОСТИ, УБЕДИТЕСЬ В ПОДСОЕДИНЕНИИ ЗАЗЕМЛЕНИЯ К СИСТЕМЕ, ПРИ ПОДСОЕДИНЕНИИ БУДЬТЕ ВНИМАТЕЛЬНЫ И НЕ ПОМЕНЯЙТЕ МЕСТАМИ ФАЗУ И НЕЙТРАЛЬ, ПОДГОТОВЬТЕ ДИФФЕРЕНЦИАЛЬНЫЙ, ТЕРМОМАГНИТНЫЙ ВЫКЛЮЧАТЕЛЬ, ПОДХОДЯЩИЙ ДЛЯ ПОДКЛЮЧЕНИЯ К СЕТИ.**
	ВНИМАНИЕ: прежде, чем выполнять электрические подключения, убедитесь в том, что выключатель системы установлен в положение “ВЫКЛ” , а главный выключатель горелки тоже находится в положении 0 (OFF - ВЫКЛ). Прочитайте внимательно главу “ПРЕДУПРЕЖДЕНИЯ”, в части “Электрическое питание”.
⚠	**.ВНИМАНИЕ: если длина присоединительного кабеля термростатов электронного блока контроля пламени превышает 3 метра, предусмотреть разъединительное реле, как описано в прилагаемой схеме.**

Для выполнения подсоединений действовать следующим образом:

1 определить назначения соединительного разъема или разъемов, выходящих из горелки, в зависимости от модели:
   - - для питания (для всех моделей)
   - 4-х полюсный соединительный разъем - (для горелок AB - PR - MD)
   - 7-х полюсный соединительный разъем - (для горелок MD)
2 выполнить подсоединения к соединительным разъемам, на основании модели горелки (см. следующий параграф
3 горелка готова для последующих регулировок.

⚠	**ВНИМАНИЕ: горелка поставляется с электрической перемычкой между клеммами T6 и T8 в 4-х полюсной вилке TAB, со стороны внешних подключений (вилка). Если подключается термостат большого/малого пламени TAB, снять эту перемычку до подключения термостата**.
⚠	**ВАЖНО: перед запуском горелки, убедиться в том, что соединительные разъемы правильно подключены, в соответствии с указанными схемами.**

Идентификация соединительных разъемов.

Соединительный разъем для питаниЯ

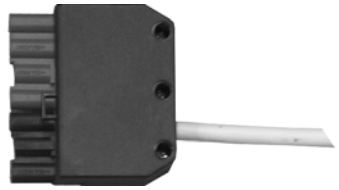

Разъем большого/малого пламени

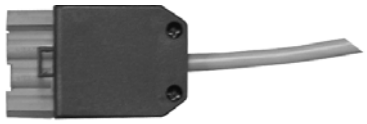

Соединительный разъем для одноступенчатых горелок

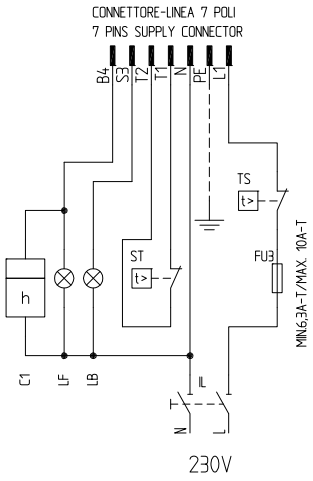

7-х полюсные соединительные разъемы

Соединительные разъемы для двуступенчатых-прогрессивных-модулирующих горелок

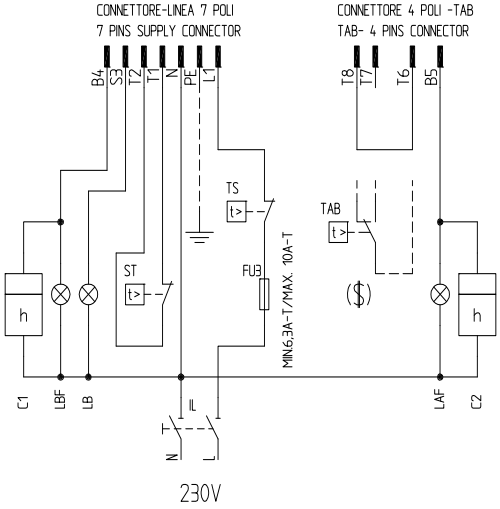

7- и 4-х полюсные соединительные разъемы

Описание

C1	СЧЕТЧИК ЧАСОВ РАБОТЫ НА МАЛОМ ПЛАМЕНИ
C2	СЧЕТЧИК ЧАСОВ РАБОТЫ НА БОЛЬШОМ ПЛАМЕНИ
FU1	ПЛАВКИЙ ПРЕДОХРАНИТЕЛЬ ЛИНИИ ДВИГАТЕЛЯ ВЕНТИЛЯТОРА
FU3	ПЛАВКИЙ ПРЕДОХРАНИТЕЛЬ ЛИНИИ
IL	ВЫКЛЮЧАТЕЛЬ ЛИНИИ ГОРЕЛКИ
IM	ВЫКЛЮЧАТЕЛЬ ЛИНИИ ДВИГАТЕЛЯ ВЕНТИЛЯТОРА
KM1	КОНТАКТОР ДВИГАТЕЛЯ ВЕНТИЛЯТОРА
LAF	СИГНАЛЬНАЯ ЛАМПОЧКА БОЛЬШОГО ПЛАМЕНИ ГОРЕЛКИ
LB	СИГНАЛЬНАЯ ЛАМПОЧКА БЛОКИРОВКИ ГОРЕЛКИ
LBF	СИГНАЛЬНАЯ ЛАМПОЧКА МАЛОГО ПЛАМЕНИ ГОРЕЛКИ
MV	ДВИГАТЕЛЬ ВЕНТИЛЯТОРА
ST	СЕРИЯ ТЕРМОСТАТОВ/РЕЛЕ ДАВЛЕНИЯ
TAB	ТЕРМОСТАТ/РЕЛЕ ДАВЛЕНИЯ БОЛЬШОГО/МАЛОГО ПЛАМЕНИ
TS	ПРЕДОХРАНИТЕЛЬНЫЙ ТЕРМОСТАТ/РЕЛЕ ДАВЛЕНИЯ

CONN-MOTORE СОЕДИНИТЕЛЬНЫЙ РАЗЪЕМ ДВИГАТЕЛЯ ВЕНТИЛЯТОРА
CONN-LINEA СОЕДИНИТЕЛНЫЙ РАЗЪЕМ ПИТАНИЯ ГОРЕЛКИ
CONN-TAB СОЕДИНИТЕЛЬНЫЙ РАЗЪЕМ БОЛЬШОГО/МАЛОГО ПЛАМЕНИ

($) ЕСЛИ ПРЕДУСМОТРЕНО "TAB", УБРАТЬ ПЕРЕМЫЧКУ МЕЖДУ КЛЕММАМИ T6-T8

- ***Схема для подключения датчиков (модулирующие горелки):***

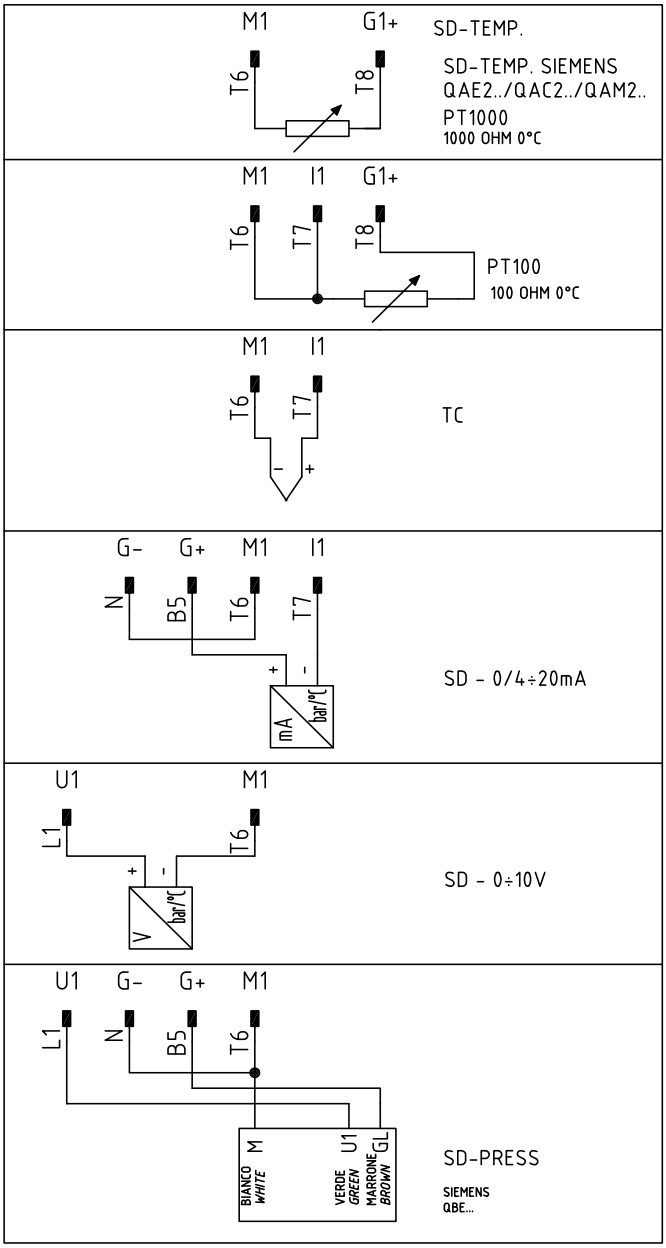

Рис. 7 - 7-х полюсный соединительный разъем для подсоединения датчиков

Условные обозначения

C1	Счетчик времени работы на малом пламени
FU1	Плавкий предохранитель линии двигателя вентилятора
FU3	Плавкий предохранитель линии
FU4	Вспомогательный плавкий предохранитель
IL	Выключатель линии горелки
IM	Выключатель линии двигателя вентилятора
KM1	Контактор двигателя вентилятора
LB	Лампочка сигнализации блокировки горелки
LBF	Лампочка сигнализации малого пламени горелки
MV	Двигатель вентилятора
SD-0:10V	Сигнал под напряжением
SD-0/4:20mA	Сигнал под током
SD-PRESS	Датчик давления
SMA	Селектор MAN/AUTO - РУЧН/АВТ
SMF	Ручной селектор работы: MIN малое пламя; 0 стоит; MAX большое пламя
ST	Серия термостатов или реле давления
TS	Предохранительный термостат/реле давления

Питание горелки без нейтрали

В том случае, если электрическое питание горелки 230 вольт фаза-фаза (без провода нейтрали), с электронным блоком Siemens LME2..(дополнительную информацию по устройству LME найдете в Приложении), необходимо добавить контур RC Siemens, RC466890660, как изображено на рисунке B.

Обозначения

C - Конденсатор (22nF/250V)
R - Сопротивление (1Мом)
(***) RC466890660 - Контур RC Siemens (Артикул: 2531003)

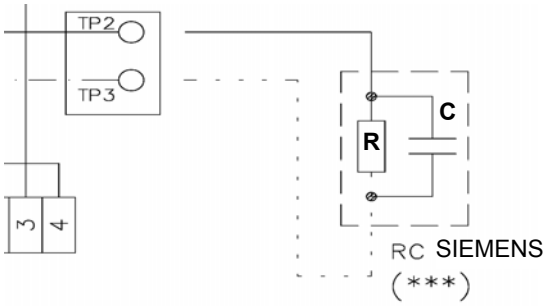

Рис. 8

На горелках без печатной платы, контур RC SIEMENS подсоединяется к клемме 2 и к клемме заземления электронного блока SIEMENS LME.

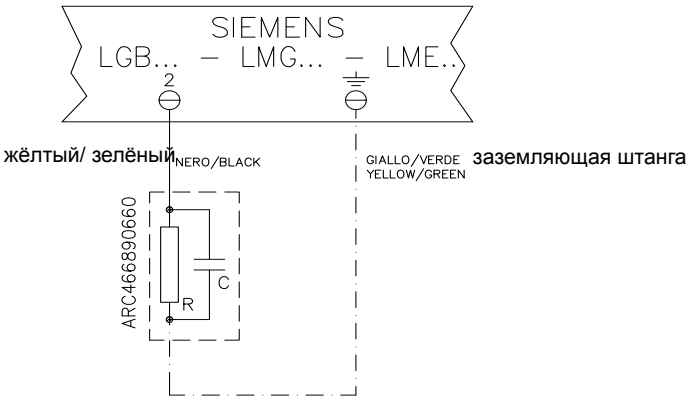

РЕГУЛИРОВАНИЕ РАСХОДА ВОЗДУХА И ГАЗА

Кривые давления в голове сгорания в зависимости от расхода газа

Кривые относятся к давлению в камере сгорания, равному 0 мбар!

Кривые давления газа в голове сгорания горелки, в зависимости от расхода газа, действительны только в том случае, если горелка правильно отрегулирована (процентное содержание остаточного O2 в уходящих газах - как в таблице "Рекомендуемые параметры выбросов", а CO - в пределах нормы). На этой фазе голова сгорания, дроссельный клапан и сервопривод находятся в максимально открытом положении. Смотрите , на котором изображено, как правильно измерить давление газа, принимая во внимание значения давления в камере сгорания, снятые с манометра или пользуясь техническими характеристиками котла/утилизатора.

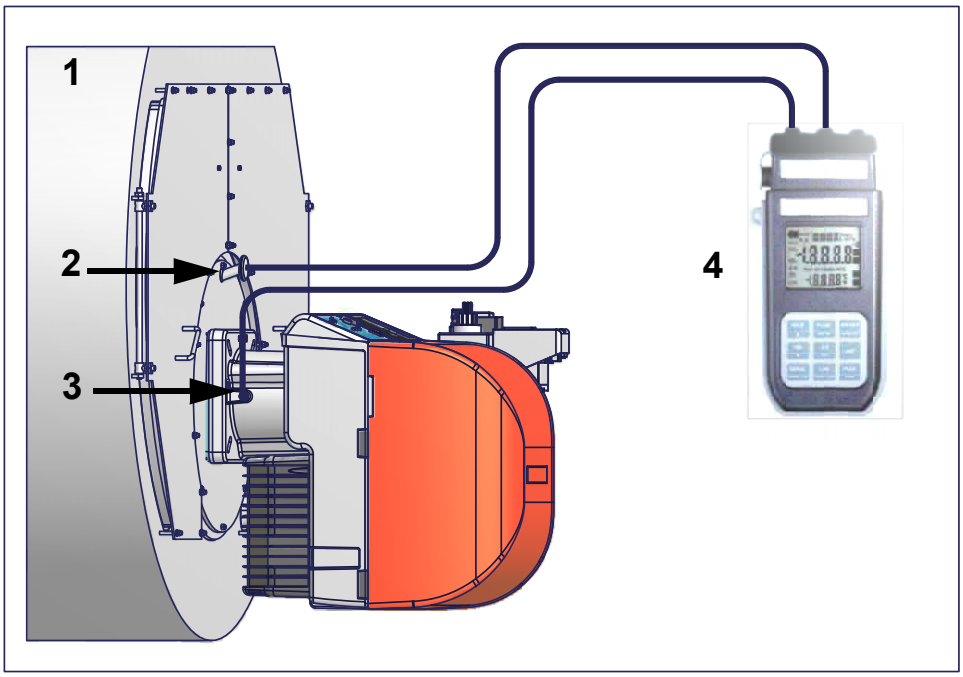

Рис. 9

Описание

1 Генератор
2 Штуцер для отбора давления в камере сгорания
3 Штуцер для отбора давления газа на дроссельном клапане
4 Манометр дифференциальный

Замер давления на голове сгорания

Подсоединить соответствующие датчики на входы манометра: один на штуцер для отбора давления котла (-2), чтобы снять значение давления в камере сгорания и другой на штуцер отбора давления газа на дроссельном клапане горелки. (-2), чтобы снять значение давления газа на голове сгорания.

На основании дифференциального давления, снятого таким образом, можно вычислить значение максимального расхода газа, используя при этом графики кривых соотношения “давление-расход” в голове сгорания, которые Вы найдете в следующем параграфе. Имея значение давления газа в голове сгорания (указывается на ординате), можно определить значение расхода в топке в кВт или Стм3/час (указывается на абсциссе).

ПРИМЕЧАНИЕ: КРИВЫЕ “ДАВЛЕНИЕ – РАСХОА ГАЗА” ОРИЕНТИРОВОЧНЫ; ДЛЯ ПРАВИЛЬНОЙ РЕГУЛИРОВКИ РАСХОДА ГАЗА ОБРАТИТЕСЬ К ПОКАЗАНИЯМ СЧЁТЧИКА.

Кривые “давление в голове сгорания - расход газа”

Горелки газовые

NG120

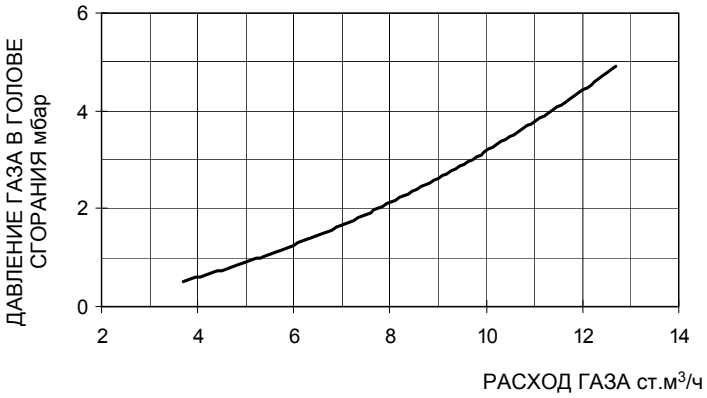

NG140

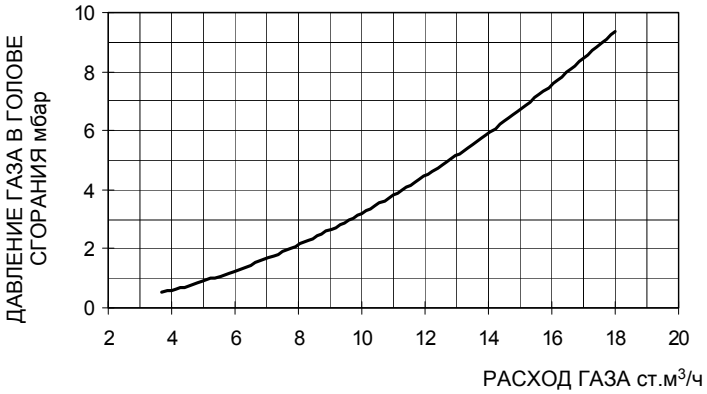

NG200

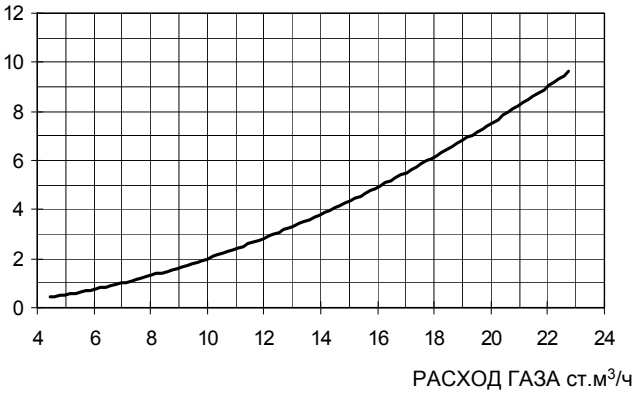

Горелки на сжиженном пропане

LG120

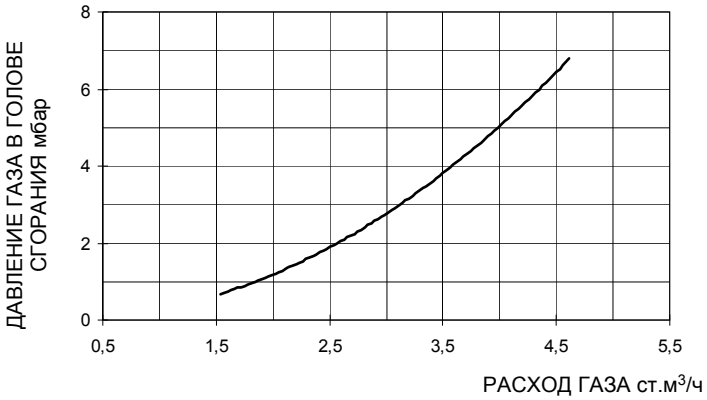

LG140

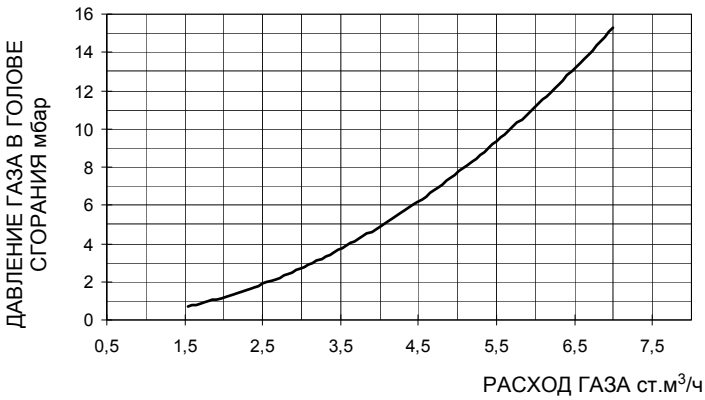

LG200

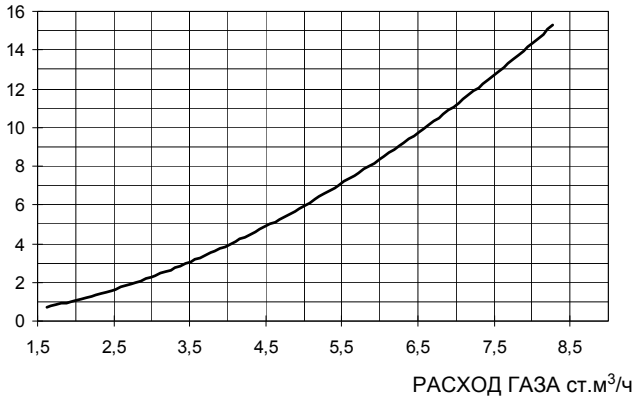

Горелки с низкими выбросами NOx

NGX120

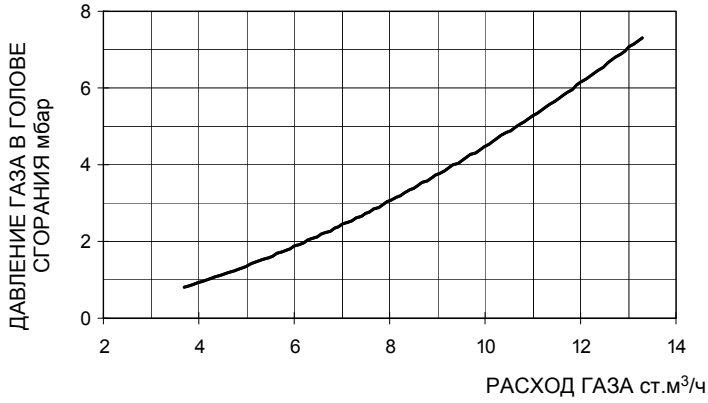

NGX200

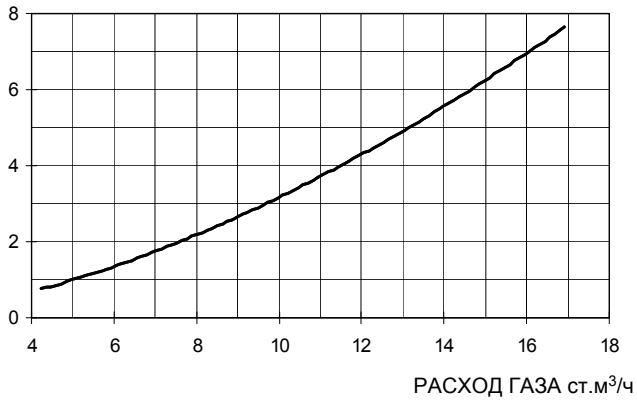

Регулирование расхода воздуха и газа

Для того, чтобы выполнить регулировки, необходимо открутить блокировочные винты и снять кожух горелки.

	***ВНИМАНИЕ:* прежде, чем запускать горелку, убедиться в том, что все ручные отсечные клапаны газа открыты и проверить, что значение давления на входе рампы соответствует значениям, указанным в параграфе "Технические характеристики". Кроме того, убедиться в том, что главный выключатель подачи питание вырублен.**
	ВНИМАНИЕ: При выполнении операций калибровки не включайте горелку с недостаточным расходом воздуха (опасность образования монооксида углерода); В том случае, если это произойдет, необходимо уменьшить медленно подачу газа и вернуться к нормальным показателям продуктов выброса.
	ВНИМАНИЕ! ОПЛОМБИРОВАННЫЕ ВИНТЫ КАТЕГОРИЧЕСКИ ЗАПРЕЩАЕТСЯ ОТКРУЧИВАТЬ! ГАРАНТИЯ НА ДЕТАЛЬ ТЕРЯЕТСЯ!

Мощность при розжиге

Мощность при розжиге не должна превышать 120 кВт (на одноступенчатых горелках) или 1/3 от максимальной рабочей мощности (на двуступенчатых, прогрессивных и модулирующих горелках). С тем, чтобы отвечать этим требованиям, горелки оснащаются дроссельными клапанами и/или медленно открывающимися предохранительными клапанами.

На двуступенчатых, прогрессивных или модулирующих горелках, мощность работы на малом пламени должна быть выше минимальной мощности, указанной в диапазоне работы горелки (см. "Диапазон работы" на стр.12).

	ВАЖНО! Избыток воздуха регулируется согласно рекомендуемых параметров, приводимых в следующей таблице:

Рекомендуемые параметры горения		
Топливо	Рекомендуемое значение CO_2 (%)	Рекомендуемое значение O_2 (%)
Природный газ	9 ÷ 10	3 ÷ 4.8
Сжиженный газ	11 ÷ 12	2.8 ÷ 4.3

Регулирование - общее описание

Регулирование расхода воздуха и топлива выполняется сначала на максимальной мощности (большое пламя), воздействуя соответственно на воздушную заслонку и варьируемый сектор.

- Проверить, что параметры продуктов сгорания находятся в рамках рекомендуемых предельных значений.
- Проверить расход газа с помощью счетчика или, если это невозможно сделать, проверить давление на голове сгорания с помощью дифференциального манометра, как описано в параграфе "Измерение давления в голове сгорания" на Стр.21.
- Затем, отрегулировать мощность на всех промежуточных точках между минимальной и максимальной, настроив рабочую кривую с помощью пластинки варьируемого сектора. Варьируемый сектор закрепляет соотношение воздух/газ в этих точках, регулируя открытие - закрытие дроссельного газового клапана.
- И в конце, определить мощность в режиме малого пламени, воздействуя на микровыключатель малого пламени сервопривода во избежание слишком высокой мощности в режиме малого пламени или, слишком низкой температуры уходящих газов, что может привести к образованию конденсата в дымоходе.

Для того, чтобы изменить регулировку горелки во время пуско-наладки на месте, придерживаться нижеприведенных процедур.

Процедура регулирования

1 Перед розжигом горелки, для достижения положения большого пламени в полной безопасности, перевести кулачок большого пламени сервопривода, в положение соответствующее положению кулачка малого пламени (с тем, чтобы горелка работала на малой мощности).

2 запустить горелку, установив на **ON** главный выключатель **A** горелки: в случае блокировки (при этом загорится индикатор **B** на электрощите) нажать кнопку RESET (**C**), находящуюся на крышке горелки (См. “РАБОТА ГОРЕЛКИ” на стр..12);

3 запустить горелку с помощью ряда термостатов; подождать пока завершится фаза предварительной продувки и запустится горелка;

4 вывести горелку в режим большого пламени, с помощью термостата **TAB (за исключением одноступенчатых моделей).**

5 перейти к регулировкам по воздуху и газу: все время сверяться с анализами уходящих газов, во избежание горения с недостатком воздуха, необходимо увеличивать подачу воздуха, в зависимости от изменения расхода газа, выполненного согласно нижеуказанной процедуре;

6 Затем, постепенно сдвигать микровыключатель большого пламени сервопривода в сторону наращивания мощности до тех пор, пока он не достигнет положения большого пламени, при этом все время необходимо контролировать значения выбросов продуктов сгорания и возможно подачу газа с помощью стабилизатора, встроенного в клапанную группу, а воздух - с помощью кулачка с прорезью (см. следующие пункты) .

Для калибровки см. следующую таблицу соответствия функций кулачков. На сервоприводе не предусматривается ручной орган управления воздушной заслонкой. Регулирование кулачков выполняется отверткой, которой отвинчивают или завинчивают винт **VS** внутри кулачка.

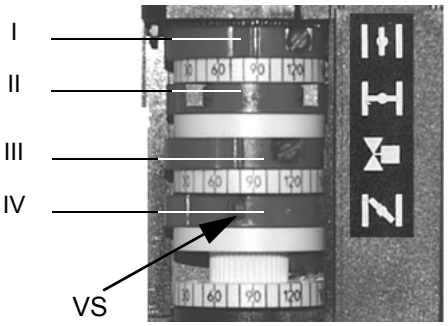

BERGER STA4.5B0.3 - BERGER STA13B0.36	
Положение большого пламени (установить на 90°)	I
Положение малого пламени и розжига	IV
Положение паузы (установить на 0°)	II
Не используется	III

Berger STA4.5BO.37/6 - STA13B3.41

7 Отрегулировать **расход газа в режиме большого пламени** на значения требуемые котлом/потребителем, воздействуя на стабилизатор давления, встроенный в клапанную группу:

⚠ *Группа регулирования давления настраивается на заводе изготовителе. Настроенные значения затем должны быть подогнаны под требования отопительной системы на месте монтажа. Убедительная просьба внимательно прочитать инструкции, поставляемые вместе с горелкой ее производителем*

На заводе-изготовителе голова сгорания горелки настраивается на положение максимальной мощности “MAX”. Настройка на максимальную мощность соответствует положению головы “выдвинута полностью вперед” - для стандартного типа горелок (Рис. 11) и положению “полностью назад” - для горелок с низкими выбросами NOx (Рис. 12). Установка головы в положении “полностью вперед” - подразумевает под собой ее выдвижение внутрь камеры сгорания котла, в то время положение “полностью назад” означает - в сторону оператора. Что касается работы на сниженной мощности, необходимо последовательно сдвинуть голову сгорания по направлению положения “МИН”, вращая винт **VRT** (Рис. 10) по часовой стрелке. Индикатор D указывает на перемещение головы сгорания.

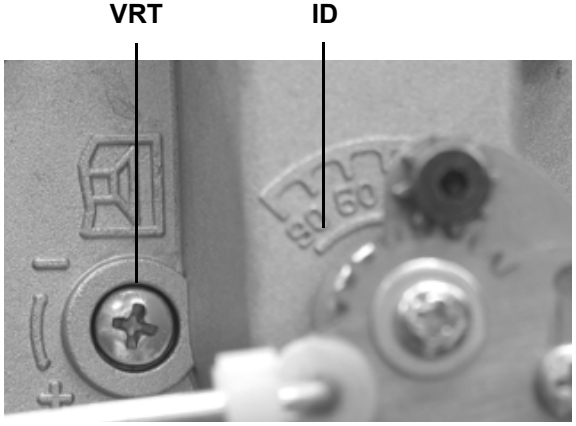

Рис. 10 -

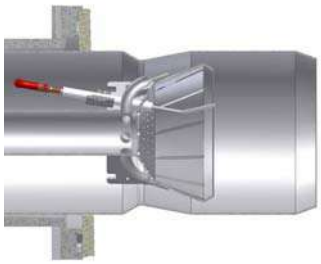

Рис. 11: Голова сгорания, выдвинутая полностью вперед

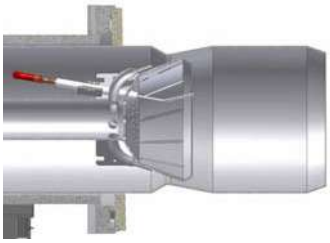

Рис. 12: Головка сгорания, выдвинутая полностью назад

8 .Теперь необходимо отрегулировать расход воздуха, в зависимости от типа регулирования горелки (одноступенчатое, двуступенчатое, прогрессивное, модулирующее):

9 снять крышку сервопривода (за исключением одноступенчатых моделей) и держать сервопривод в положении розжига (положение розжига = 0° на индикаторе воздушной заслонки **ID**)

Горелки одноступенчатые

Для того, чтобы выполнить регулировки расхода воздуха в одноступенчатых моделях , действовать следующим образом:

10 расслабить винт **VR (см. нижеприведенный рисунок)**

11

12 сместить индикатор **ID** вдоль градуированной прорези в сторону + или -, для увеличения или уменьшения расхода воздуха, на основании требуемых значений продуктов сгорания; вновь закрепить винт.

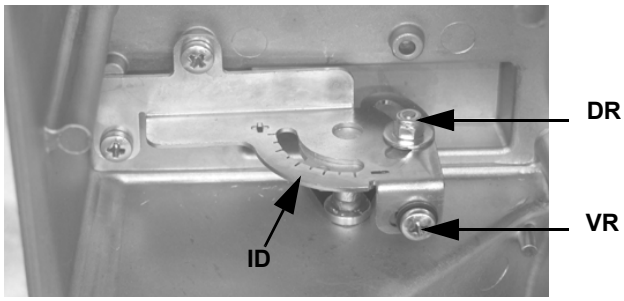

Рис. 13

Горелки двуступенчатые, прогрессивные и модулирующие

13 Регулирование расхода воздуха горения осуществляется с помощью сервопривода. Сервопривод должен быть всегда повернут на 90° (см. следующий параграф), при любой настройке большого и малого пламени. Открытие воздушной заслонки регулируется с помощью кулачка с прорезью на Рис. 14. Для того, чтобы отрегулировать расход воздуха, необходимо расслабить гайку **RA** (Рис. 14) и двигать рычажок **VRA** вдоль прорези, как указано, для увеличения или уменьшения расхода воздуха, пока не получите необходимый расход, затем заблокировать гайку **RA** в соответствующем положении.

14 Вывести горелку в режим малого пламени с помощью термостата **TAB.**

15 При возникновении необходимости подкорректировать расход газа, отрегулированный согласно пунктов 1 и 2 этого параграфа, расслабить винт **V1** (Рис. 15) и отрегулировать угол раскрытия дроссельного клапана, вращая пластинку **C**, воздействуя на винт **V3** (вращение по часовой стрелке - для уменьшения расхода газа, а против часовой стрелки - для увеличения). Индикатор **S** указывает угол раскрытия.

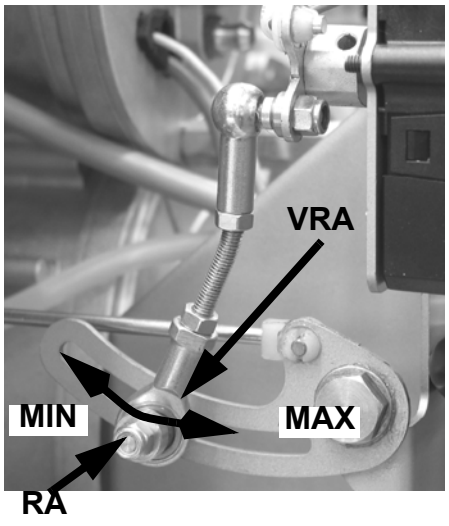

Рис. 14

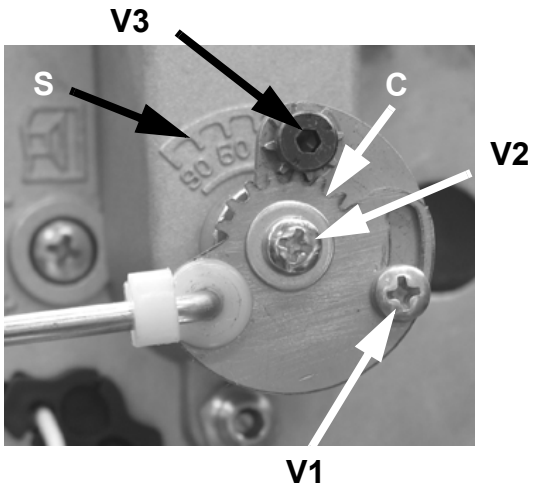

Рис. 15

Модулирующие горелки

1 Для того, чтобы отрегулировать расход воздуха на малом пламени и в промежуточных точках, действовать следующим образом (см. также стр.46):

2 Нажать на 5 секунд кнопку **EXIT** на модуляторе (стр46); когда загорится индикатор с символом “рука”, воздействовать на стрелку, выводя сервопривод постепенно в положение максимального открытия;

3 останавливаться напротив каждого винта V: для того, чтобы отрегулировать воздух - воздействовать на винт, который находится напротив подшипничка.

4 Нажать на кнопку EXIT, чтобы выйти из ручной настройки.

Регулирование клапанной группы одноступенчатых и двуступенчатых горелок

Мультиблок MB-DLE

Мультиблок - это компактная группа, состоящая из двух клапанов, реле давления газа, стабилизатора давления и газового фильтра. Регулировка расхода газового клапана выполняется при помощи регулятора **RP** после ослабления на несколько оборотов стопорного винта **VB**. При откручивании регулятора RP клапан открывается, при закручивании - закрывается. Для регулировки быстрого срабатывания снять колпачок T, перевернуть его и вставить на ось VR соответствующим пазом, расположенным сверху. При ввинчивании расход при розжиге уменьшается, при отвинчивании - расход при розжиге увеличивается.Не регулируйте винт **VR** при помощи отвёртки. Стабилизатор давления регулируется при помощи винта **VS**, расположенного под крышкой C: при ввинчивании давление увеличивается, при отвинчивании - уменьшается.

N.B.: Винт **VSB** должен сниматься только для замены катушки

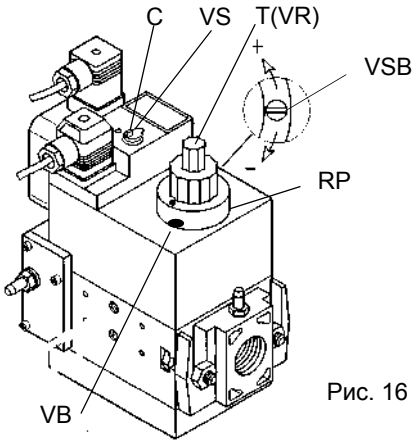

Рис. 16

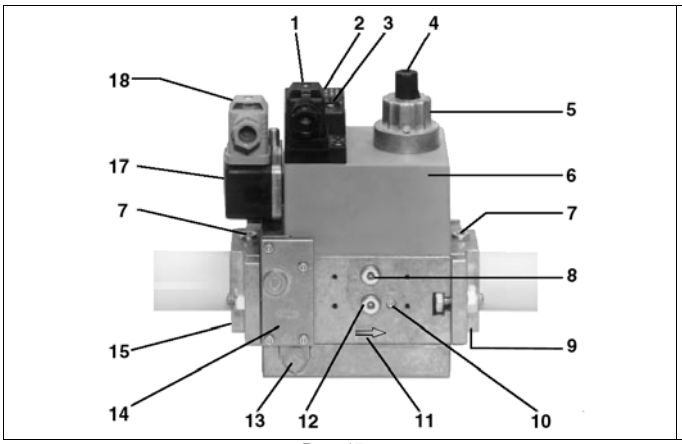

Рис. 17

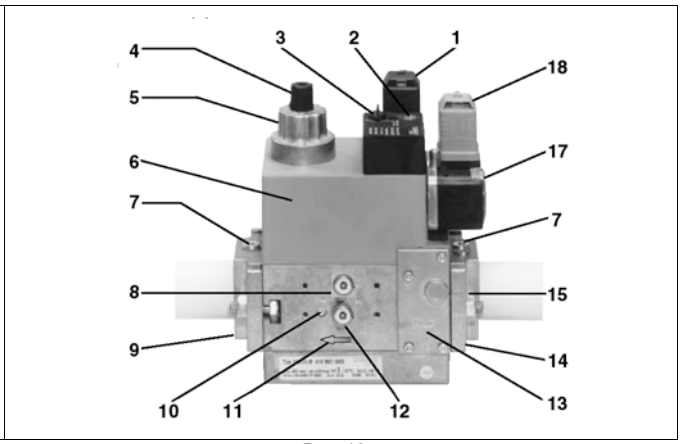

Рис. 18

Условные обозначения

1 Электрическое подключение клапанов
2 Индикатор работы (опция)
3 Крышка стабилизатора давления
4 Крышечка регулирования “старт”
5 Гидравлический тормоз и регулятор расхода
6 Катушка
7 Присоединительное отверстие измерителя G 1/8
8 СПрисоединительное отверстие измерителя G 1/8 после клапана 1, с обеих сторон
9 Фланец на выходе
10 Присоединительное отверстие измерителя M4 после клапана 2
11 Направление потока газа
12 Присоединительное отверстие измерителя G 1/8 после клапана 1, с обеих сторон
13 Сбросное отверстие
14 Фильтр (под крышкой))
15 Фланец на входе
17 Реле давления
18 Электрическое подключение реле давления

Проверка функции регулирования

1 Перевести горелку в режим большого пламени

2 Замерить давление газа **A** и **B** (см. Рис. 19)

3 Медленно закрывать шаровой клапан перед компактной группой до тех пор, пока давление газа на входе **A** не опустится на 2 мбара (искуственный газ на 1 мбар). Давление газа на выходе **B** может максимально опуститься только на 0,5 мбара. В обратном случае проверить и подкорректировать настройку или выбранный прибор.

4 Система не должна запускаться в работу, если диапазон регулирования недостаточен.

5 Вновь открыть шаровой клапан.

Блок контроля герметичности VPS504 (опция)

В его задачу входит проверка герметичности отсечных газовых клапанов. Проверка осуществляется, как только термостат котла подаёт сигнал, разрешающий пуск горелки через внутренний мембранный насос, под давлением в испытательном контуре, превышающем на 20 мбар давление на подаче газа.

Для того, чтобы установить блок контроля герметичности DUNGS VPS504 на клапанах MD/DLE, действовать следующим образом:

1). отключить подачу газа;

2). отключить электрическое питание

3). снять крепежные винты группы Multibloc (Рис. 21-A)

4). вставить уплотнительные кольца (10,5x2,25) в VPS 504 (Рис. 22-B, Рис. 21-B)

5). закрутить 4 винта блока контроля герметичности (M4x16) Рис. 21-C.

В случае повторного монтажа (при трансформации или ремонте) вставить только винты.

6). При завершении всех операций проверить блок на герметичность и работу.

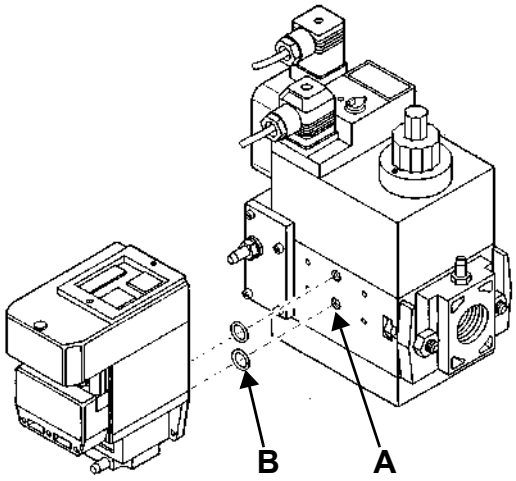

Рис. 19

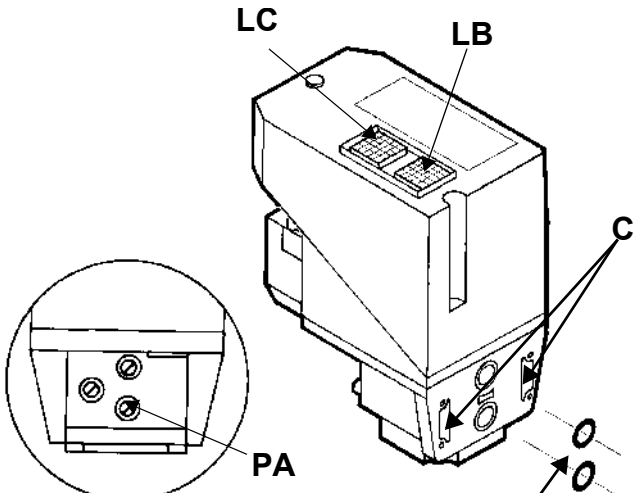

Рис. 20

Для проверки работы, подсоедините манометр к штуцеру для отбора давления **PA** (Рис. 22). Если проверка завершилась положительно, через несколько секунд зажигается жёлтая лампочка **LC.** В противном случае загорается красная лампочка блокировки **LB**. Чтобы перезапустить горелку, необходимо разблокировать блок управления нажатием на светящуюся кнопку **LB**.

Регулировка реле давления воздуха и газа

Функцией **реле давления воздуха** является создание безопасности работы электронного блока (блокировка), если давление воздуха не будет соответствовать предусмотренному значению. В случае блокировки, необходимо разблокировать горелку при помощи кнопки разблокировки электронного блока, имеющейся на контрольной панели горелки.
Реле давления газа контролируют давление, чтобы препятствовать работе горелки в тех случаях, когда значение давления не будет соответствовать дозволенному диапазону давления.

Настройка реле давления воздуха

Регулировка реле давления воздуха выполняется следующим образом:

- Снимите прозрачную пластиковую крышку.
- После выполнения регулировки расхода воздуха и газа включите горелку и на фазе предварительной продувки медленно поворачивайте регулировочное кольцо **VR** по часовой стрелке до тех пор, пока не сработает аварийная блокировка горелки.
- Считать на шкале значение давления и уменьшить его на 15%.
- Повторите цикл запуска горелки, проверяя, что она правильно функционирует.
- Установите на место прозрачную крышку реле давления.

Регулировка реле минимального давления газа

Для калибровки реле давления газа выполните следующие операции:

- Убедиться в том, что фильтр чистый
- Снимите крышку из прозрачного пластика.
- При работающей горелке на максимальной мощности, измерьте давление на штуцере отбора давления реле минимального давления газа.
- Медленно закрывайте ручной отсекающий кран, находящийся перед реле давления (см. график монтажа газовых рамп), вплоть до снижения давления на 50% от значения считанного ранее. Убедитесь, что значение CO в уходящих газах не увеличилось: если значение CO выше нормативных значений, открывайте медленно отсекающий клапан, пока значение не снизится до вышеуказанного значения.
- Убедитесь, что горелка работает нормально.
- Вращайте регулировочное кольцо реле давления по часовой стрелке (для увеличения давления), вплоть до отключения горелки.
- Полностью откройте ручной отсекающий клапан.
- Установите на место прозрачную крышку.

ЧАСТЬ II: ИНСТРУКЦИЯ ПО ЭКСПЛУАТАЦИИ

ОГРАНИЧЕНИЯ ПРИ ИСПОЛЬЗОВАНИИ

ГОРЕЛКА РАЗРАБОТАНА И ИЗГОТОВЛЕНА ДЛЯ РАБОТЫ НА ТЕПЛОГЕНЕРАТОРЕ (КОТЛЕ, ВОЗДУХОНАГРЕВАТЕЛЕ, ПЕЧИ И Т.Д.) ТОЛЬКО ПРИ УСЛОВИИ ПРАВИЛЬНОГО ПОДСОЕДИНЕНИЯ, ИСПОЛЬЗОВАНИЕ В ДРУГИХ ЦЕЛЯХ МОЖЕТ ПОСЛУЖИТЬ ИСТОЧНИКОМ ОПАСНОСТИ.

ПОЛЬЗОВАТЕЛЬ ДОЛЖЕН ОБЕСПЕЧИТЬ ПРАВИЛЬНЫЙ МОНТАЖ АППАРАТА, ПОРУЧИВ УСТАНОВКУ КВАЛИФИЦИРОВАННОМУ ПЕРСОНАЛУ, А ВЫПОЛНЕНИЕ ПЕРВОГО ЗАПУСКА ГОРЕЛКИ - СЕРВИСНОМУ ЦЕНТРУ, ИМЕЮЩЕМУ РАЗРЕШЕНИЕ ЗАВОДА-ИЗГОТОВИТЕЛЯ ГОРЕЛКИ.

ОСОБОЕ ВНИМАНИЕ НЕОБХОДИМО УДЕЛИТЬ ЭЛЕКТРИЧЕСКИМ СОЕДИНЕНИЯМ С РЕГУЛИРОВОЧНЫМИ И ПРЕДОХРАНИТЕЛЬНЫМИ ПРИСПОСОБЛЕНИЯМИ ТЕПЛОГЕНЕРАТОРА (РАБОЧИМИ И ПРЕДОХРАНИТЕЛЬНЫМИ ТЕРМОСТАТАМИ И Т.Д.), КОТОРЫЕ ОБЕСПЕЧИВАЮТ ПРАВИЛЬНУЮ И БЕЗОПАСНУЮ РАБОТУ ГОРЕЛКИ.

НЕ ДОПУСКАЕТСЯ ВКЛЮЧЕНИЕ ГОРЕЛКИ ДО МОНТАЖА НА ТЕПЛОГЕНЕРАТОРЕ ИЛИ ПОСЛЕ ЕЁ ЧАСТИЧНОГО ИЛИ ПОЛНОГО ДЕМОНТАЖА (ОТСОЕДИНЕНИЕ, ДАЖЕ ЧАСТИЧНОЕ, ЭЛЕКТРОПРОВОДОВ, ОТКРЫТИЕ ЛЮКА ГЕНЕРАТОРА, ДЕМОНТАЖА ЧАСТЕЙ ГОРЕЛКИ).

НЕ ДОПУСКАЕТСЯ ОТКРЫТИЕ И ДЕМОНТАЖ КАКОЙ-ЛИБО ЧАСТИ ГОРЕЛКИ.

ИСПОЛЬЗУЙТЕ ТОЛЬКО ГЛАВНЫЙ ВЫКЛЮЧАТЕЛЬ ("ON-OFF" (ВКЛ./ВЫКЛ.)), КОТОРЫЙ БЛАГОДАРЯ СВОЕЙ ДОСТУПНОСТИ СЛУЖИТ ТАКЖЕ АВАРИЙНЫМ ВЫКЛЮЧАТЕЛЕМ, И, ПРИ НЕОБХОДИМОСТИ, ДЕБЛОКИРОВОЧНУЮ КНОПКУ.

В СЛУЧАЕ АВАРИЙНОЙ БЛОКИРОВКИ, СБРОСИТЬ БЛОКИРОВКУ НАЖАВ СПЕЦИАЛЬНУЮ КНОПКУ RESET. В СЛУЧАЕ НОВОЙ БЛОКИРОВКИ - ОБРАТИТЬСЯ В СЛУЖБУ ТЕХПОМОЩИ, НЕ ВЫПОЛНЯЯ НОВЫХ ПОПЫТОК СБРОСА БЛОКИРОВКИ.

ВНИМАНИЕ: ВО ВРЕМЯ НОРМАЛЬНОЙ РАБОТЫ ЧАСТИ ГОРЕЛКИ, РАСПОЛОЖЕННЫЕ РЯДОМ С ТЕПЛОГЕНЕРАТОРОМ (СОЕДИНИТЕЛЬНЫЙ ФЛАНЕЦ), НАГРЕВАЮТСЯ. НЕ ПРИКАСАЙТЕСЬ К НИМ ВО ИЗБЕЖАНИЕ ПОЛУЧЕНИЯ ОЖОГОВ.

РАБОТА

⚠	ПЕРЕД РОЗЖИГОМ ГОРЕЛКИ УБЕДИТЬСЯ, ЧТО РУЧНЫЕ КЛАПАНЫ ОТСЕЧЕНИЯ ГАЗА ОТКРЫТЫ, А ОБЩИЙ ВЫКЛЮЧАТЕЛЬ ПИТАНИЯ ЗАКРЫТ.

- Подать напряжение на горелку с помощью главного включателя котла;
- для двуступенчатых моделей, установить на **ON** главный включатель горелки **A**;
- убедиться в том, что электронный блок не заблокирован, при необходимости разблокировать его с помощью разблокировочной кнопки, расположенной на крышке горелки;
- проверить, что ряд термостатов (или реле давления) подает на горелку разрешительный сигнал на работу (на двуступенчатых горелках загорается индикатор **L1**);
- начинается цикл запуска горелки: электронный блок запускает в работу вентилятор горелки;
- по завершении предварительной продувки вводится в действие запальный трансформатор (в двуступенчатых горелках загорается индикатор LT) и через несколько секунд подается питание на газовый электроклапан: горелка запускается в работу;
- запальный трансформатор остается подключенным еще на несколько секунд после появления пламени (время пост-розжига); по завершении этого периода он исключается из контура.
- **Для двуступенчатых горелок:** горелка после розжига остается в режиме малого пламени (на двуступенчатых моделях горит индикатор **L1**) или же выводится в режим большого пламени (горит индикатор **L2** на двуступенчатых моделях), в зависимости от потребностей отопительной системы.
-

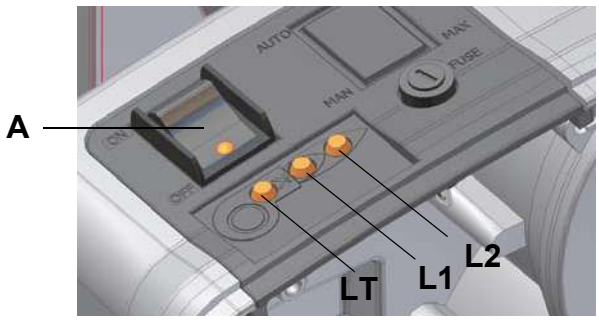

Исполнение двуступенчатое-прогрессивное-модулирующее (с модулятором RWF 40)

ЧАСТЬ III: ОБСЛУЖИВАНИЕ

Необходимо, хотя бы раз в год, выполнять нижеуказанные операции по уходу за горелкой. В случае сезонной работы горелки, рекомендуется выполнять профилактику в конце каждого отопительного сезона; в случае же непрерывной работы необходимо выполнять профилактику через каждые 6 месяцев.

ВНИМАНИЕ! ВСЕ РАБОТЫ НА ГОРЕЛКЕ ДОЛЖНЫ ВЫПОЛНЯТЬСЯ С РАЗОМКНУТЫМ ГЛАВНЫМ ВЫКЛЮЧАТЕЛЕМ И ПРИ ПОЛНОСТЬЮ ЗАКРЫТЫХ РУЧНЫХ ОТСЕЧНЫХ ТОПЛИВНЫХ КРАНАХ.

ВНИМАНИЕ: ВНИМАТЕЛЬНО ПРОЧИТАЙТЕ ПРЕДУПРЕЖДЕНИЯ В НАЧАЛЕ ИНСТРУКЦИЙ..

ПЕРИОДИЧЕСКИЕ ОПЕРАЦИИ

- Почистить фильтры газовых клапанов.
- Снять, проверить и почистить голову сгорания (см. Рис. 30 и последующие)
- Проверить запальный и контрольный электроды, почистить, подрегулировать и, при необходимости, заменить . В случае возникновения сомнений, проверить систему контроля после запуска горелки, следуя схемам на Рис. 36).
- Почистить и смазать рычажки и вращающиеся части..

: **ВНИМАНИЕ:** если во время обслуживания горелки понадобится разобрать газовую рампу и снять с нее компоненты, не забудьте впоследствии, установив их обратно на место, произвести тест на герметичность, согласно требований действующих нормативов!

Разборка фильтра MULTIBLOC DUNGS MB-DLE 405..412

- Проверяйте фильтр по меньшей мере раз в год!
- Заменяйте фильтр, если разница давления между точками 1 и 3 (Рис. 4) $\Delta p > 10$ мбар.
- Заменяйте фильтр, если разница давления между точками 1 и 3 удвоилась с момента последней проверки.

Замена фильтра может выполняться без замены корпуса

1 Прервите приток газа, закрывая ручной отсекающий кран.

2 Отвинтите винты 1 ÷ 4 шестигранным ключом № 3 и снимите крышку фильтра 5 на Рис. 6.

3 Замените патрон фильтра 6.

4 Поставьте на место крышку 5, завинтите и затяните, не перетягивая, винты 1 ÷ 4.

5 Выполните функциональную проверку герметичности, $p_{max.}$ = 360 мбар.

6 Обратить внимание на то, чтобы внутрь клапана не попадала грязь

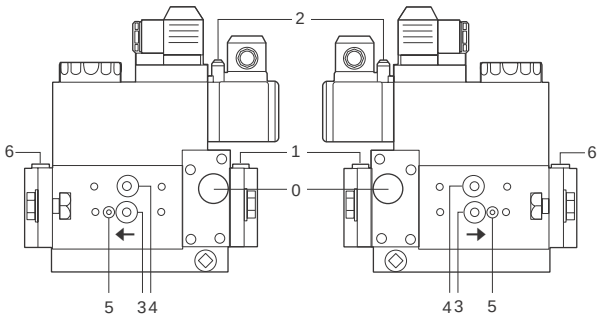

Рис. 21

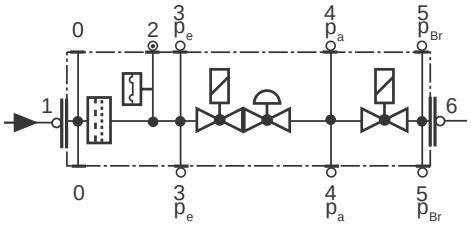

Рис. 22

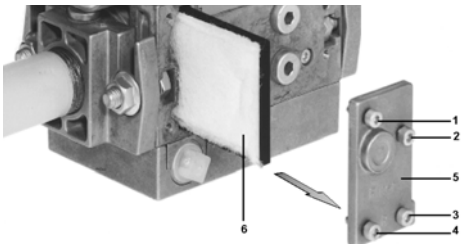

Рис. 23

Разборка фильтра DUNGS MB-DLE 415 - 420 B01 1" 1/2 - 2"

- Проверять фильтр по меньшей мере раз в год!

- Менять фильтр, если разница давления между точками 1 и 2 ∆p> 10 мбар.
- Менять фильтр, если разница давления между точками 7 и 12 с момента последней проверки удвоилась.

Замена фильтра может выполняться без замены корпуса.

1 Прервать приток газа, закрывая ручной отсекающий кран.

2 Снять винты A ÷ D.

3 Заменить патрон фильтра E.

4 Поставить на место корпус фильтра, завинтить и затянуть винты A÷D, не перетягивая.

5 Выполнить функциональную проверку герметичности, $p_{max.}$ = 360 мбар.

6 Обратить внимание на то, чтобы внутрь клапана не попадала грязь

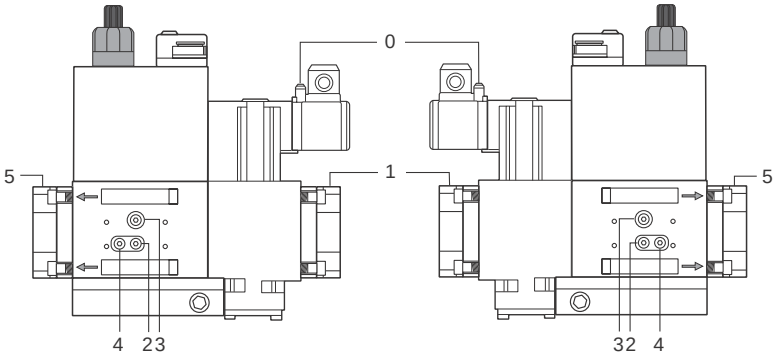

Рис. 24

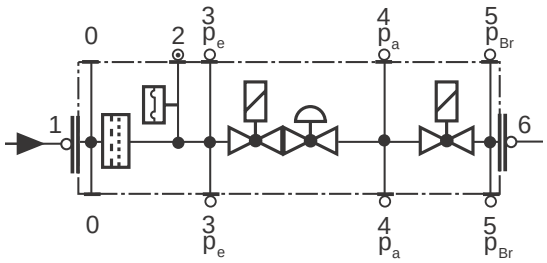

Рис. 25

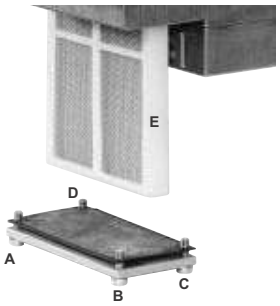

Рис. 26

Чистка и замена фильтра для клапанов Krom-Scroeder CG2 25 V

Проверять фильтр один раз в год

1 закрыть шаровой кран

2 расслабить все четыре винта (1 на Рис. 29); снять два винта, в зависимости от габаритных размеров, снять часть с фильтром (2 на Рис. 29)

3 Почистить и заменить войлочную вкладку фильтра и решетчатый фильтр и вновь установить на место

4 Проверить герметичность соединительных фланцев

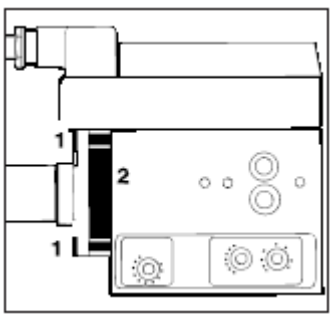

Рис. 27

Снятие компонентной плиты для обслуживания вентилятора

Для обслуживания/замены вентилятора необходимо выполнять следующие процедуры:

1 Снять плиту с компонентами горелки **C**, отвинтив для этого 3 винта **V1**, **V2**, **V3** и крепежный штифт **F** (Рис. 30..).

2 Снять резиновую пластинку, которая крепит провода, отвинтив винты **V5** и **V6,** указанные на рисунке (Рис. 31Ðèñ. 31);

3 освободить болт **T** (см. Рис. 32Ðèñ. 32..);

4 отсоединить соединительный разъем **CV,** см.Рис. 34;

5 подвесить плиту одним из указанных на рисунке способом для облегчения операций по техобслуживанию.

⚠ **ПРИМЕЧАНИЕ: При установке компонентной плиты на место следите за тем, чтобы штифт P заслонки вошел в специальное гнездо B (см. рисунок).**

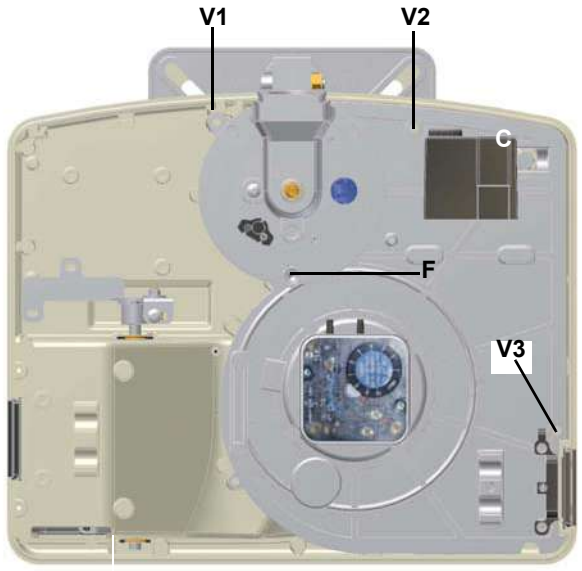

Рис. 28

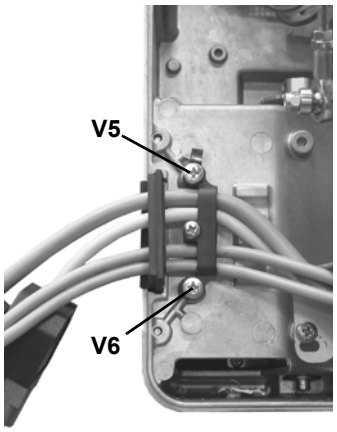

Рис. 29

Рис. 30

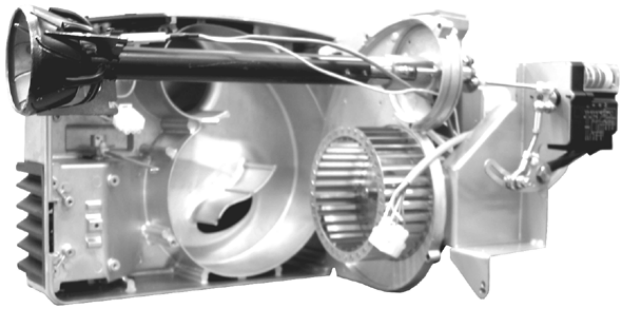

Рис. 31

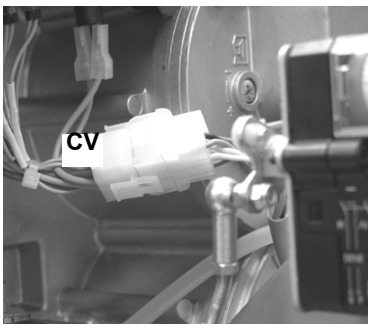

Рис. 32

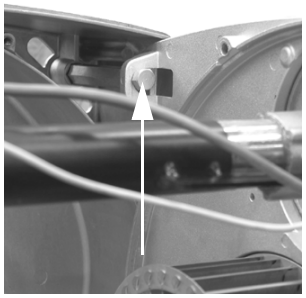

Рис. 33

Снятие головы сгорания

ВНИМАНИЕ: чтобы не подвергать риску работу горелки, избегать контакта запальных и контрольных электродов с металлическими частями горелки (голова сгорания, сопло и т.д.). Проверять положение электродов каждый раз после выполнения каких-либо работ на голове сгорания.

Для того, чтобы снять голову сгорания, действовать следующим образом:

1 снять крышку горелки;.

2 Снять крепежные винты **VT**.

3 Отсоединить кабель запального электрода **CA** и открутить крепежные гайки **D,** затем вынуть голову сгорания из гнезда;

4 Закрепить электроды, если необходимо заменить их - отсоединить кабели и открутить винт **VE;**

5 вынуть электроды и заменить их;

6 для того, чтобы почистить голову сгорания, удалить всасыванием загрязнения, в случае жестких отложений - почистить их с помощью металлической щетки;

7 приступить к монтажу, выполняя все операции в обратном порядке, соблюдая правильное положение электродов (см. предыдущий параграф).

ВНИМАНИЕ: во время обратного монтажа, установить винты V1, V2, V3, V4 не закрепляя их; установить голову

сгорания на место, затянуть винты S1 и S2 и только затем затянуть винты V1, V2, V3, V4.

Для того, чтобы снять голову сгорания действовать следующим образом:

1 Отвинтить крепежные винты **VT;**

2 отсоединить кабель запального электрода CA; открутить крепежные гайки D и вынуть пламенную голову из гнезда;

3 подрегулировать и закрепить электроды, если необходимо, то для замены электродов отсоединить кабели и отвинтить винт VE;

4 снять электроды и заменить;

5 удалить грязь с головы сгорания ручным пылесосом, при наличии жеских отложений использовать металлическую щетку;

6 вновь собрать горелку, выполняя операции в обратном порядке, и выдерживая размеры расположения электродов (см. следующий параграф)

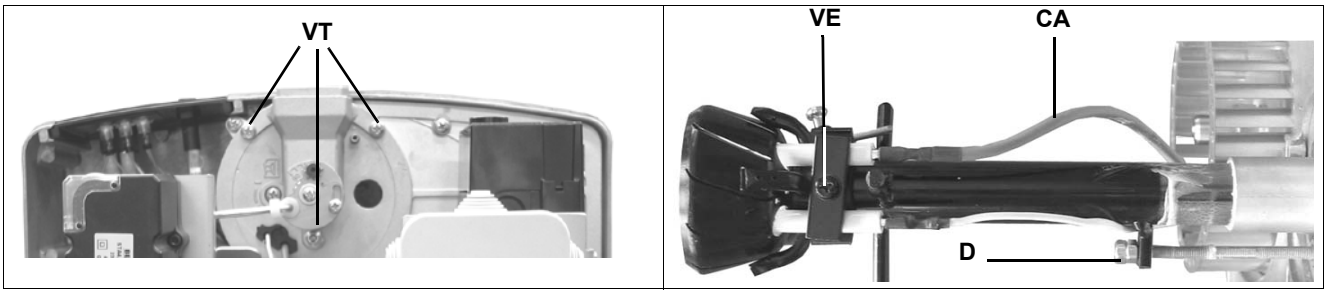

Правильное расположение электродов

С целью обеспечения хорошего горения, необходимо, чтобы указанные на рисунке были точно выдержаны.Прежде, чем вновь собрать горелку, убедиться, что блокировочный винт электродной группы **VE** затянут.**ГОРЕЛКИ СТАНДАРТНЫЕ**

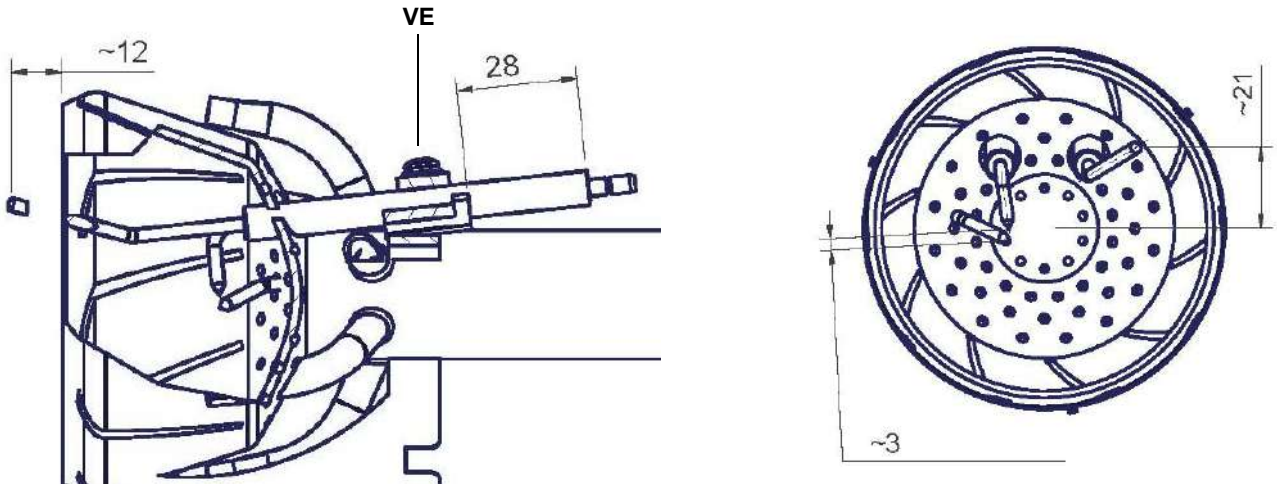

ГОРЕЛКИ С НИЗКИМИ ВЫБРОСАМИ NOx

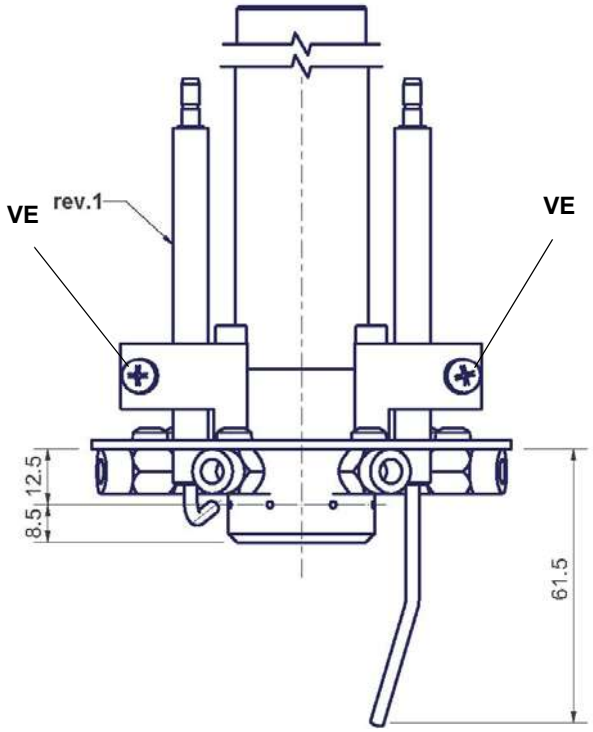

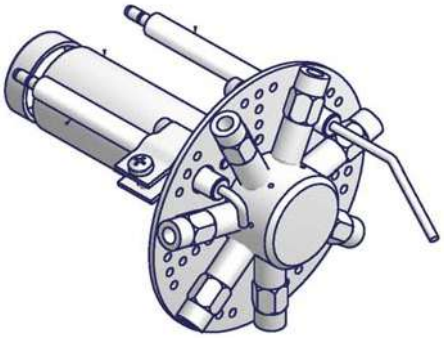

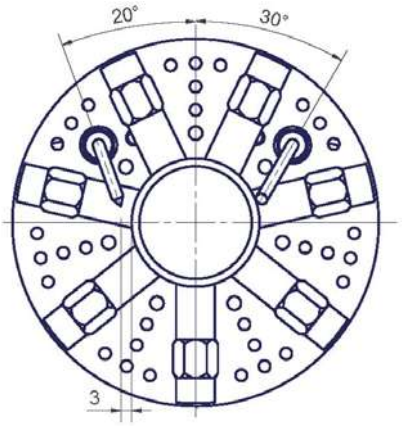

Контроль тока ионизации

В случае блокировки горелки, необходимо провести следующие проверки. Чтобы измерить сигнал детектирования, следуйте схеме на Рис. 36. Если сигнал ниже указанного значения, проверьте положение контрольного электрода, электрические контакты и, при необходимости, замените контрольный электрод.

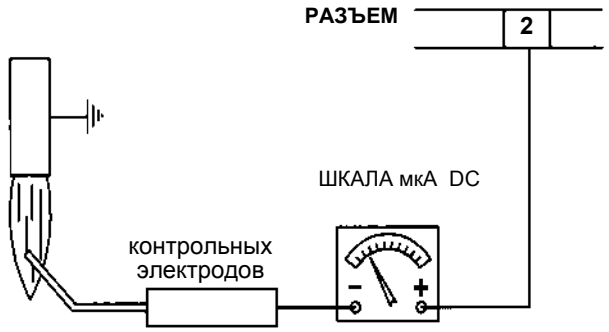

Электронный блок	Минимальный сигнал
Siemens LME21-22	3 µA

Рис. 34

Сезонная остановка

Для того, чтобы отключить горелку на летний период, действовать следующим образом:

1 перевести главный выключатель в положение 0 (OFF-отключено)
2 отсоединить линию электрического питания
3 перекрыть кран подачи топлива на распределительной линии

Утилизация горелки

В случае утилизации горелки - выполнить процедуры, предусмотренные действующими нормативами по утилизации материалов.

ТАБЛИЦА ПОИСКА НЕПОЛАДОК И ИХ УСТРАНЕНИЯ

ПРИЧИНА	УСТРАНЕНИЕ											
	НЕЗАПУСКАЕТСЯ	ПРОДОЛЖАЕТ ОСУЩЕСТВЛЯТЬ ПРЕДВАРИТЕЛЬНУЮ ВЕНТИЛЯЦИЮ	НЕВКЛЮЧАЕТСЯ И БЛОКИРУЕТСЯ	НЕ ВКЛЮЧАЕТСЯ И ПОВТОРЯЕТ ЦИКЛ ПРОДУВКИ	ВКЛЮЧАЕТСЯ И ПОВТОРЯЕТ ЦИКЛ ПРОДУВКИ	ВКЛЮЧАЕТСЯ И БЛОКИРУЕТСЯ	ТРОННЫЙ БЛОК НЕ ПОДАЕТ АЗРЕШИТЕЛЬНЫЙ СИГНАЛ НА ВК ЗАПУСК	НЕ ПЕРЕХОДИТ В РЕЖИМ БОЛЬШОГО ПЛАМЕНИ	НЕ ВОЗВРАЩАЕТСЯ В РЕЖИМ МАЛОГО ПЛАМЕНИ	СЕРВОПРИВОД НЕ ЗАПУСКАЕТСЯ И ВИБРИРУЕТТ	БЛОКИРУЕТСЯ ВО ВРЕМЯ РАБОТЫ	ОТКЛЮЧАЕТСЯ И ПОВТОРЯЕТ ЦИКЛ ЗАПУСКА ВО ВРЕМЯ РАБОТЫ
ГЛАВНЫЙ ВЫКЛЮЧАТЕЛЬ РАЗОМКНУТ	●											
ОТСУТСТВИЕ ГАЗА	●			●								
НЕИСПРАВНО РЕЛЕ МАКСИМАЛЬНОГО ДАВЛЕНИЯ ГАЗА	●		●									
НЕИСПРАВНЫ ТЕРМОСТАТЫ ИЛИ РЕЛЕ ДАВЛЕНИЯ КОТЛА	●			●								●
СРАБАТЫВАНИЕ ТЕРМОРЕЛЕ	●											
ОТСОЕДИНЕНЫ ВСПОМОГАТЕЛЬНЫЕ ПЛАВКИЕ ПРЕДОХРАНИТЕЛИ	●											
НЕИСПРАВЕН ЭЛЕКТРОННЫЙ БЛОК КОНТРОЛЯ ПЛАМЕНИ	●	●	●			●					●	
НЕИСПРАВЕН СЕРВОПРИВОД	●	●	●				♦					
РЕЛЕ ДАВЛЕНИЯ ВОЗДУХА НЕИСПРАВНО ИЛИ НАРУШЕНА ЕГО НАСТРОЙКА	●					●	●				●	
РЕЛЕ МИНИМАЛЬНОГО ДАВЛЕНИЯ ГАЗА НЕИСПРАВНО ИЛИ ЗАГРЯЗНЕН ГАЗОВЫЙ ФИЛЬТР	●			●	●		●					●
НЕИСПРАВЕН ЗАПАЛЬНЫЙ ТРАНСФОРМАТОР			●									
НЕПРАВИЛЬНО УСТАНОВЛЕНЫ ЗАПАЛЬНЫЕ ЭЛЕКТРОДЫ			●									
НЕПРАВИЛЬНО УСТАНОВЛЕН КОНТРОЛЬНЫЙ ЭЛЕКТРОД						●					●	
НАРУШЕНА НАСТРОЙКА ДРОССЕЛЬНОГО ГАЗОВОГО КЛАПАНА			●			●						
НЕИСПРАВЕН СТАБИЛИЗАТОР ДАВЛЕНИЯ ГАЗА			●	●	●							●
НЕИСПРАВЕН ГАЗОВЫЙ КЛАПАН			●									
НЕПРАВИЛЬНОЕ ПОДСОЕДИНЕНИЕ ИЛИ НЕИСПРАВНОСТЬ ТЕРМОСТАТА/РЕЛЕ ДАВЛЕНИЯ БОЛЬШОГО-МАЛОГО ПЛАМЕНИ							♦	●	●	♦		
НАРУШЕНА НАСТРОЙКА КУЛАЧКА СЕРВОПРИВОДА							l	l	l			
УФ ДАТЧИК ЗАГРЯЗНЕН ИЛИ НЕИСПРАВЕН			l			l					l	
ИНВЕРТИРОВАНА ФАЗА С НЕЙТРАЛЬЮ						s						
ПИТАНИЕ ФАЗА-ФАЗА ИЛИ НАЛИЧИЕ НАПРЯЖЕНИЯ НА НЕЙТРАЛИ(*)						s						

l = СО ВСЕМИ ЭЛЕКТРОННЫМИ БЛОКАМИ КОНТРОЛЯ ПЛАМЕНИ;

s = ТОЛЬКО С ЭЛЕКТРОННЫМИ БЛОКАМИLGB2../LMG2../LME11/LME2..

(*) В ЭТОМ СЛУЧАЕ ПОДСОЕДИНИТЬ КОНТУР SIEMENS “RC466890660” ()См. “**ЭЛЕКТРИЧЕСКИХ ПОДКЛЮЧЕНИЙ**”)

ВЗРЫВНОЙ ЧЕРТЕЖ ОДНОСТУПЕНЧАТОЙ ГОРЕЛКИ

ПОЗ.	Название
1.1	(ПОЛУФЛАНЕЦ СКОЛЬЗЯЩИЙUP)
1.2	ПОЛУФЛАНЕЦ СКОЛЬЗЯЩИЙ(HAUT)
2	СОПЛО
3.1	ВИНТ КРЕПЛЕНИЯ КОЖУХА
3.2	КОЖУХ
3.3	ЗАЩИТНАЯ РЕЗИНКА КНОПКИ СБРОСА БЛОКИРОВКИ
4.1	ВИНТ БЛОКИРОВКИ ИНДИКАТОРА
4.2	ОПОРА ИНДИКАТОРА РЕГУЛИРОВАНИЯ ЗАСЛОНКИ
4.3	ВТУЛКА КОНТРПРИВОДА ЗАСЛОНКИ
4.4	ВИНТ
4.5	САМОБЛОКИРУЮЩАЯСЯ ГАЙКА
4.6	ШАЙБА
4.7	ШАЙБА
5.1	ВИНТ УДЛИНЕНИЯ
5.2	ШТУЦЕР ОТБОРА ДАВЛЕНИЯ ГАЗА
5.3	КОЛЕНÎ
5.4	ПЕРЕХОДНИК
5.5	ГРУППА КЛАПАНОВ
5.6	ФЛАНЕЦ КЛАПАННОЙ ГРУППЫ
6	ЭЛЕКТРОННЫЙ БЛОК КОНТРОЛЯ ПЛАМЕНИ
7.1	УЛИТКА
7.2	ВОЗДУШНЫЙ КОРОБ
7.3	4-ХОДНЫЙ КАБЕЛЕВОД
7.4	ВОЗДУШНАЯ ЗАСЛОНКА
7.5	ЛОПАСТЬ
7.6	ВТУЛКА СТЕРЖНЯ НИЖНЕЙ ЗАСЛОНКИ
7.7	ВТУЛКА СТЕРЖНЯ ВЕРХНЕЙ ЗАСЛОНКИ
7.8	ШТИФТ ЗАСЛОНКИ
7.9	ШТИФТ ОБСЛУЖИВАНИЯ ПЛИТЫ
8	ПРОКЛАДКА
9.1	ПЛИТА ДВИГАТЕЛЯ
9.2	КРЫЛЬЧАТКА ВЕНТИЛЯТОРА
9.3	РЕЛЕ ДАВЛЕНИЯ ВОЗДУХА
9.4	ЭЛЕКТРОДВИГАТЕЛЬ
9.5	ШТИФТ КРЕПЛЕНИЯ ПЛИТЫ
9.6	ОПОРА РЕЛЕ ДАВЛЕНИЯ ВОЗДУХА
10.1	КРОНШТЕЙН ОПОРЫ ТРАНСФОРМАТОРА
10.2	ОСНОВАНИЕ ЭЛЕКТРОННОГО БЛОКА
10.3	ЗАПАЛЬНЫЙ ТРАНСФОРМАТОР
11.1	БЛОКИРОВОЧНАЯ ГАЙКА ВИНТА
11.2	РЕЗИНОВАЯ ШАЙБА ЗАПАЛЬНОГО КАБЕЛЯ
11.3	ШТУЦЕР ОТБОРА ДАВЛЕНИЯ ГАЗА
11.4	СМОТРОВОЕ СТЕКЛО
11.5.1	ГОЛОВА СГОРАНИЯ
11.5.2	КОНТРОЛЬНЫЙ ЭЛЕКТРОД
11.5.3	ЗАПАЛЬНЫЙ ЭЛЕКТРОД
11.6	КАБЕЛЬ ЗАПАЛЬНОГО ЭЛЕКТРОДА
11.7	ВИНТ
11.8	ГАЙКА
11.9	ФЛАНЕЦ
12	РАЗЪЕМ СОЕДИНИТЕЛЬНЫЙ
13	РАЗЪЕМ СОЕДИНИТЕЛЬНЫЙ

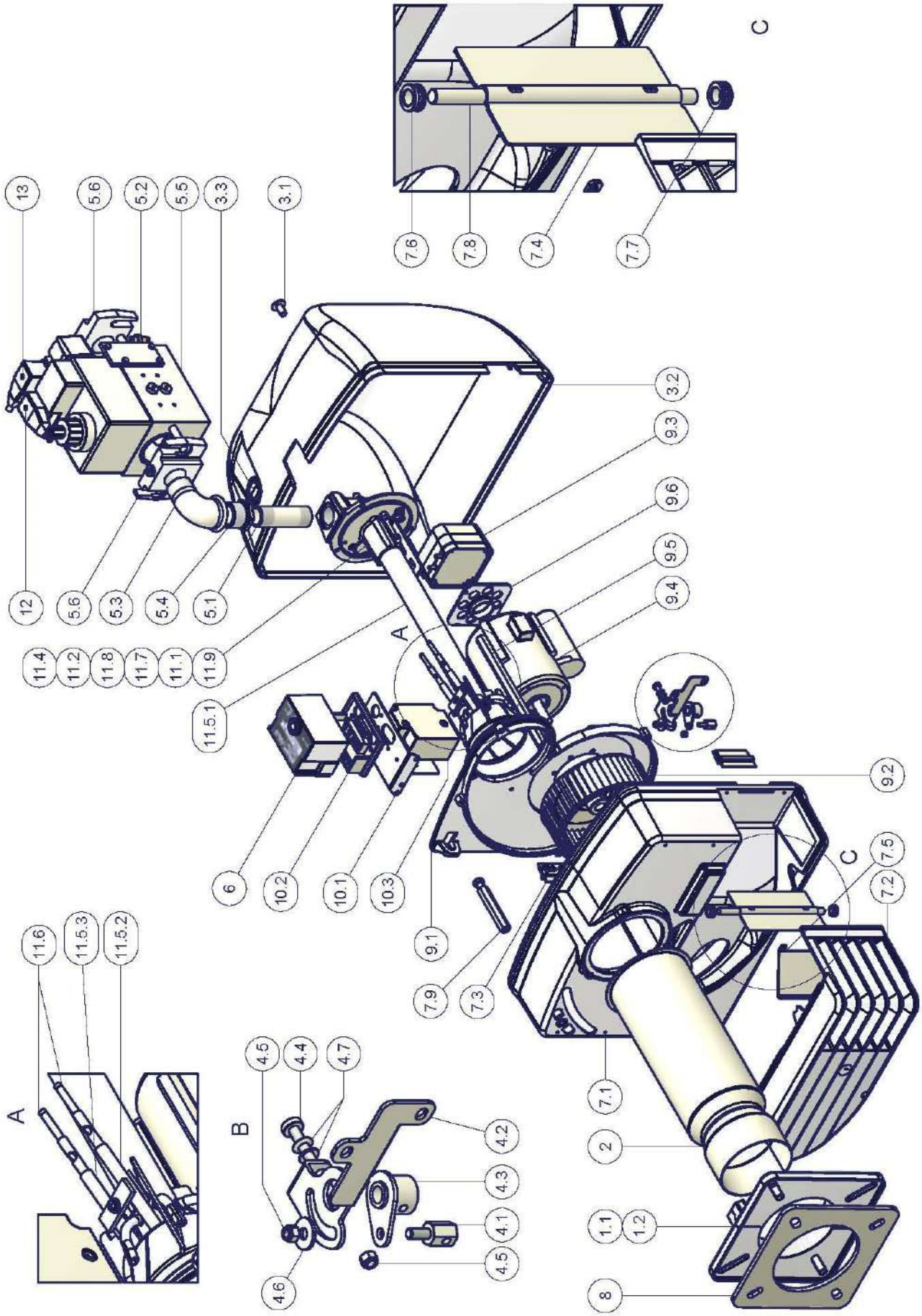
13
5.6
5.2
5.5
3.3
3.1
12
5.6
5.3
5.4
5.1
11.4
11.2
11.8
11.7
11.1
11.9
11.5.1
7.6
7.8
7.4
7.7
C
3.2
9.3
9.6
9.5
9.4
A
6
10.2
10.1
10.3
9.1
7.9
7.3
9.2
C
7.5
7.2
7.1
2
1.1
1.2
8
A
11.6
11.5.3
11.5.2
B
4.5
4.4
4.7
4.2
4.3
4.1
4.5
4.6

ВЗРЫВНОЙ ЧЕРТЕЖ ДВУСТУПЕНЧАТОЙ ГОРЕЛКИ

ПОЗ.	Название
1.1 - 1.2	ПОЛУФЛАНЕЦ СКОЛЬЗЯЩИЙ
2	СОПЛО
3.1	ВИНТ КРЕПЛЕНИЯ КОЖУХА
3.2	ВИНТ КРЕПЛЕНИЯ КОЖУХАКОЖУХ
3.3	ЗАЩИТНАЯ РЕЗИНКА КНОПКИ СБРОСА БЛОКИРОВКИЗАЩИТНАЯРЕЗИНКА КНОПКИ СБРОСА БЛОКИРОВКИ
4.1	ВИНТ БЛОКИРОВКИ ИНДИКАТОРА
4.2	ШТУЦЕР ОТБОРА ДАВЛЕНИЯ ГАЗА
4.3	КОЛЕН
4.4	ПЕРЕХОДНИК
4.5	ГРУППА КЛАПАНОВ
4.6	ФЛАНЕЦ КЛАПАННОЙ ГРУППЫ
5	ФИКСАТОР КАБЕЛЯ
6	ЭЛЕКТРОННЫЙ БЛОК КОНТРОЛЯ ПЛАМЕНИ
7.1	УЛИТКА
7.2	ВОЗДУШНЫЙ КОРОБ
7.3	4-ХОДНЫЙ КАБЕЛЕВОД
7.4	ВОЗДУШНАЯ ЗАСЛОНКА
7.5	НАПРАВЛЯЮЩАЯ ЛОПАСТЬ
7.6	ВТУЛКА
7.8 - 7.9	ШТИФТЫ
7.10	ТЯГА
7.11	ВТУЛКА
8	ПРОКЛАДКА
9.1	ШАЙБА КОНТРПРИВОДА ВАРЬИРУЕМОГО СЕКТОРА
9.2 - 9.3	ВИНТ
9.4	КРОНШТЕЙН
9.5	РАСПОРНАЯ ДЕТАЛЬ
9.6	СЕРВОПРИВОД
9.7	ТЯГА
9.8 - 9.9	ШАРНИР
9.10	СКОБА
9.11	ВТУЛКА
9.12	КУЛАЧОК ВОЗДУШНОЙ ЗАСЛОНКИ
10.1	ПЛИТА ДВИГАТЕЛЯ
10.2	КРЫЛЬЧАТКА ВЕНТИЛЯТОРА
10.3	РЕЛЕ ДАВЛЕНИЯ ВОЗДУХА
10.4	ЭЛЕКТРОДВИГАТЕЛЬ
10.5	ШТИФТ ДЛЯ ФИКСИРОВАНИЯ ПЛИТЫ
10.6	ОПОРА РЕЛЕ ДАВЛЕНИЯ ВОЗДУХА
11	ЩИТ
12.1	КРОНШТЕЙН В СБОРЕ
12.2	ОСНОВАНИЕ ЭЛЕКТРОННОГО БЛОКА
12.3	ЗАПАЛЬНЫЙ ТРАНСФОРМАТОР
12.4	ПЛАСТИНКА ЗАЗЕМЛЕНИЯ
12.5	ПЛАТА
13.1	БЛОКИРОВОЧНАЯ ГАЙКА ВИНТА
13.2	РЕЗИНОВАЯ ШАЙБА КАБЕЛЕВОДА
13.3	СМОТРОВОЕ СТЕКЛО
13.4.1	ГОЛОВА СГОРАНИЯ ГОРЕЛКИ
13.4.2	КОНТРОЛЬНЫЙ ЭЛЕКТРОД
13.4.3	ЗАПАЛЬНЫЙ ЭЛЕКТРОД
13.5	КАБЕЛЬ ЗАПАЛЬНОГО ЭЛЕКТРОДА
13.6	КАБЕЛЬ КОНТРОЛЬНОГО ЭЛЕКТРОДА
13.7	ВИНТ
13.8	ГАЙКА
13.9	ФЛАНЕЦ
14 - 15	РАЗЪЕМ СОЕДИНИТЕЛЬНЫЙ

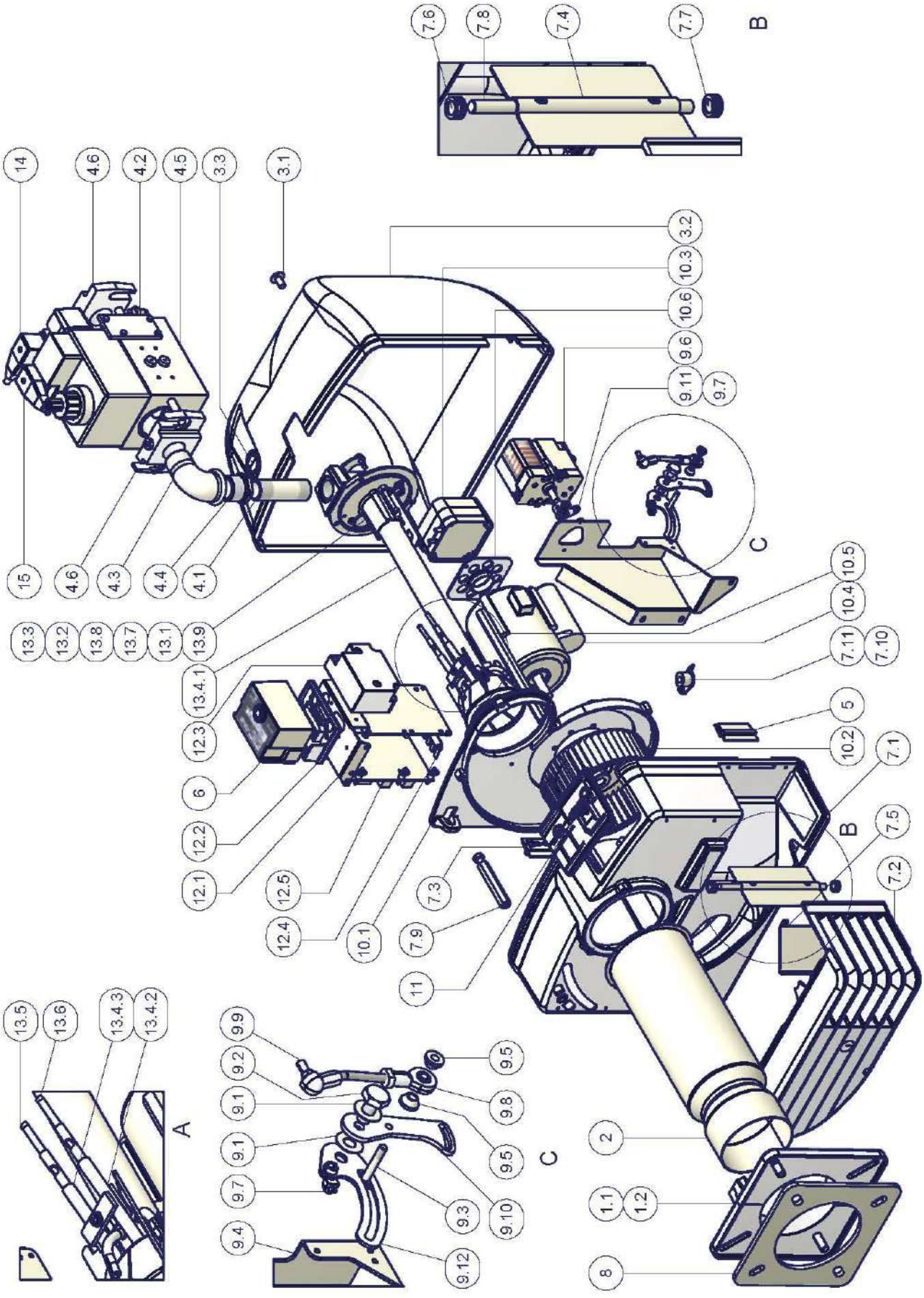
14
4.6
4.2
4.5
3.3
3.1
7.6
7.8
7.4
7.7
B
3.2
10.3
10.6
9.6
9.11
9.7
C
15
4.6
4.3
4.4
4.1
10.5
10.4
7.11
7.10
13.3
13.2
13.8
13.7
13.1
13.9
13.4.1
12.3
5
10.2
7.1
6
12.2
12.1
12.5
12.4
10.1
7.3
7.9
11
B
7.5
7.2
13.5
13.6
13.4.3
13.4.2
A
9.9
9.2
9.1
9.1
9.7
9.4
9.5
9.8
9.5
9.10
9.3
9.12
C
2
1.1
1.2
8

ЭЛЕКТРОСХЕМЫ

Условные обозначения

C1	Счетчик часов работы горелки на 1-ой ступени
C2	Счетчик часов работы горелки на 2-ой ступени
CO	Счетчик часов работы
ER	Контрольный электрод пламени
EV1	Электроклапан газа со стороны сети (или блок клапанов)
EV2	Электроклапан газа со стороны горелки (или блок клапанов)
F	Плавкий предохранитель
FR	Фоторезистор улавливания пламени
FU2-FU3	Плавкий предохранитель линии
IG	Главный выключатель
IL	Выключатель линии
L	Фаза
LME	Электронный блок SIEMENS для контроля наличия пламени
LAF-LAF1	Сигнальная лампочка работы горелки на большом пламени (2-ая ступень)
LB	Лампочка сигнализации блокировки горелки
LBF	Сигнальная лампочка работы горелки на малом пламени (1-ая ступень)
LF	Лампочка сигнализации работы
LGB.. / LMG..	Электронный блок LANDIS контроля наличия пламени
LTA	Сигнальная лампочка запального трансформатора
MA	Клеммная коробка питания горелки
MV	Двигатель вентилятора
N	Нейтраль
PA	Реле давления воздуха горения
PG	Реле минимального давления газа
PS	Кнопка разблокировки блока контроля пламени
SATRONIC DK0976-DKW976	Электронный блок контроля пламени
SATRONIC DKW972	Электронный блок контроля пламени
ST	Серия термостатов или реле давления
STA4.5B0.37/63N21L	Сервопривод BERGER воздушной заслонки
SW1	Кнопка ввода в действие второй ступени горелки
TA	Запальный трансформатор
TAB	Термостат/реле давления большого/малого пламени (где предусмотрено - снять перемычку между клеммами 6 и 7 на клеммной коробке MA)
TS	Предохранительный термостат/предохранительное реле давления котла
VPS	Блок контроля герметичности DUNGS (опция)

ПРИМЕЧАНИЕ : Выполнять перемычку между клеммами 7 и 9 только при наличии электронного блока LANDIS LGB21.330

ВНИМАНИЕ:

1 - Электрическое питание 230V 50Гц 2N перем. тока

2 - Не инвертировать фазу с нейтралью

3 - Убедиться в хорошем заземлении горелки

КУЛАЧКИ СЕРВОПРИВОДА

SIEMENS SQN30.151	BERGER STA6BB3.41	SIEMENS SQN70.224A20	BERGER STA4.5B0.37 STA13B0.36	
I	ST2	КРАСНЫЙ	I	Режим большого пламени
II	ST0	СИНИЙ	II	Режим паузы
III	ST1	ОРАНЖЕВЫЙ	IV	Режим малого пламени
V	MV	ЧЁРНЫЙ	III	Не используется

ВНИМАНИЕ:

1 - Электропитание 230В 50 Гц, 2Ф+Н переменного тока
2 - Не перепутайте фазу и нейтраль
3 - Обеспечьте хорошее заземление горелки

Электросхема cod. 01-319 - Одноступенчатые горелки

Электросхема 18-069 - Двуступенчатые / Прогрессивное - горелки

Электросхема 18-166 - Модулирующее горелки

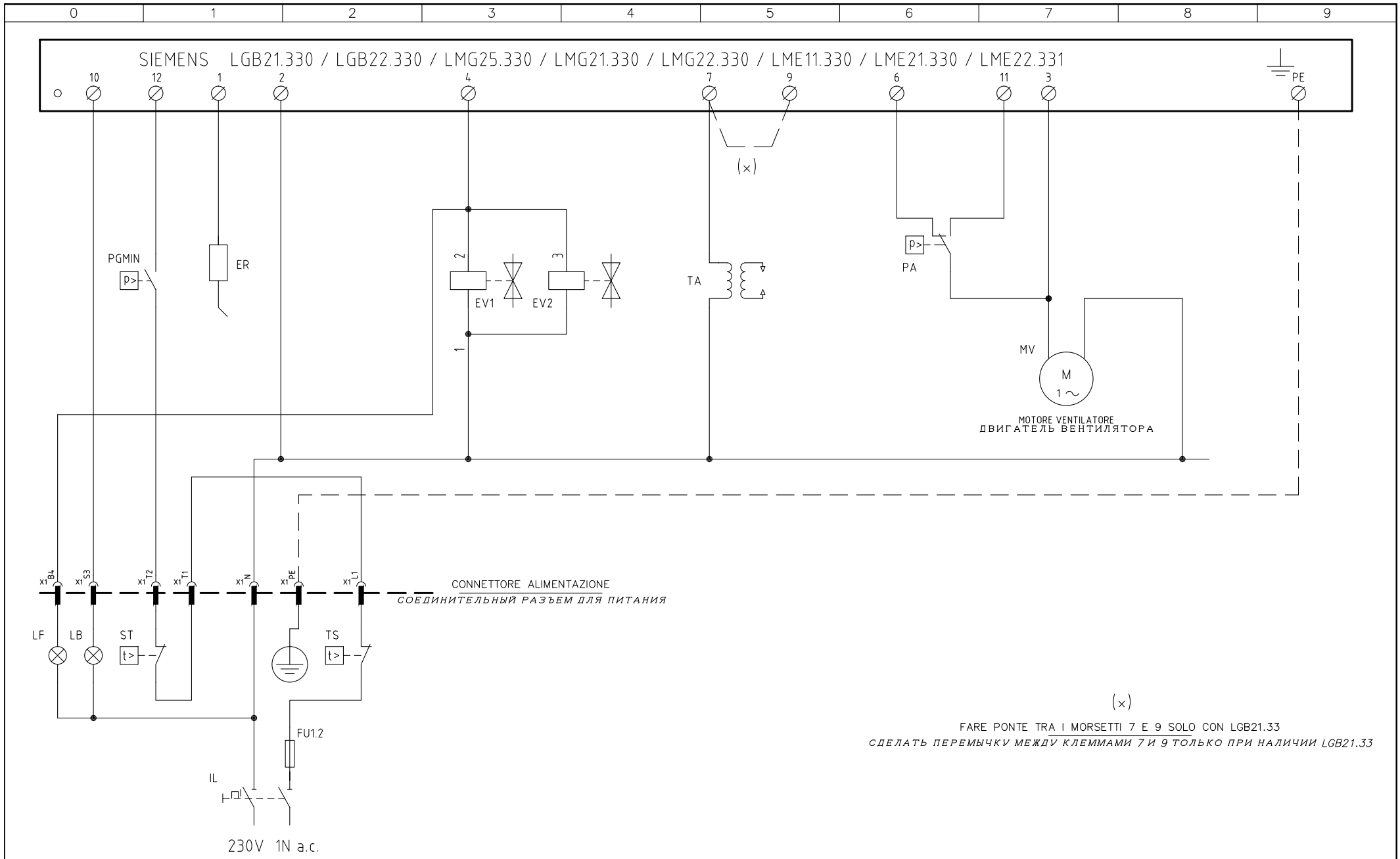

(×)

FARE PONTE TRA I MORSETTI 7 E 9 SOLO CON LGB21.33

СДЕЛАТЬ ПЕРЕМЫЧКУ МЕЖДУ КЛЕММАМИ 7 И 9 ТОЛЬКО ПРИ НАЛИЧИИ LGB21.33

Data 06/02/1996		PREC.	FOGLIO
Revisione **05**		/	1
Dis. N. **01 – 319**		SEGUE	TOTALE
		2	2

0	1	2	3	4	5	6	7	8	9

Sigla / Item	Descrizione	Description
ER	ELETTRODO RILEVAZIONE FIAMMA	КОНТРОЛЬНЫЙ ЭЛЕКТРОД ПЛАМЕНИ
EV1	ELETTROVALVOLA GAS LATO RETE (O GRUPPO VALVOLE)	ГАЗОВЫЙ ЭЛЕКТРОКЛАПАН СО СТОРОНЫ СЕТИ (ИЛИ ГРУППЫ КЛАПАНОВ)
EV2	ELETTROVALVOLA GAS LATO BRUCIATORE (O GRUPPO VALVOLE)	ГАЗОВЫЙ ЭЛЕКТРОКЛАПАН СО СТОРОНЫ ГОРЕЛКИ (ИЛИ ГРУППЫ КЛАПАНОВ)
FU1.2	FUSIBILE DI LINEA	ПЛАВКИЙ ПРЕДОХРАНИТЕЛЬ ЛИНИИ
IL	INTERRUTTORE GENERALE	ОБЩИЙ ВЫКЛЮЧАТЕЛЬ
LB	LAMPADA SEGNALAZIONE BLOCCO BRUCIATORE	СИГНАЛЬНАЯ ЛАМПОЧКА БЛОКИРОВКИ ГОРЕЛКИ
LF	LAMPADA SEGNALAZIONE FUNZIONAMENTO BRUCIATORE	СИГНАЛЬНАЯ ЛАМПОЧКА РАБОТЫ ГОРЕЛКИ
LGB.. / LMG.. / LME..	APPARECCHIATURA CONTROLLO FIAMMA	ЭЛЕКТРОННЫЙ БЛОК КОНТРОЛЯ ПЛАМЕНИ
MV	MOTORE VENTILATORE	ДВИГАТЕЛЬ ВЕНТИЛЯТОРА
PA	PRESSOSTATO ARIA	РЕЛЕ ДАВЛЕНИЯ ВОЗДУХА
PGMIN	PRESSOSTATO GAS DI MINIMA PRESSIONE	РЕЛЕ МИНИМАЛЬНОГО ДАВЛЕНИЯ ГАЗА
ST	SERIE TERMOSTATI/PRESSOSTATI	РЯД ТЕРМОСТАТОВ/РЕЛЕ ДАВЛЕНИЯ
TA	TRASFORMATORE DI ACCENSIONE	ЗАПАЛЬНЫЙ ТРАНСФОРМАТОР
TS	TERMOSTATO/PRESSOSTATO DI SICUREZZA	ПРЕДОХРАНИТЕЛЬНЫЙ ТЕРМОСТАТ/ РЕЛЕ ДАВЛЕНИЯ

Data 06/02/1996		PREC.	FOGLIO
Revisione 05		1	2
Dis. N. 01 – 319		SEGUE	TOTALE
		/	2

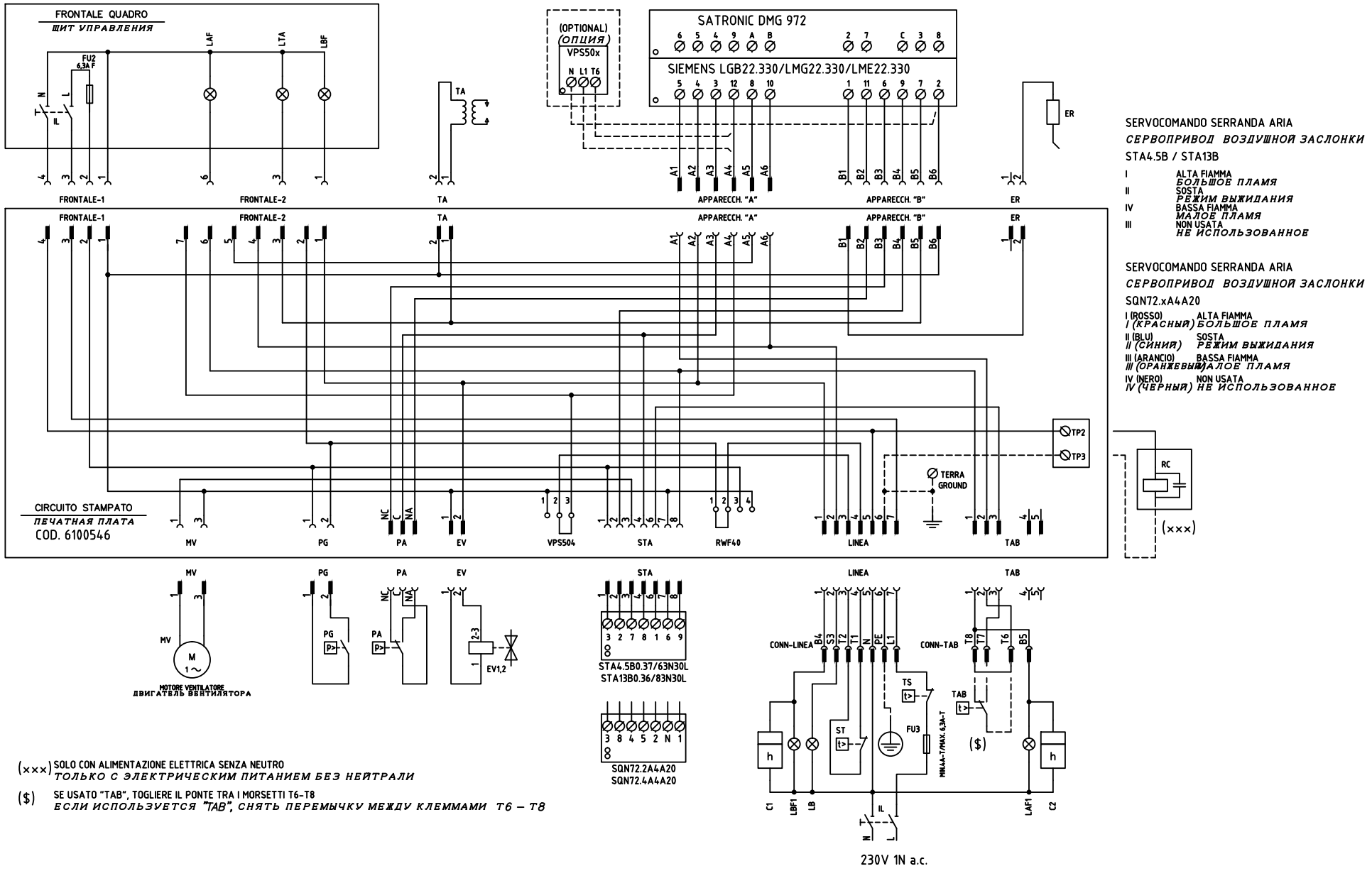

SERVOCOMANDO SERRANDA ARIA
СЕРВОПРИВОД ВОЗДУШНОЙ ЗАСЛОНКИ
STA4.5B / STA13B

I	ALTA FIAMMA *БОЛЬШОЕ ПЛАМЯ*
II	SOSTA *РЕЖИМ ВЫЖИДАНИЯ*
IV	BASSA FIAMMA *МАЛОЕ ПЛАМЯ*
III	NON USATA *НЕ ИСПОЛЬЗОВАННОЕ*

SERVOCOMANDO SERRANDA ARIA
СЕРВОПРИВОД ВОЗДУШНОЙ ЗАСЛОНКИ
SQN72.xA4A20

I (ROSSO) *I (КРАСНЫЙ)*	ALTA FIAMMA *БОЛЬШОЕ ПЛАМЯ*
II (BLU) *II (СИНИЙ)*	SOSTA *РЕЖИМ ВЫЖИДАНИЯ*
III (ARANCIO) *III (ОРАНЖЕВЫЙ)*	BASSA FIAMMA *МАЛОЕ ПЛАМЯ*
IV (NERO) *IV (ЧЕРНЫЙ)*	NON USATA *НЕ ИСПОЛЬЗОВАННОЕ*

(×××) SOLO CON ALIMENTAZIONE ELETTRICA SENZA NEUTRO
ТОЛЬКО С ЭЛЕКТРИЧЕСКИМ ПИТАНИЕМ БЕЗ НЕЙТРАЛИ

($) SE USATO "TAB", TOGLIERE IL PONTE TRA I MORSETTI T6-T8
ЕСЛИ ИСПОЛЬЗУЕТСЯ "TAB", СНЯТЬ ПЕРЕМЫЧКУ МЕЖДУ КЛЕММАМИ T6 – T8

Data	17/10/2005	PREC.	FOGLIO
Revisione	03	/	1
Dis. N.	18 – 069	SEGUE	TOTALE
		2	2

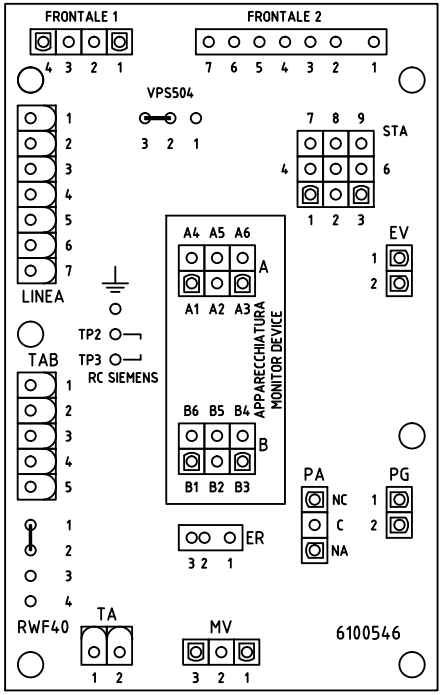

SIGLA/ITEM	FUNZIONE	FUNCTION
C1	CONTAORE BASSA FIAMMA	СЧЕТЧИК ЧАСОВ РАБОТЫ НА МАЛОМ ПЛАМЕНИ
C2	CONTAORE ALTA FIAMMA	СЧЕТЧИК ЧАСОВ РАБОТЫ НА БОЛЬШОМ ПЛАМЕНИ
ER	ELETTRODO RILEVAZIONE FIAMMA	КОНТРОЛЬНЫЙ ЭЛЕКТРОД ПЛАМЕНИ
EV1,2	ELETTROVALVOLE GAS (O GRUPPO VALVOLE)	ГАЗОВЫЕ ЭЛЕКТРОКЛАПАНЫ (ИЛИ ГРУППА КЛАПАНОВ)
FU2	FUSIBILE DI LINEA	ПЛАВКИЙ ПРЕДОХРАНИТЕЛЬ ЛИНИИ
FU3	FUSIBILE LINEA BRUCIATORE	ПЛАВКИЙ ПРЕДОХРАНИТЕЛЬ ЛИНИИ ГОРЕЛКИ
IL	INTERRUTTORE LINEA AUSILIARI	ВЫКЛЮЧАТЕЛЬ ЛИНИИ ВСПОМОГАТЕЛЬНОГО ОБОРУДОВАНИЯ
IL	INTERRUTTORE LINEA BRUCIATORE	ВЫКЛЮЧАТЕЛЬ ЛИНИИ ГОРЕЛКИ
LAF	LAMPADA SEGNALAZIONE ALTA FIAMMA BRUCIATORE	СИГНАЛЬНАЯ ЛАМПОЧКА БОЛЬШОГО ПЛАМЕНИ ГОРЕЛКИ
LAF1	LAMPADA SEGNALAZIONE ALTA FIAMMA BRUCIATORE	СИГНАЛЬНАЯ ЛАМПОЧКА БОЛЬШОГО ПЛАМЕНИ ГОРЕЛКИ
LB	LAMPADA SEGNALAZIONE BLOCCO BRUCIATORE	СИГНАЛЬНАЯ ЛАМПОЧКА БЛОКИРОВКИ ГОРЕЛКИ
LBF	LAMPADA SEGNALAZIONE BASSA FIAMMA BRUCIATORE	СИГНАЛЬНАЯ ЛАМПОЧКА МАЛОГО ПЛАМЕНИ ГОРЕЛКИ
LBF1	LAMPADA SEGNALAZIONE BASSA FIAMMA BRUCIATORE	СИГНАЛЬНАЯ ЛАМПОЧКА МАЛОГО ПЛАМЕНИ ГОРЕЛКИ
LTA	LAMPADA SEGNALAZIONE TRASFORMATORE DI ACCENSIONE	СИГНАЛЬНАЯ ЛАМПОЧКА ЗАПАЛЬНОГО ТРАНСФОРМАТОРА
MV	MOTORE VENTILATORE	ДВИГАТЕЛЬ ВЕНТИЛЯТОРА
PA	PRESSOSTATO ARIA	РЕЛЕ ДАВЛЕНИЯ ВОЗДУХА
PG	PRESSOSTATO GAS DI MINIMA PRESSIONE	РЕЛЕ МИНИМАЛЬНОГО ДАВЛЕНИЯ ГАЗА
RC	CIRCUITO RC	КОНТУР RC
SATRONIC DMG 972	APPARECCHIATURA CONTROLLO FIAMMA	ЭЛЕКТРОННЫЙ БЛОК КОНТРОЛЯ ПЛАМЕНИ
SIEMENS LGB22.330/LMG22.330/LME22.330	APPARECCHIATURA CONTROLLO FIAMMA	ЭЛЕКТРОННЫЙ БЛОК КОНТРОЛЯ ПЛАМЕНИ
SQN72.2A4A20	SERVOCOMANDO SERRANDA ARIA (ALTERNATIVO)	СЕРВОПРИВОД ВОЗДУШНОЙ ЗАСЛОНКИ (АЛЬТЕРНАТИВНЫЙ)
SQN72.4A4A20	SERVOCOMANDO SERRANDA ARIA (ALTERNATIVO)	СЕРВОПРИВОД ВОЗДУШНОЙ ЗАСЛОНКИ (АЛЬТЕРНАТИВНЫЙ)
ST	SERIE TERMOSTATI/PRESSOSTATI	РЯД ТЕРМОСТАТОВ/РЕЛЕ ДАВЛЕНИЯ
STA4.5B0.37/63N30L	SERVOCOMANDO SERRANDA ARIA	СЕРВОПРИВОД ВОЗДУШНОЙ ЗАСЛОНКИ
STA13B0.36/83N30L	SERVOCOMANDO SERRANDA ARIA	СЕРВОПРИВОД ВОЗДУШНОЙ ЗАСЛОНКИ
TA	TRASFORMATORE DI ACCENSIONE	ЗАПАЛЬНЫЙ ТРАНСФОРМАТОР
TAB	TERMOSTATO/PRESSOSTATO ALTA–BASSA FIAMMA	ТЕРМОСТАТ/РЕЛЕ ДАВЛЕНИЯ БОЛЬШОГО/МАЛОГО ПЛАМЕНИ
TS	TERMOSTATO/PRESSOSTATO DI SICUREZZA	ПРЕДОХРАНИТЕЛЬНЫЙ ТЕРМОСТАТ/ РЕЛЕ ДАВЛЕНИЯ
VPS50x	CONTROLLO DI TENUTA VALVOLE GAS (OPTIONAL)	БЛОК КОНТРОЛЯ ГЕРМЕТИЧНОСТИ ГАЗОВЫХ КЛАПАНОВ (ОПЦИЯ)

Data 17/10/2005		PREC. 1	FOGLIO 2
Revisione 03			
Dis. N. 18 – 069		SEGUE /	TOTALE 2

VERSIONE MODULANTE "MD"
"MD" МОДУЛИРУЯ ВАРИАНТ

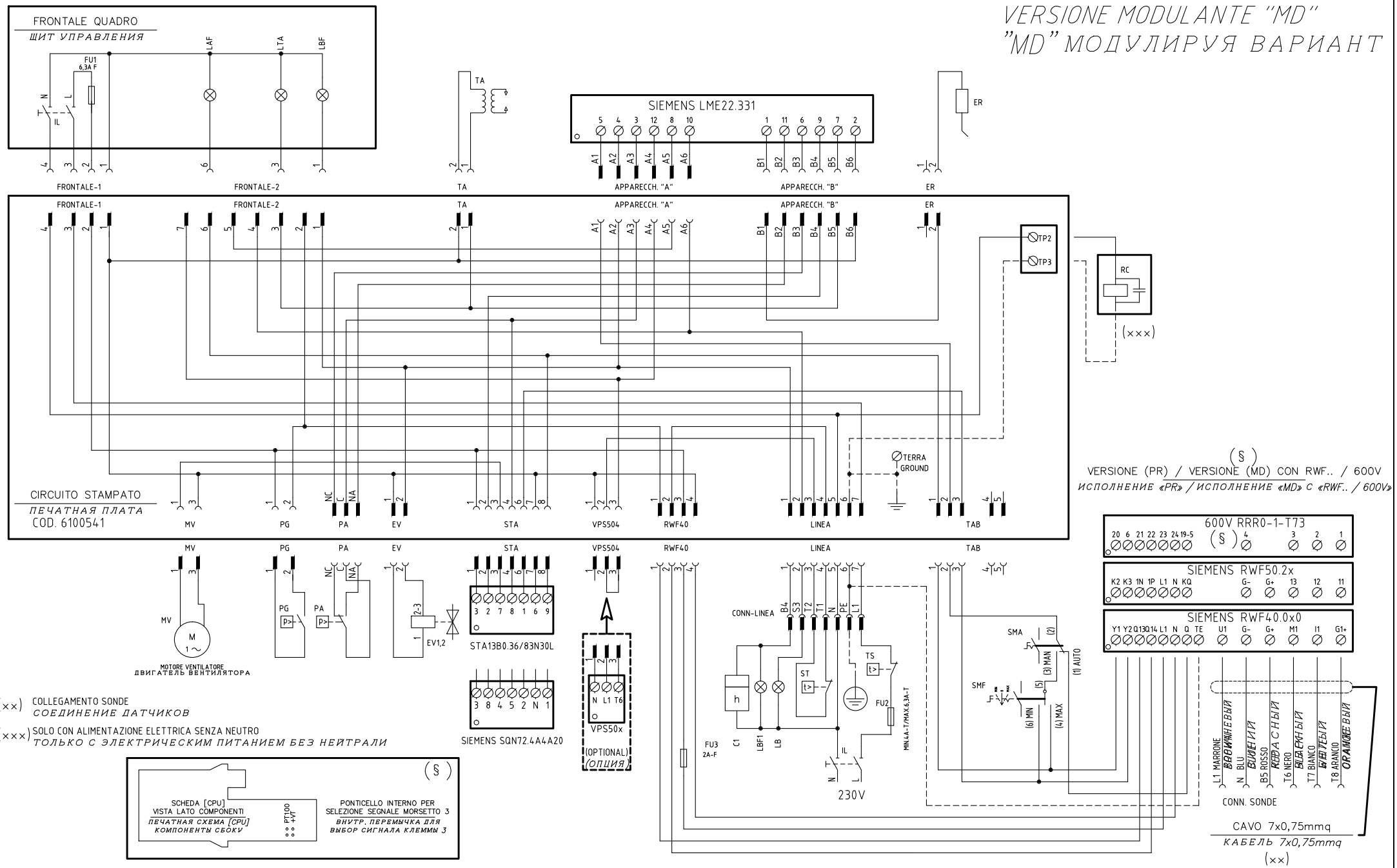

Data 01/10/2008		PREC. /	FOGLIO 1
Revisione 03			
Dis. N. 18 – 166		SEGUE 2	TOTALE 3

(××)

ATTENZIONE COLLEGAMENTO SONDE CON CONNETTORE 7 POLI

ВНИМАНИЕ! ПОДСОЕДИНЕНИЕ ДАТЧИКОВ С 7–МИ ПОЛЮСНЫМИ ШТЕКЕРАМИ

600V RRR0-1-T73

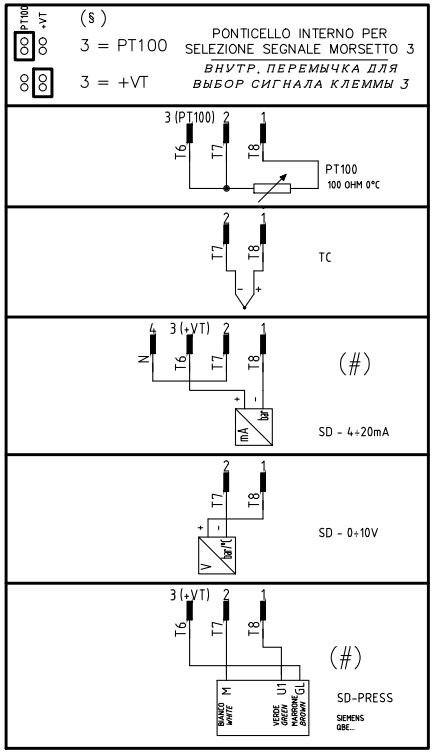

RWF40.0x0

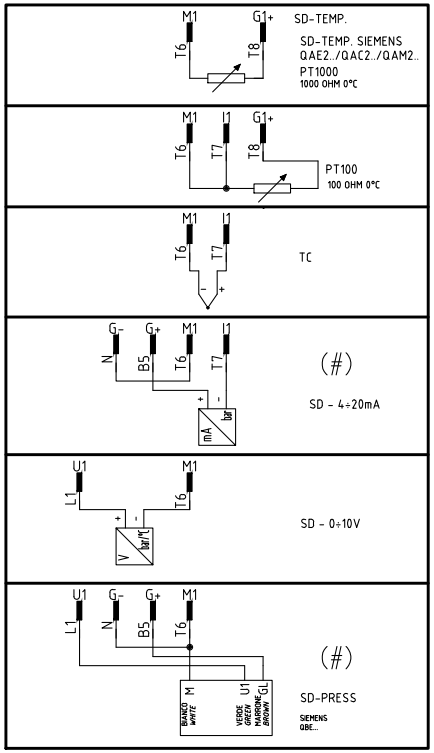

RWF50.2x

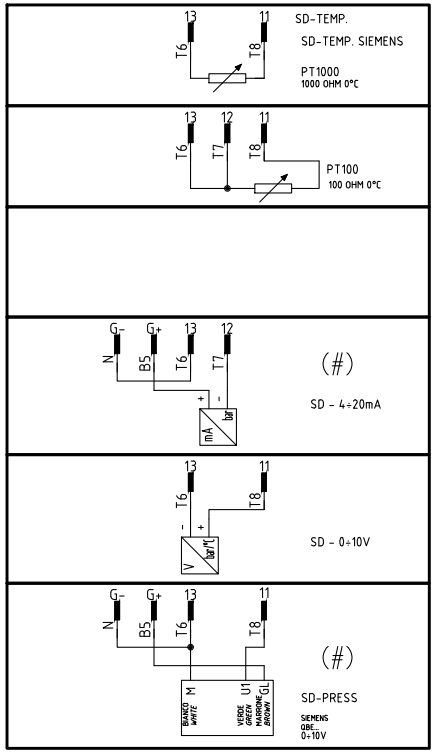

(#) COLLEGAMENTO SOLO PER TRASDUTTORI PASSIVI

ПОДКЛЮЧЕНИЕ ТОЛЬКО ДЛЯ ПАССИВНОГО ПРЕОБРАЗОВАТЕЛЯ

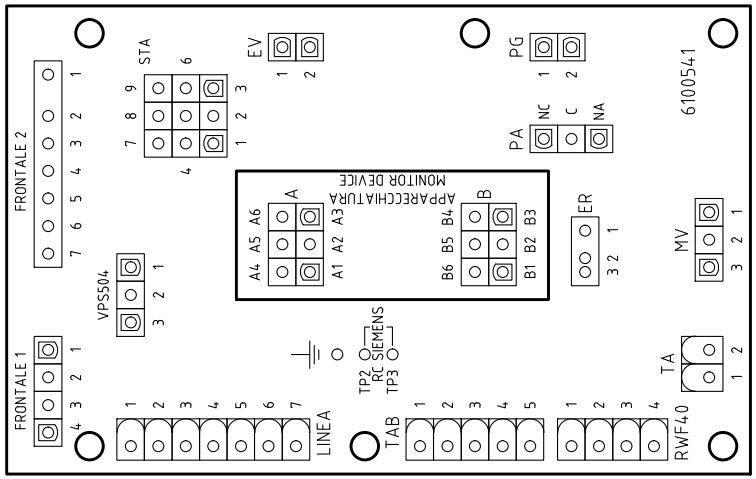

SERVOCOMANDO SERRANDA ARIA

СЕРВОПРИВОД ВОЗДУШНОЙ ЗАСЛОНКИ

STA13B0.36/83N30L

I	ALTA FIAMMA *БОЛЬШОЕ ПЛАМЯ*
II	SOSTA *РЕЖИМ ВЫЖИДАНИЯ*
IV	BASSA FIAMMA *МАЛОЕ ПЛАМЯ*
III	NON USATA *НЕ ИСПОЛЬЗОВАННОЕ*

SERVOCOMANDO SERRANDA ARIA

СЕРВОПРИВОД ВОЗДУШНОЙ ЗАСЛОНКИ

SIEMENS SQN72.4A4A20

I (ROSSO) *I (КРАСНЫЙ)*	ALTA FIAMMA *БОЛЬШОЕ ПЛАМЯ*
II (BLU) *II (СИНИЙ)*	SOSTA *РЕЖИМ ВЫЖИДАНИЯ*
III (ARANCIO) *III (ОРАНЖЕВЫЙ)*	BASSA FIAMMA *МАЛОЕ ПЛАМЯ*
IV (NERO) *IV (ЧЕРНЫЙ)*	NON USATA *НЕ ИСПОЛЬЗОВАННОЕ*

Data 01/10/2008		PREC.	FOGLIO
Revisione 03		1	2
Dis. N. 18 – 166		SEGUE	TOTALE
		3	3

SIGLA/ITEM	FUNZIONE	FUNCTION
600V RRR0-1-T73	REGOLATORE MODULANTE (ALTERNATIVO)	МОДУЛИРУЮЩИЙ РЕГУЛЯТОР (АЛЬТЕРНАТИВНЫЙ)
C1	CONTAORE BASSA FIAMMA	СЧЕТЧИК ЧАСОВ РАБОТЫ НА МАЛОМ ПЛАМЕНИ
ER	ELETTRODO RILEVAZIONE FIAMMA	КОНТРОЛЬНЫЙ ЭЛЕКТРОД ПЛАМЕНИ
EV1,2	ELETTROVALVOLE GAS (O GRUPPO VALVOLE)	ГАЗОВЫЕ ЭЛЕКТРОКЛАПАНЫ (ИЛИ ГРУППА КЛАПАНОВ)
FU1	FUSIBILE DI LINEA	ПЛАВКИЙ ПРЕДОХРАНИТЕЛЬ ЛИНИИ
FU2	FUSIBILE DI LINEA	ПЛАВКИЙ ПРЕДОХРАНИТЕЛЬ ЛИНИИ
FU3	FUSIBILE AUSILIARIO	ВСПОМОГАТЕЛЬНЫЙ ПЛАВКИЙ ПРЕДОХРАНИТЕЛЬ
IL	INTERRUTTORE LINEA BRUCIATORE	ВЫКЛЮЧАТЕЛЬ ЛИНИИ ГОРЕЛКИ
IL	INTERRUTTORE LINEA AUSILIARI	ВЫКЛЮЧАТЕЛЬ ЛИНИИ ВСПОМОГАТЕЛЬНОГО ОБОРУДОВАНИЯ
LAF	LAMPADA SEGNALAZIONE ALTA FIAMMA BRUCIATORE	СИГНАЛЬНАЯ ЛАМПОЧКА БОЛЬШОГО ПЛАМЕНИ ГОРЕЛКИ
LB	LAMPADA SEGNALAZIONE BLOCCO BRUCIATORE	СИГНАЛЬНАЯ ЛАМПОЧКА БЛОКИРОВКИ ГОРЕЛКИ
LBF	LAMPADA SEGNALAZIONE BASSA FIAMMA BRUCIATORE	СИГНАЛЬНАЯ ЛАМПОЧКА МАЛОГО ПЛАМЕНИ ГОРЕЛКИ
LBF1	LAMPADA SEGNALAZIONE BASSA FIAMMA BRUCIATORE	СИГНАЛЬНАЯ ЛАМПОЧКА МАЛОГО ПЛАМЕНИ ГОРЕЛКИ
LTA	LAMPADA SEGNALAZIONE TRASFORMATORE DI ACCENSIONE	СИГНАЛЬНАЯ ЛАМПОЧКА ЗАПАЛЬНОГО ТРАНСФОРМАТОРА
MV	MOTORE VENTILATORE	ДВИГАТЕЛЬ ВЕНТИЛЯТОРА
PA	PRESSOSTATO ARIA	РЕЛЕ ДАВЛЕНИЯ ВОЗДУХА
PG	PRESSOSTATO GAS DI MINIMA PRESSIONE	РЕЛЕ МИНИМАЛЬНОГО ДАВЛЕНИЯ ГАЗА
PT100	SONDA DI TEMPERATURA	ТЕМПЕРАТУРНЫЙ ДАТЧИК
RC	CIRCUITO RC	КОНТУР RC
RWF40.0x0	REGOLATORE MODULANTE	МОДУЛИРУЮЩИЙ РЕГУЛЯТОР
RWF50.2x	REGOLATORE MODULANTE (ALTERNATIVO)	МОДУЛИРУЮЩИЙ РЕГУЛЯТОР (АЛЬТЕРНАТИВНЫЙ)
SD-PRESS	SONDA DI PRESSIONE	ДАТЧИК ДАВЛЕНИЯ
SD-TEMP.	SONDA DI TEMPERATURA	ТЕМПЕРАТУРНЫЙ ДАТЧИК
SD - 0÷10V	TRASDUTTORE USCITA IN TENSIONE	ПРЕОБРАЗОВАТЕЛЬ С ВЫХОДОМ НАПРЯЖЕНИЯ
SD - 4÷20mA	TRASDUTTORE USCITA IN CORRENTE	ПРЕОБРАЗОВАТЕЛЬ С ТОКОВЫМ ВЫХОДОМ
SIEMENS LME22.331	APPARECCHIATURA CONTROLLO FIAMMA	ЭЛЕКТРОННЫЙ БЛОК КОНТРОЛЯ ПЛАМЕНИ
SIEMENS SQN72.4A4A20	SERVOCOMANDO SERRANDA ARIA (ALTERNATIVO)	СЕРВОПРИВОД ВОЗДУШНОЙ ЗАСЛОНКИ (АЛЬТЕРНАТИВНЫЙ)
SMA	SELETTORE MANUALE/AUTOMATICO	ПЕРЕКЛЮЧАТЕЛЬ РУЧНОЙ РЕЖИМ/АВТОМАТИЧЕСКИЙ
SMF	SELETTORE MANUALE FUNZIONAMENTO MIN-0-MAX	РУЧНОЙ ПЕРЕКЛЮЧАТЕЛЬ РАБОТЫ МИН - 0 - МАКС
ST	SERIE TERMOSTATI/PRESSOSTATI	РЯД ТЕРМОСТАТОВ/РЕЛЕ ДАВЛЕНИЯ
STA13B0.36/83N30L	SERVOCOMANDO SERRANDA ARIA	СЕРВОПРИВОД ВОЗДУШНОЙ ЗАСЛОНКИ
TA	TRASFORMATORE DI ACCENSIONE	ЗАПАЛЬНЫЙ ТРАНСФОРМАТОР
TC	TERMOCOPPIA	ТЕРМОПАРА
TS	TERMOSTATO/PRESSOSTATO DI SICUREZZA	ПРЕДОХРАНИТЕЛЬНЫЙ ТЕРМОСТАТ/ РЕЛЕ ДАВЛЕНИЯ
VPS50x	CONTROLLO DI TENUTA VALVOLE GAS (OPTIONAL)	БЛОК КОНТРОЛЯ ГЕРМЕТИЧНОСТИ ГАЗОВЫХ КЛАПАНОВ (ОПЦИЯ)

Data 01/10/2008		PREC. 2	FOGLIO 3
Revisione 03			
Dis. N. 18 - 166		SEGUE 1	TOTALE 3

VERSIONE ALTA-BASSA FIAMMA / PROGRESSIVO CON RELE' "KAB" DI SEZIONAMENTO
HIGH-LOW / PROGRESSIVE VERSION WITH "KAB" SECTIONING RELAY
ИСПОЛНЕНИЕ ДВУХСТУПЕНЧАТОЕ/ПРОГРЕССИВНОЕ С РАЗДЕЛИТЕЛЬНЫМ РЕЛЕ «KAB»

CONNETTORE [3] POLI
[3] PINS CONNECTOR
[3] –ТИ ПОЛЮСНЫЙ СОЕДИНИТЕЛЬНЫЙ РАЗЪЕМ

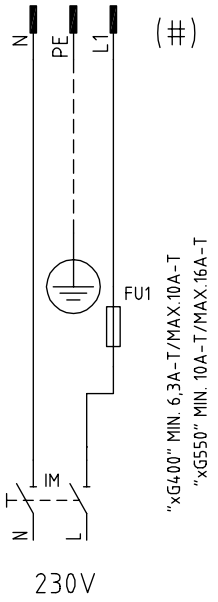

CONNETTORE [7] POLI
[7] PINS CONNECTOR
[7] –ТИ ПОЛЮСНЫЙ СОЕДИНИТЕЛЬНЫЙ РАЗЪЕМ

CONNETTORE [4] POLI
[4] PINS CONNECTOR
[4] –ТИ ПОЛЮСНЫЙ СОЕДИНИТЕЛЬНЫЙ РАЗЪЕМ

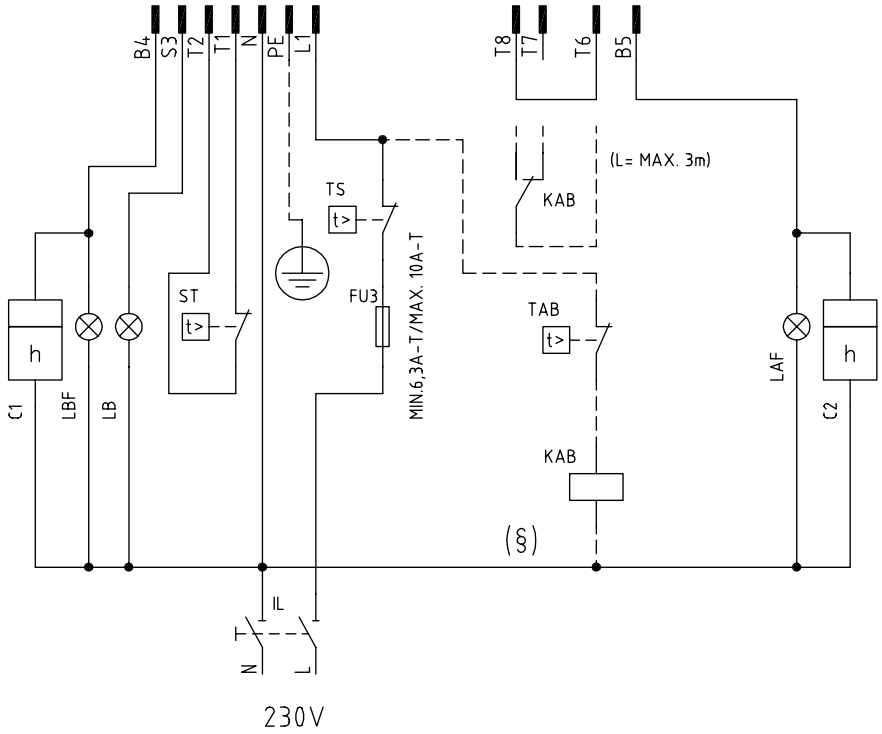

(#) ESCLUSO TIPO [xG350]
ESCLUDED TYPE [xG350]
ЗА ИСКЛЮЧЕНИЕМ ТИПА [xG350]

(§) SE USATO, TOGLIERE IL PONTE TRA I MORSETTI T6-T8
IF USED, REMOVE THE BRIDGE BETWEEN TERMINALS T6-T8
ЕСЛИ ИСПОЛЬЗУЕТСЯ, СНЯТЬ ПЕРЕМЫЧКУ МЕЖДУ КЛЕММАМИ T6 – T8

Data 26/06/2008		PREC. /	FOGLIO 1
Revisione 00			
Dis. N. TAB_1		SEGUE 2	TOTALE 1

0	1	2	3	4	5	6	7	8	9

SIGLA/ITEM	FUNZIONE	FUNCTION
C1	CONTAORE BASSA FIAMMA	LOW FLAME TIME COUNTER
C2	CONTAORE ALTA FIAMMA	HIGH FLAME TIME COUNTER
FU1	FUSIBILE LINEA MOTORE VENTILATORE	FAN MOTOR LINE FUSE
FU3	FUSIBILE LINEA BRUCIATORE	BURNER LINE FUSE
IL	INTERRUTTORE LINEA BRUCIATORE	BURNER LINE SWITCH
IM	INTERRUTTORE LINEA MOTORE VENTILATORE	FAN MOTOR LINE SWITCH
KAB	RELE' AUSILARIO	AUXILIARY RELAY
LAF	LAMPADA SEGNALAZIONE ALTA FIAMMA BRUCIATORE	BURNER IN HIGH FLAME INDICATOR LIGHT
LB	LAMPADA SEGNALAZIONE BLOCCO BRUCIATORE	INDICATOR LIGHT FOR BURNER LOCK-OUT
LBF	LAMPADA SEGNALAZIONE BASSA FIAMMA BRUCIATORE	BURNER IN LOW FLAME INDICATOR LIGHT
ST	SERIE TERMOSTATI/PRESSOSTATI	SERIES OF THERMOSTATS OR PRESSURE SWITCHES
TAB	TERMOSTATO/PRESSOSTATO ALTA-BASSA FIAMMA	HIGH-LOW THERMOSTAT/PRESSURE SWITCHES
TS	TERMOSTATO/PRESSOSTATO DI SICUREZZA	SAFETY THERMOSTAT OR PRESSURE SWITCH

SIGLA/ITEM	FUNZIONE	FUNCTION
C1	CONTAORE BASSA FIAMMA	СЧЕТЧИК ЧАСОВ РАБОТЫ НА МАЛОМ ПЛАМЕНИ
C2	CONTAORE ALTA FIAMMA	СЧЕТЧИК ЧАСОВ РАБОТЫ НА БОЛЬШОМ ПЛАМЕНИ
FU1	FUSIBILE LINEA MOTORE VENTILATORE	ПЛАВКИЙ ПРЕДОХРАНИТЕЛЬ ЛИНИИ ДВИГАТЕЛЯ ВЕНТИЛЯТОРА
FU3	FUSIBILE LINEA BRUCIATORE	ПЛАВКИЙ ПРЕДОХРАНИТЕЛЬ ЛИНИИ ГОРЕЛКИ
IL	INTERRUTTORE LINEA BRUCIATORE	ВЫКЛЮЧАТЕЛЬ ЛИНИИ ГОРЕЛКИ
IM	INTERRUTTORE LINEA MOTORE VENTILATORE	ВЫКЛЮЧАТЕЛЬ ЛИНИИ ДВИГАТЕЛЯ ВЕНТИЛЯТОРА
KAB	RELE' AUSILIARIO	ВСПОМОГАТЕЛЬНОЕ РЕЛЕ
LAF	LAMPADA SEGNALAZIONE ALTA FIAMMA BRUCIATORE	СИГНАЛЬНАЯ ЛАМПОЧКА БОЛЬШОГО ПЛАМЕНИ ГОРЕЛКИ
LB	LAMPADA SEGNALAZIONE BLOCCO BRUCIATORE	СИГНАЛЬНАЯ ЛАМПОЧКА БЛОКИРОВКИ ГОРЕЛКИ
LBF	LAMPADA SEGNALAZIONE BASSA FIAMMA BRUCIATORE	СИГНАЛЬНАЯ ЛАМПОЧКА МАЛОГО ПЛАМЕНИ ГОРЕЛКИ
ST	SERIE TERMOSTATI/PRESSOSTATI	РЯД ТЕРМОСТАТОВ/РЕЛЕ ДАВЛЕНИЯ
TAB	TERMOSTATO/PRESSOSTATO ALTA-BASSA FIAMMA	ТЕРМОСТАТ/РЕЛЕ ДАВЛЕНИЯ БОЛЬШОГО/МАЛОГО ПЛАМЕНИ
TS	TERMOSTATO/PRESSOSTATO DI SICUREZZA	ПРЕДОХРАНИТЕЛЬНЫЙ ТЕРМОСТАТ/ РЕЛЕ ДАВЛЕНИЯ

Data 26/06/2008		PREC. 1	FOGLIO 2
Revisione 00			
Dis. N. TAB_1		SEGUE /	TOTALE 1

ЭЛЕКТРОННЫЙ БЛОК КОНТРОЛЯ ПЛАМЕНИ SIEMENS LME11/21/22

Серия электронных блоков LME.. используется для запуска и контроля за одно- и двухступенчатыми горелками при прерывающемся функционировании.Сериях LME.. прекрасно взаимозаменяется с серией LGB.. и серией LMG.., все схемы и аксессуары взаимозаменяемы. Основными характеристиками моделей LME являются:

Указание кодов ошибок с помощью многоцветного сигнального индикатора , расположенного внутри кнопки разблокировки.

- Фиксированное время функций программирующего устройства, благодаря цифровому управлению сигналами.

Сравнительная таблица

Серия LGB	Серия LMG	Серия LME
---	LMG 25.33	LME 11.33
LGB 21.33	LMG 21.33	LME 21.33
LGB 22.33	LMG 22.33	LME 22.33

Условия, необходимые для запуска горелки:

- Убедиться в том, что горелка не заблокирована
- Все контакты линии питания должны быть замкнуты
- Не должно быть никакого снижения напряжения ниже указанного предельного значения
- Реле давления воздуха LP должно находиться в положении ожидания
- Двигатель вентилятора или AGK25 должны быть подсоединены
- Улавливатель пламени затемнен и не присутствуют посторонние световые сигналы

Снижение напряжения

Если присутствуют падения напряжения ниже 175 V перем. тока (при питании 230V перем. тока), электронный блок, в целях безопасности, автоматически заблокирует работу. Работа восстановится, когда напряжение питания увеличится свыше 185 V перм. тока (при питании 230V перм. тока).

Время работы электронного устройства

Через 24 и не более непрерывных циклов работы, устройство автоматически введет в действие процедуру подконтрольной остановки, после чего последует вновь запуск.

Защита против реверсии полярности

Если фаза (клемма 12) и нейтраль (клемма 2) были изменены местами, устройство произведет блокировку в конце цикла безопасного времени работы “TSA”.

Последовательность контроля в случае неполадки.

Если произойдет блокировка, выходы топливных клапанов, двигатель горелки, а также запальное устройство будут немедленно дезактивированы (< 1 секунды).

Показания устройства во время нормальной работы

Во время обычной работы устройства разные фазы работы визулизируются с помощью многоцветных индикаторов, расположенных внутри кнопки разблокировки устройства:

LED красный

LED желтый

LED зеленый

Включено

Отключено

Во время запуска показания состояния определяйте по таблице:

Состояние	Код цвета	Цвет
Время ожидания tw, другие состояния ожидания	○.....	Отключено
Фаза розжига	● ○ ● ○ ● ○ ● ○ ● ○ ●	Желтый мигающий
Функционирование, нормальное пламя	□.....	Зеленый
Функционирование, пламя не стабильное	□ ○ □ ○ □ ○ □ ○ □ ○ □	Зеленый мигающий
Посторонний свет при запуске горелки	□ ▲ □ ▲ □ ▲ □ ▲ □ ▲ □ ▲	Зеленый - красный
Низкое напряжение	● ▲ ● ▲ ● ▲ ● ▲ ● ▲	Желтый - красный
Авария, аварийная сигнализация	▲.....	Красный
Выход кода ошибки (ссылка на Таблицу Коды ошибок)	▲○ ▲○ ▲○ ▲○	Красный мигающий

ПРОГРАММА ПОДКЛЮЧЕНИЯ

Что касается программы подключения - обращайтесь к графику времени программы.

A Запуск (управление регулированием)

Регулятор “R” при замкнутом контакте питает клемму 12 и вводит в действие программирующее устройство. Вентилятор запускается для выполнения предварительной проодувки через электронный блок LME21 повле времени ожидания tw и через электронный блок LME22, после открытия воздушной заслонки SA на максимальной мощности (то есть через время t11).

tw Время ожидания

В этот период контакт реле давления и реле пламени тестируются для проверки их рабочего положения. Если установлены некоторые, другие устройства, то производится дополнительный тест для того, чтобы убедиться, что топливные клапаны закрыты.

t11 Время открытия сервопривода воздушной заслонки

Только при наличии LME22: вентилятор запускается только когда воздушная заслонка устанавливается в положение большого пламени.

t10 Время ожидания подтверждения наличия давления воздуха

Период времени, после которого должно подтвердиться давление воздуха, при отсутствии должного давления прибор провоцирует блокировку.

t1 Время предварительной продувки.

Продувка камеры сгорания и вторичной поверхности обогрева: с минимальным расходом воздуха при наличии LME21 и с максимальным расходом воздуха при наличии LME22. Проверьте установленные модели, функции и графики, где указывается время t1 предварительной продувки, в течение которого реле давления воздуха LP должен сигнализировать достижение требуемого значения давления. Действительное время предварительной продувки содержится между концом времени tw и началом времени t3.

t12 Время хода сервопривода воздушной заслонки

(положение на минимуме) Только при нгаличии LME22: в течение времени t12 Iвоздушная заслонка достигает положения малого пламени.

t3n Время пост-розжига

Это время розжига в течение периода безопасной работы. Запальный трансформатор отключается непосредственно перед тем, как заканчивается период безопасной работы TSA. Это означает, что время t3n короче времени TSA, потому что надо дать реле пламени достаточное количество времени, чтобы оно отключилось при отсутствии пламени.

t3 Время предварительного розжига

В течение времени предварительного розжига и времени безопасной работы TSA производится силовое введение в действие реле пламени. По истечении времени t3 дается разрешение на работу топливному клапану, подсоединенному к клемме 4.

TSA Время безопасной работы

В конце времени безопасной работы TSA, сигнал пламени должен присутствовать на клемме 1 усилителя сигнала пламени и должен присутствовать вплоть до остановки для регулировки; в обратном случае, электронный блок вызовет блокировку безопасности и останется заблокированным в положении аномальной работы.

t4 Интервал BV1 и BV2/LR

период времени между концом времени безопасности TSA и поступлением разрешения на работу на второй топливный клапан BV2 или на регулятор нагрузки LR.

B-B' Пауза для стабилизации пламени.
C Рабочее положение горелки
C-D Работа горелки (производство тепла)

D Остановка для регулировки через команду от LR..
иГорелка незамедлительно отключается и блок контроля пламени готов к осуществлению нового запуска.

LME11

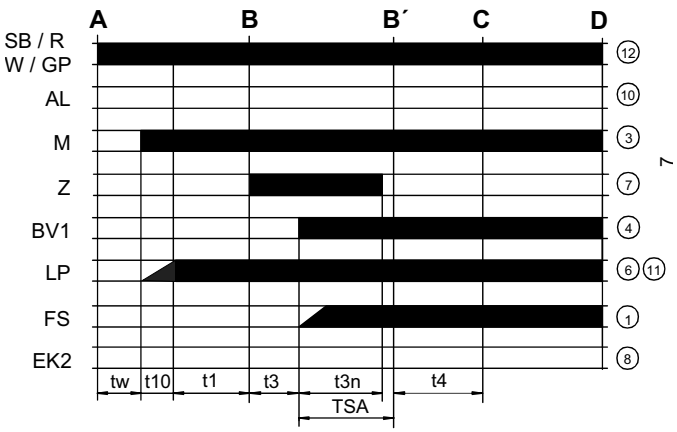

LME21.....

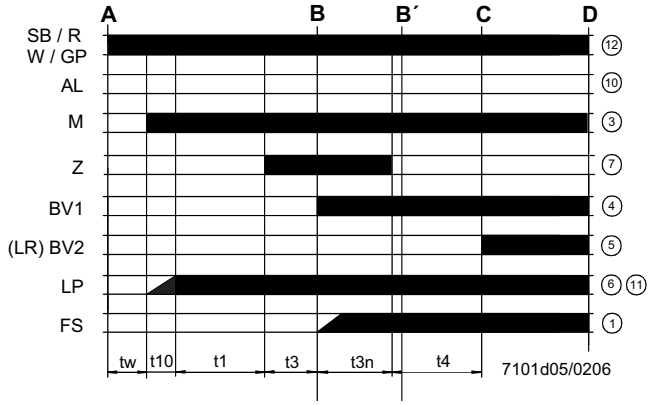

LME22..

.

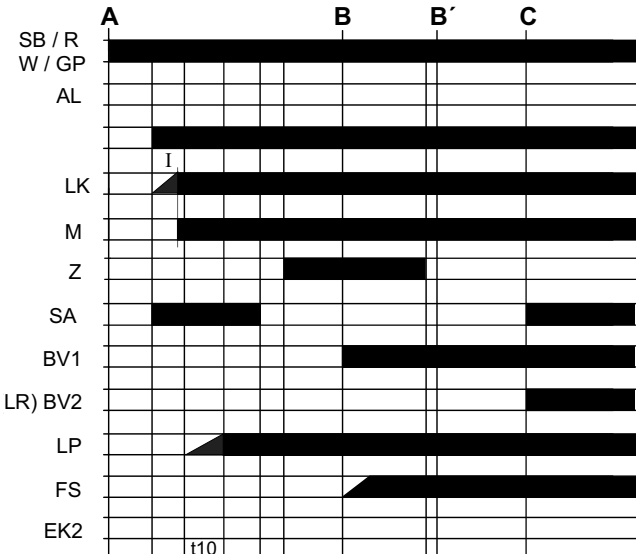

ÎОбозначения графика программы

tw Время ожидания
t1 Время предварительной продувки
TSA Время безопасной работы при розжиге
t3 Время предварительного розжига
t3n Время розжига в течение “TSA”
t4 Интервал между BV1 и BV2-LR
t10 Задержка для получения разрешения от реле давления воздуха
t11 Время открытия сервопривода воздушной заслонки SA
t12 Время закрытия сервопривода воздушной заслонки SA

Схема внутренняя LME11

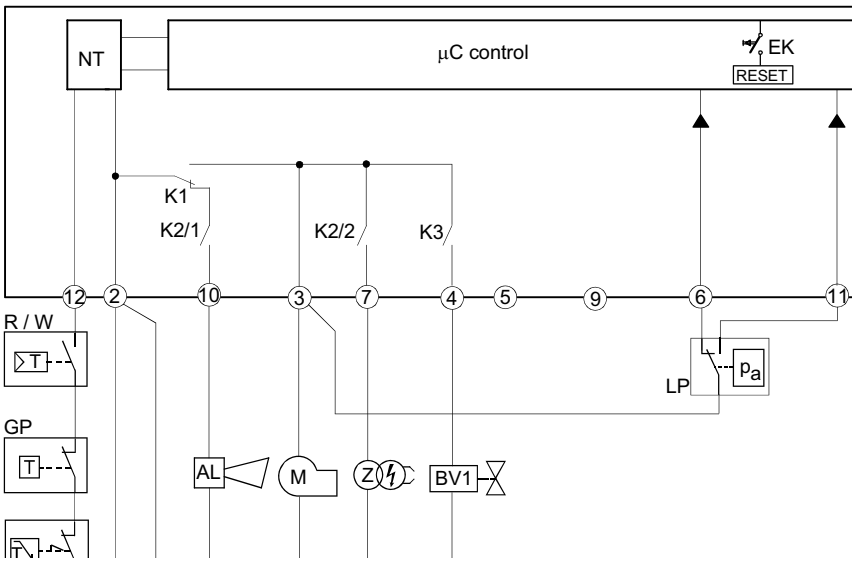

Схема внутренняя LME21

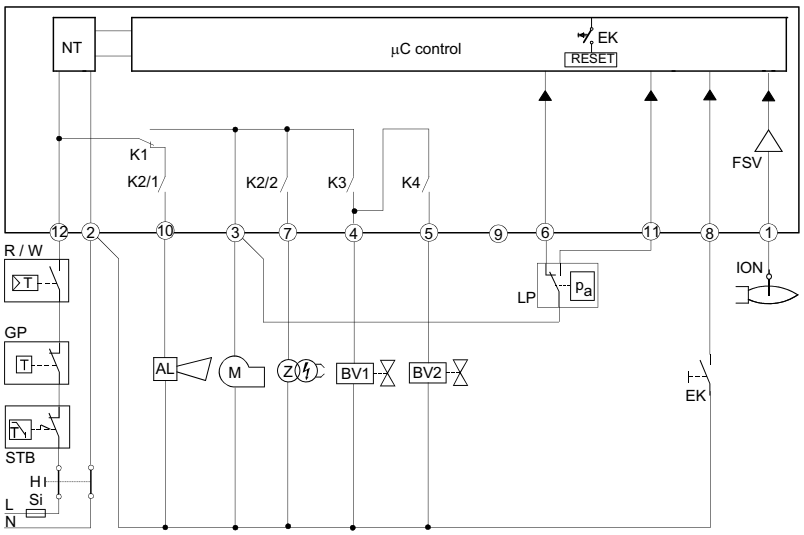

Схема внутренняя LME22

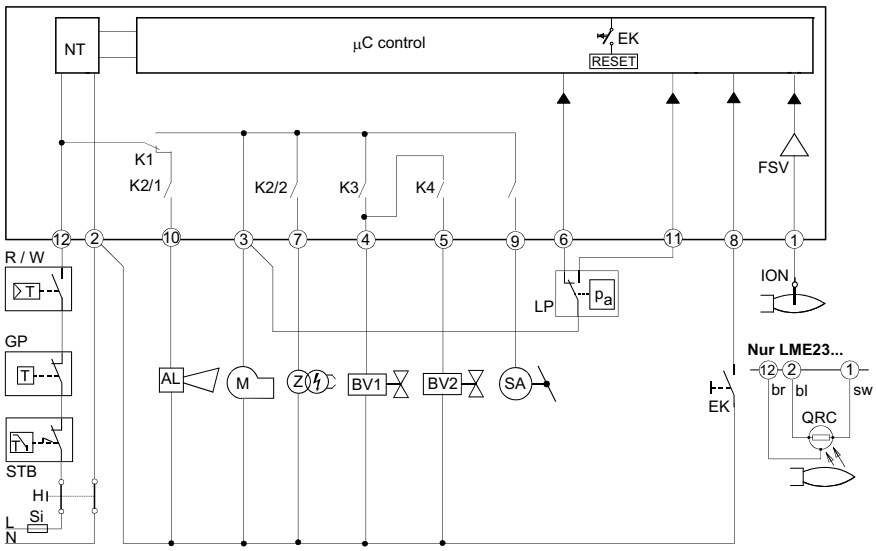

Обозначения внутренней схемы

AL Сигнализация блокировки
BV Клапан топливный
EK2 Кнопка дистанционная разблокировки
FS) Сигнал наличия пламени
GP Реле давления газа
LP Реле давления воздуха
LR Регулятор мощности горелки
M Двигатель вентилятора
R Термостат или предохранительное реле давления
SB Предохранительный термостат
W Термостат или регулировочное реле давления
Z Запальный трансформатор

ПРОГРАММА УПРАВЛЕНИЯ В СЛУЧАЕ АНОМАЛЬНОЙ РАБОТЫ

- В случае аномальных явлений поступление топлива немедленно перекрывается (менее 1 сек.).
- После прерывания подачи напряжения повторяется цикл запуска по полной программе.
- Когда напряжение падает ниже требуемого уровня, имеет место блокировка в целях безопасности.
- Когда напряжение увеличивается выше предела низкого напряжения, устройство вновь запускается в работу.
- В случае раннего поступления сигнала пламени в течение времени t1, происходит блокировка.
- В случае раннего поступления сигнала пламени в течение времени tw, происходит новый пуск с блокировкой через 30 секунд.
- В случае отсутствия пламени по истечении времени TSA, осуществляются максимум 3 попытки цикла запуска , затем следует блокировка по истечении времени TSA (безопасное время розжига) при наличии моделей LME11, оили непосредственно блокировка по истечении времени TSA при наличии моделей LME21-22.
- При наличии моделей LME11: если обнаруживается утечка пламени при работе, или в случае, если стабилизация пламени происходит в конце периода времени TSA, будут осуществляться , как максимум, 3 попытки запуска, или же произойдет блокировка.
- При наличии моделей LME21-22: если подтверждается утечка пламени во время работы - происходит блокировка.
- Прилипание контакта реле давления воздуха LP в рабочем положении: запуск не осуществляется и происходит блокировка через 65 сек.
- Прилипание контакта реле давления воздуха LP в положении паузы: блокировка по завершении периода времени t10.
- Если нет никакого сигнала давления воздуха в конце периода времени t10, происходит блокировка.

БЛОКИРОВКА УСТРОЙСТВА КОНТРОЛЯ ПЛАМЕНИ

В случае блокировки горелки, устройство LME остается влампочка. Можно незамедлительно включить заново контроль горелки. Такое состояние работы подтверждается и при отключении питания.

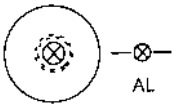

ДИАГНОСТИКА АНОМАЛЬНОЙ РАБОТЫ

- Нажимать на кнопку разблокировки в течение более 3-х секунд с целью активизации визуальной диагностики.
- Посчитать количество миганий красной лампочки, указывающей на блокировку, и найти причину аномальной работы по " Таблице кодов ошибок" (устройство будет продолжать посылать импульсы с одинаковыми интервалами).

Во время диагностики выходы устройства дезактивируются:

- горелка находится в заблокированном состоянии
- наружная аварийная сигнализация отключается
- аварийное состояние сигнализируется с помощью красной индикаторной лампочки, расположенной на кнопке разблокировки устройства LME.., на основании "Таблицы Кодов Ошибок":

заблокированном состоянии и включается красная сигнальная

ТАБЛИЦА КОДОВ ОШИБОК	
2 мигания **	**Никакого наличия пламени в конце периода "Времени безопасности" TSA**
	- Топливные клапаны загрязнены или неисправны
	- Контрольный электрод пламени загрязнен или неисправен
	- Плохая настройка горелки, не поступает газ на горелку
	- Запальное устройство имеет дефект
3 мигания ***	**Реле давления воздуха не переключается и остается в положении ожидания:**
	- Реле давления LP неисправен
	- Потеря сигнала давления воздуха по истечении времени t10.
	- Прилипание контакта реле давления воздуха LP в положении ожидания.
4 мигания ****	- Наличие слишком раннего сигнала пламени во время запуска горелки.
5 миганий *****	- Прилипание контакта реле давления воздуха LPв рабочем положении.
6 миганий *****	Полное отсутствие сигнализации.
7 миганий *******	**Отсутствие пламени во время работы**
	- Аномальная работа или загрязнение топливного клапана
	- Аномальная работа или загрязнение устройства контроля пламени
	- Плохая настройка горелки
8 или 9 миганий	Полное отсутствие сигнализации
10 миганий **********	**Аномальное поведение контактов на выходе**
	- Ошибка в электрических подключениях
	- Неправильное напряжение на выходных клеммах
	- Другие аномалии
14 миганий **************	- Контакт CPI разомкнут.

СБРОС БЛОКИРОВКИ С УСТРОЙСТВА КОНТРОЛЯ ПЛАМЕНИ

Разблокировка электронного блока может быть осуществлена сразу же после каждой блокировки простым нажатием на кнопку сброса блокировки в течение от 1 ло 3 секунд. Блок LME может быть разблокирован только когда все контакты, на линии, замкнуты и, когда значение напряжения не ниже требуемой величины.

ОГРАНИЧЕНИЕ ПОПЫТОК ВКЛЮЧЕНИЯ (при наличии моделей LME11..)

Если пламя не стабилизируется в конце периода времени безопасной работы TSA, или если пламя тухнет во время работы, то могут быть предприняты только 3 повторные попытки, как максимум, запуска цикла через кнопку "R", в ином случае произойдет блокировка. Счет попыток каждый раз начинается заново после контролируемого запуска с помощью кнопки "R".

ТЕХНИЧЕСКИЕ ХАРАКТЕРИСТИКИ

Напряжение питания	120V AC +10% / -15% 230V AC +10% / -15%
Частота	50 ... 60 Гц +/- 6%
Потребление	12 VA
Плавкий предохранитель первичный, наружный макс. 10 A (медл.)	
ток на входе в клемму 12	макс. 5 A
Длина кабеля термостатов	3 м
Класс защиты	IP40 (обеспечить при монтаже)
Условия работы	-20... +60 °C, < 95% UR
Условия хранения на складе	-20... +60 °C, < 95% UR
Вес	прим. 160 гр.

ООО "ЧИБ УНИГАЗ"
Россия, 119530, г. Москва
Очаковское шоссе, 32
Тел./Факс +7 (499) 638 20 80
e-mail: info@cibunigas.com
www.cibunigas.com

ОФИС В ЕКАТЕРИНБУРГЕ
Россия, 620010, г. Екатеринбург
ул. Черняховского 92, оф 206
Тел./Факс +7 (343) 272 72 73
e-mail: info-ekb@cibunigas.com

ОФИС В КАЗАНИ
Россия, 420073, г. Казань,
ул. Гвардейская, 54
Тел. +7 (843) 211 66 11
+7 (499) 638 20 80
e-mail: muraviev.anton@cibunigas.com

ОФИС В КРАСНОДАРЕ
Россия, 350018, г. Краснодар
ул. Онежская 35, оф. 7
Тел. +7 (861) 234 08 44
+7 (499) 638 20 80
e-mail: kireev.vladislav@cibunigas.com

ОФИС В САРАТОВЕ
Россия, 410031, г. Саратов
ул. Набережная космонавтов 7А, оф. 339
Тел/Факс +7 (8452) 28 94 94
+7 (912) 201 96 69
e-mail: nikonenko.vadim@cibunigas.com

ООО "УНИГАЗ УКРАИНА"
Украина, 02002, г. Киев; ул. Р. Окипной, 9
Тел. +38 067 464 82 36
+38 067 465 41 11
e-mail: unigas@ukr.net
www.unigas.com.ua

ООО "УНИГАЗ БЕЛ"
Республика Беларусь, 222310, Минская область,
г. Молодечно; ул. В. Гостинец, 143 б, к.416
Тел/Факс +375 176 744136 (многоканальный)
Моб.тел. +375 29 632 64 31
+375 29 164 71 33
+375 29 188 62 52
e-mail: unigas@tut.by
www.unigas.by

ТОО "УНИГАЗ КАЗАХСТАН"
Казахстан, 010000, г. Астана
ул. Кунаева, дом 12/1, 5 подъезд, ВП-36
Тел. +7 (7172) 755 145
Факс +7 (7172) 755 146
e-mail info@unigas.kz
www.unigas.kz

C.I.B. UNIGAS S.p.A.
via L. Galvani, 9 - 35011 Campodarsego (Padova) - Italy
Тел. +39 049 920 09 44
Факс (автом.)+39 049 920 21 05
e-mail: gastaldello.mara@cibunigas.it
www.cibunigas.com

СЕРВИСНАЯ СЛУЖБА ООО "ЧИБ УНИГАЗ" (UNIGAS SERVICE)
Авторизованный Сервисный Центр завода CIB UNIGAS S.p.A. на территории России и стран СНГ
Hotline – Горячая линия **+7 (800) 500 42 08** e-mail: service@cibunigas.com
e-mail:service-ekb@cibunigas.com

Информация, сожержащаяся в этих инструкциях является чисто информационной и не влечет за собой никаких обязательств. Фирма оставляет за собой право внесения изменений без какого-либа обязательства по предварительному извещению об этом потребителей.

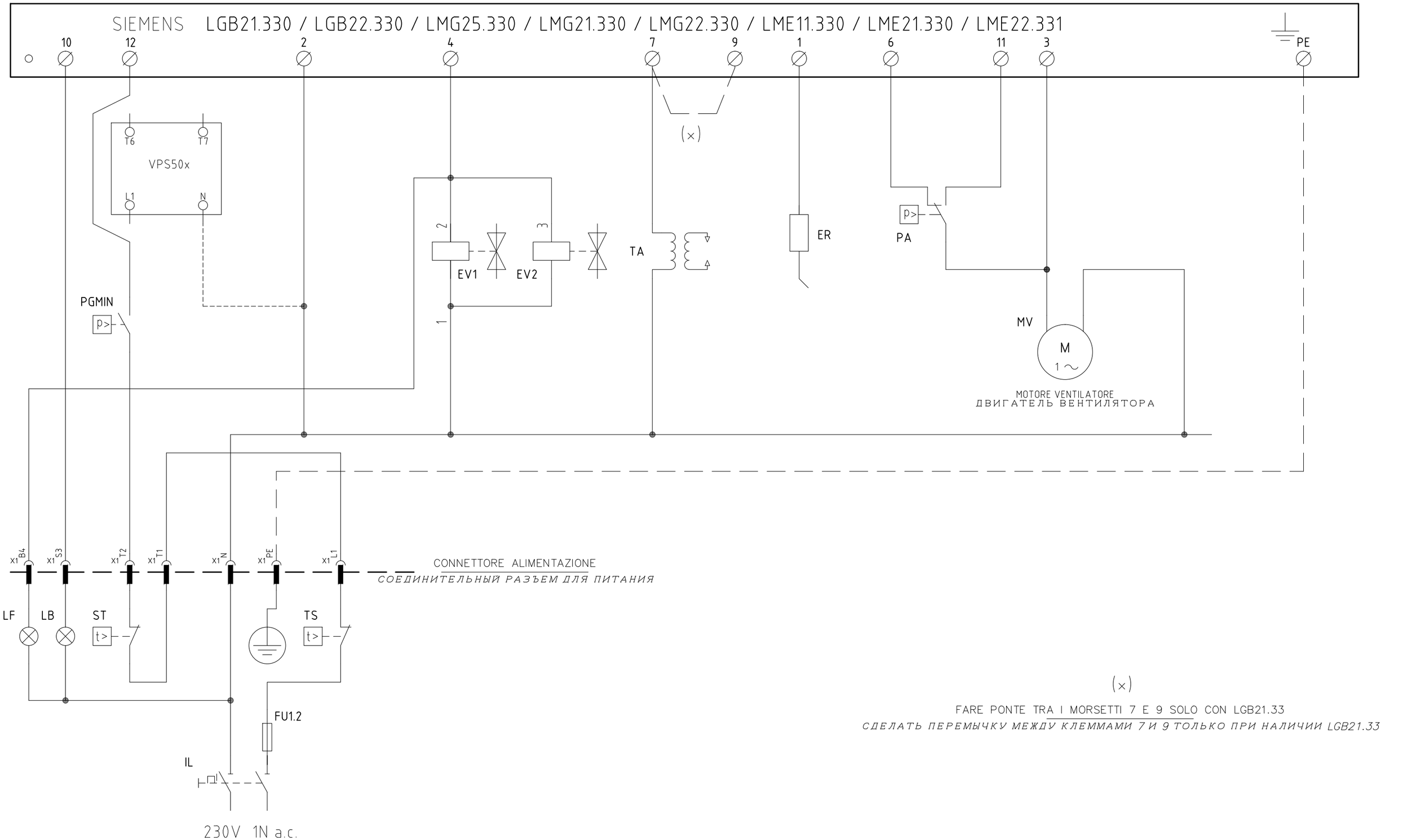

REV.	MODIFICA	DATA	FIRME
05	SIEMENS LME... ADDED	27/03/06	U. PINTON
04	TYPES NG-NGX-LG70/90/140/200 ADDED	01/09/05	U. PINTON
03	SIEMENS LMG... ADDED	07/09/99	U. PINTON
02	"MA" TERMINAL BLOCK MODIFIED	18/03/97	U. PINTON
01	BRIDGE FOR LGB21.33 ADDED	07/11/96	U. PINTON

UNIGAS

Impianto: TIPI/TYPES xG-NGX35/70/90/120/140/200 MODELLO/MODEL x-.TN.x.xx.A.x.xx

Descrizione

Ordine

Commessa

Esecutore: U. PINTON

Data Controllato: 27/03/2006

Controllato: S. MARCHETTI

Data: 06/02/1996

Revisione: 05

Dis. N. 01 - 319

PREC.: /

FOGLIO: 1

SEGUE: 2

TOTALE: 2

0	1	2	3	4	5	6	7	8	9

SIGLA/ITEM	FOGLIO/SHEET	FUNZIONE/FUNCTION [1]	FUNZIONE/FUNCTION [2]
ER	1	ELETTRODO RILEVAZIONE FIAMMA	КОНТРОЛЬНЫЙ ЭЛЕКТРОД ПЛАМЕНИ
EV1	1	ELETTROVALVOLA GAS LATO RETE (O GRUPPO VALVOLE)	ГАЗОВЫЙ ЭЛЕКТРОКЛАПАН СО СТОРОНЫ СЕТИ (ИЛИ ГРУППЫ КЛАПАНОВ)
EV2	1	ELETTROVALVOLA GAS LATO BRUCIATORE (O GRUPPO VALVOLE)	ГАЗОВЫЙ ЭЛЕКТРОКЛАПАН СО СТОРОНЫ ГОРЕЛКИ (ИЛИ ГРУППЫ КЛАПАНОВ)
FU1.2	1	FUSIBILE DI LINEA	ПЛАВКИЙ ПРЕДОХРАНИТЕЛЬ ЛИНИИ
IL	1	INTERRUTTORE GENERALE	ОБЩИЙ ВЫКЛЮЧАТЕЛЬ
LB	1	LAMPADA SEGNALAZIONE BLOCCO BRUCIATORE	СИГНАЛЬНАЯ ЛАМПОЧКА БЛОКИРОВКИ ГОРЕЛКИ
LF	1	LAMPADA SEGNALAZIONE FUNZIONAMENTO BRUCIATORE	СИГНАЛЬНАЯ ЛАМПОЧКА РАБОТЫ ГОРЕЛКИ
LGB.. / LMG.. / LME..	1	APPARECCHIATURA CONTROLLO FIAMMA	ЭЛЕКТРОННЫЙ БЛОК КОНТРОЛЯ ПЛАМЕНИ
MV	1	MOTORE VENTILATORE	ДВИГАТЕЛЬ ВЕНТИЛЯТОРА
PA	1	PRESSOSTATO ARIA	РЕЛЕ ДАВЛЕНИЯ ВОЗДУХА
PGMIN	1	PRESSOSTATO GAS DI MINIMA PRESSIONE	РЕЛЕ МИНИМАЛЬНОГО ДАВЛЕНИЯ ГАЗА
ST	1	SERIE TERMOSTATI/PRESSOSTATI	РЯД ТЕРМОСТАТОВ/РЕЛЕ ДАВЛЕНИЯ
TA	1	TRASFORMATORE DI ACCENSIONE	ЗАПАЛЬНЫЙ ТРАНСФОРМАТОР
TS	1	TERMOSTATO/PRESSOSTATO DI SICUREZZA	ПРЕДОХРАНИТЕЛЬНЫЙ ТЕРМОСТАТ/ РЕЛЕ ДАВЛЕНИЯ
VPS50x	1	CONTROLLO DI TENUTA VALVOLE GAS (OPTIONAL)	БЛОК КОНТРОЛЯ ГЕРМЕТИЧНОСТИ ГАЗОВЫХ КЛАПАНОВ (ОПЦИЯ)

Data 06/02/1996		PREC.	FOGLIO
Revisione 05		1	2
Dis. N. 01 – 319		SEGUE	TOTALE
		/	2

Сертификаты EAC
(Certificati EAC)

Уважаемый клиент!
Фирма «Чиб Унигаз» заявляет, что приобретенная Вами горелка сертифицирована в Вашей стране.
В этой книжице Вы найдёте один экземпляр российских сертификатов
В том случае, если Вам понадобятся другие сертификаты, просим Вас скачать их или распечатать в формате ПДФ со следующих сайтов:

www.cibunigas.com

ЗАЯВИТЕЛЬ: Общество с ограниченной ответственностью "Чиб Унигаз"
Сертификат Таможенного союза –

RU C-IT.MX17.B.00061/19

RU C-IT.MX17.B.00535

RU C-IT.MX17.B.00063/19

RU C-IT.MX17.B.00564

RU C-IT.MCX17.B.00062/19

RU C-IT.MX17.B.00534

RU C-IT.MX17.B.00414

RU C-IT.MX17.B.00415

ЕВРАЗИЙСКИЙ ЭКОНОМИЧЕСКИЙ СОЮЗ

СЕРТИФИКАТ СООТВЕТСТВИЯ

№ ЕАЭСRU C-IT.MX17.B.00061/19

Серия RU № 0101956

ОРГАН ПО СЕРТИФИКАЦИИ Общество с ограниченной ответственностью "ТЕСТ-ИНЖИНИРИНГ". Место нахождения и адрес места осуществления деятельности: улица 9 Января, дом 7а, город Иваново, Российская Федерация, 153002. Телефон: +7 (4932) 50-91-72, адрес электронной почты: info@test-e.ru. Аттестат аккредитации № RA.RU.11MX17 от 26.02.2016.

ЗАЯВИТЕЛЬ Общество с ограниченной ответственностью "ЧИБ УНИГАЗ".
ОГРН: 1147746589540.
Место нахождения и адрес места осуществления деятельности: Очаковское шоссе, дом 32, 4 этаж, кабинет 51, город Москва, Российская Федерация, 119530.
Телефон: +74996527100. Адрес электронной почты: info@cibunigas.com.

ИЗГОТОВИТЕЛЬ "CIB UNIGAS S.p.A.".
Место нахождения и адрес места осуществления деятельности по изготовлению продукции: Via Galvani, 9, 35011 Campodarsego (PD), Italy, Италия.

ПРОДУКЦИЯ
Горелки газовые, комбинированные, жидкотопливные автоматические промышленные (смотри Приложения, бланки № 0605388, № 0605389, № 0605390, № 0605391, № № 0605392).
Серийный выпуск.

КОД ТН ВЭД ЕАЭС 8416 10 100 0, 8416 20 200 0, 8416 20 800 0

СООТВЕТСТВУЕТ ТРЕБОВАНИЯМ
Технического регламента Таможенного союза "О безопасности машин и оборудования" (ТР ТС 010/2011).

СЕРТИФИКАТ СООТВЕТСТВИЯ ВЫДАН НА ОСНОВАНИИ
Протоколов испытаний № 2325/704/2019, № 2326/704/2019 от 22.07.2019, выданных Испытательной лабораторией Общества с ограниченной ответственностью "ТЕСТ-ИНЖИНИРИНГ", аттестат аккредитации № RA.RU.21MP40; акта о результатах анализа состояния производства № 345 от 26.06.2019; комплекта документов в соответствии с пунктом 10 статьи 8 ТР ТС 010/2011.
Схема сертификации: 1с.

ДОПОЛНИТЕЛЬНАЯ ИНФОРМАЦИЯ
Условия, сроки хранения и срок службы продукции в соответствии с эксплуатационной документацией.
Сведения о стандартах, применяемых при подтверждении соответствия: (смотри Приложение, бланк № 0605393).

СРОК ДЕЙСТВИЯ С 29.07.2019 **ПО** 28.07.2024 **ВКЛЮЧИТЕЛЬНО**

Руководитель (уполномоченное лицо) органа по сертификации — (подпись) — М.П. — Поманисочка Роман Викторович (Ф.И.О.)

Эксперт (эксперт-аудитор) (эксперты (эксперты-аудиторы)) — (подпись) — Курочкин Андрей Евгеньевич (Ф.И.О.)

ЕВРАЗИЙСКИЙ ЭКОНОМИЧЕСКИЙ СОЮЗ

ПРИЛОЖЕНИЕ

К СЕРТИФИКАТУ СООТВЕТСТВИЯ № ЕАЭС RU C-IT.MX17.B.00061/19

Серия RU № 0605388

Лист 1

Сведения о продукции, на которую выдан сертификат соответствия

Код ТН ВЭД ЕАЭС	Полное наименование продукции, сведения о продукции, обеспечивающие её идентификацию (тип, марка, модель, артикул и другое)			Наименование и реквизиты документа (документов), в соответствии с которыми изготовлена продукция
8416 20 800 0	Горелки газовые автоматические промышленные:			Директива 2016/426/ЕС Европейского парламента и Совета Европы об установках, работающих на сжигаемом газообразном топливе; Директива 2006/42/СЕ Европейского парламента и Совета Европы о машинах; Директива 2014/35/ЕС Европейского парламента и Совета Европы от 26 февраля 2014 г. по гармонизации законодательств государств-членов, касающихся изготовления доступного на рынке электрооборудования, предназначенного для применения в определенных пределах напряжения; Директива 2014/30 /ЕС Европейского парламента и Совета Европы от 26 февраля 2014 года по гармонизации законодательств государств-членов, касающихся электромагнитной совместимости; UNI EN 676:2008 "Автоматические дутьевые горелки для газообразного топлива"; EN 746-2: 2010 "Промышленное оборудование для термообработки. Часть 2. Требования безопасности для систем сжигания и обращения с топливом"; EN 55014-1:2006 "Электромагнитная совместимость. Требования к бытовым электрическим приборам, электрическим инструментам и аналогичным приборам. Часть 1. Помехоэмиссия"; CEI EN 60335-1:2013 "Бытовые и аналогичные электрические приборы. Безопасность. Часть 1. Общие требования"; CEI EN 60335-2-102:2004 "Бытовые и аналогичные электрические приборы. Безопасность. Часть 2-102. Дополнительные требования к приборам, работающим на газовом, жидком и твердом топливе и имеющим электрические соединения".
	Серия	Модель	Мощность, киловатт	
	TP...	TP90, TP91, TP92, TP93, TP510, TP512, TP515, TP520, TP525, TP530, TP1025, TP1030, TP1040, TP1050, TP1080, TP2000, TP2500	320 – 26000	
	TP...A	TP90A, TP91A, TP92A, TP93A, TP510A, TP512A, TP515A, TP520A, TP525A, TP530A, TP1030A, TP1040A, TP1050A, TP1080A, TP2000A, TP2500A	320 – 26000	
	URB...G	URB5-G, URB10-G, URB15-G, URB20-G, URB25-G, URB30-G, URB32-G, URB35-G, URB40-G, URB45-G, URB50-G, URB60-G, URB70-G, URB80-G	1100 – 80000	
	URB...	URB5, URB10, URB15, URB20, URB25, URB30, URB32, URB35, URB40, URB45, URB50, URB60, URB70, URB80	1100 – 80000	
	URB-SH...	URB-SH5, URB-SH10, URB-SH15, URB-SH20, URB-SH25, URB-SH30, URB-SH32, URB-SH35, URB-SH40, URB-SH45, URB-SH50, URB-SH60, URB-SH70, URB-SH80	1100 – 80000	
	TLX...	TLX5, TLX10, TLX18, TLX20, TLX30, TLX45, TLX60, TLX65, TLX72, TLX73, TLX090, TLX91, TLX92, TLX93, TLX510, TLX512, TLX515, TLX520, TLX525, TLX530, TLX1025, TLX1030, TLX1040, TLX1050, TLX1080	25 – 20000	
	TPW...	TPW90, TPW91, TPW92, TPW93, TPW510, TPW512, TPW515, TPW520, TPW525, TPW530, TPW1025, TPW1030, TPW1040, TPW1050, TPW1080, TPW1200, TPW1320, TPW1500, TPW1800, TPW2000, TPW2500	320 – 26000	

Руководитель (уполномоченное лицо) органа по сертификации (подпись) Поманисочка Роман Викторович (Ф.И.О.)

М.П.

Эксперт (эксперт-аудитор) (эксперты (эксперты-аудиторы)) (подпись) Курочкин Андрей Евгеньевич (Ф.И.О.)

ЕВРАЗИЙСКИЙ ЭКОНОМИЧЕСКИЙ СОЮЗ

ПРИЛОЖЕНИЕ

К СЕРТИФИКАТУ СООТВЕТСТВИЯ № ЕАЭС RU C-IT.MX17.B.00061/19

Серия RU № 0605389

Лист 2

Сведения о продукции, на которую выдан сертификат соответствия

Код ТН ВЭД ЕАЭС	Полное наименование продукции, сведения о продукции, обеспечивающие её идентификацию (тип, марка, модель, артикул и другое)			Наименование и реквизиты документа (документов), в соответствии с которыми изготовлена продукция
8416 20 200 0	Горелки комбинированные автоматические промышленные:			Директива 2016/426/ЕС Европейского парламента и Совета Европы об установках, работающих на сжигаемом газообразном топливе; Директива 2006/42/СЕ Европейского парламента и Совета Европы о машинах; Директива 2014/35/ЕС Европейского парламента и Совета Европы от 26 февраля 2014 г. по гармонизации законодательств государств-членов, касающихся изготовления доступного на рынке электрооборудования, предназначенного для применения в определенных пределах напряжения; Директива 2014/30 /ЕС Европейского парламента и Совета Европы от 26 февраля 2014 года по гармонизации законодательств государств-членов, касающихся электромагнитной совместимости; UNI EN 676:2008 "Автоматические дутьевые горелки для газообразного топлива"; EN 746-2: 2010 "Промышленное оборудование для термообработки. Часть 2. Требования безопасности для систем сжигания и обращения с топливом"; UNI EN 267:2011 "Автоматические дутьевые горелки для жидкого топлива"; EN 55014-1:2006 "Электромагнитная совместимость. Требования к бытовым электрическим приборам, электрическим инструментам и аналогичным приборам. Часть 1. Помехоэмиссия"; CEI EN 60335-1:2013 "Бытовые и аналогичные электрические приборы. Безопасность. Часть 1. Общие требования"; CEI EN 60335-2-102:2004 "Бытовые и аналогичные электрические приборы. Безопасность. Часть 2-102. Дополнительные требования к приборам, работающим на газовом, жидком и твердом топливе и имеющим электрические соединения".
	Серия	Модель	Мощность, киловатт	
	газо-дизельные			
	HTP...	HTP90, HTP91, HTP92, HTP93, HTP510, HTP512, HTP515, HTP520, HTP525, HTP530, HTP1025, HTP1030, HTP1040, HTP1050, HTP1080, HTP2000, HTP2500	320 – 26000	
	HTP...A	HTP90A, HTP91A, HTP92A, HTP93A, HTP510A, HTP512A, HTP515A, HTP520A, HTP525A, HTP530A, HTP1025A, TP1030A, HTP1040A, HTP1050A, TP1080A, HTP2000A, HTP2500A	320 – 26000	
	HTLX...	HTLX90, HTLX91, HTLX92, HTLX93, HTLX510, HTLX512, HTLX515, HTLX520, HTLX1025, HTLX1030, HTLX1050, HTLX1080, HTLX2000, HTLX2500	288 – 26000	
	URB...GLO	URB5-GLO, URB10-GLO, URB15-GLO, URB20-GLO, URB25-GLO, URB30-GLO, URB32-GLO, URB35-GLO, URB40-GLO, URB45-GLO, URB50-GLO, URB60-GLO, URB70-GLO, URB80-GLO	1100 – 80000	
	URB...	URB5, URB10, URB15, URB20, URB25, URB30, URB32, URB35, URB40, URB45, URB50, URB60, URB70, URB80	1100 – 80000	
	URB-SH...	URB-SH5, URB-SH10, URB-SH15, URB-SH20, URB-SH25, URB-SH30, URB-SH32, URB-SH35, URB-SH40, URB-SH45, URB-SH50, URB-SH60, URB-SH70, URB-SH80	1100 – 80000	
	HTPW...	HTPW90, HTPW91, HTPW92, HTPW93, HTPW510, HTPW512, HTPW515, HTPW520, HTPW525, HTPW530, HTPW1025, HTPW1030, HTPW1040, HTPW1050, HTPW1080, HTPW1200, HTPW1320, HTPW1500, HTPW1800, HTPW2000, HTPW2500	320 – 26000	

Руководитель (уполномоченное лицо) органа по сертификации (подпись) Поманисочка Роман Викторович (Ф.И.О.)

М.П.

Эксперт (эксперт-аудитор) (эксперты (эксперты-аудиторы)) (подпись) Курочкин Андрей Евгеньевич (Ф.И.О.)

ЕВРАЗИЙСКИЙ ЭКОНОМИЧЕСКИЙ СОЮЗ

ПРИЛОЖЕНИЕ

К СЕРТИФИКАТУ СООТВЕТСТВИЯ № ЕАЭС RU C-IT.MX17.B.00061/19

Серия RU № 0605390

Сведения о продукции, на которую выдан сертификат соответствия

Код ТН ВЭД ЕАЭС	Полное наименование продукции, сведения о продукции, обеспечивающие её идентификацию (тип, марка, модель, артикул и другое)			Наименование и реквизиты документа (документов), в соответствии с которыми изготовлена продукция
8416 20 200 0	Горелки комбинированные автоматические промышленные:			Директива 2016/426/ЕС Европейского парламента и Совета Европы об установках, работающих на сжигаемом газообразном топливе; Директива 2006/42/CE Европейского парламента и Совета Европы о машинах; Директива 2014/35/ЕС Европейского парламента и Совета Европы от 26 февраля 2014 г. по гармонизации законодательств государств-членов, касающихся изготовления доступного на рынке электрооборудования, предназначенного для применения в определенных пределах напряжения; Директива 2014/30 /ЕС Европейского парламента и Совета Европы от 26 февраля 2014 года по гармонизации законодательств государств-членов, касающихся электромагнитной совместимости; UNI EN 676:2008 "Автоматические дутьевые горелки для газообразного топлива"; EN 746-2: 2010 "Промышленное оборудование для термообработки. Часть 2. Требования безопасности для систем сжигания и обращения с топливом"; UNI EN 267:2011" Автоматические дутьевые горелки для жидкого топлива"; EN 55014-1:2006 "Электромагнитная совместимость. Требования к бытовым электрическим приборам, электрическим инструментам и аналогичным приборам. Часть 1. Помехоэмиссия"; CEI EN 60335-1:2013 "Бытовые и аналогичные электрические приборы. Безопасность. Часть 1. Общие требования"; CEI EN 60335-2-102:2004 "Бытовые и аналогичные электрические приборы. Безопасность. Часть 2-102. Дополнительные требования к приборам, работающим на газовом, жидком и твердом топливе и имеющим электрические соединения".
	Серия	Модель	Мощность, киловатт	
	газо-мазутные			
	KTP...	KTP90, KTP91, KTP92, KTP93, KTP510, KTP512, KTP515, KTP520, KTP525, KTP530, KTP1025, KTP1030, KTP1040, KTP1050, KTP1080, KTP1200, KTP1320, KTP1500, KTP2000, KTP2500	320 – 26000	
	KTP...A	KTP90A, KTP91A, KTP92A, KTP93A, KTP510A, KTP512A, KTP515A, KTP520A, KTP525A, KTP530A, KTP1030A, KTP1040A, KTP1050A, KTP1080A, KTP1200A, KTP1320A, KTP1500A, KTP2000A, KTP2500A	320 – 26000	
	URB...GO	URB5-GO, URB10-GO, URB15-GO, URB20-GO, URB25-GO, URB30-GO, URB32-GO, URB35-GO, URB40-GO, URB45-GO, URB50-GO, URB60-GO, URB70-GO, URB80-GO	1100 – 80000	
	URB...	URB5, URB10, URB15, URB20, URB25, URB30, URB32, URB35, URB40, URB45, URB50, URB60, URB70, URB80	1100 – 80000	
	URB-SH...	URB-SH5, URB-SH10, URB-SH15, URB-SH20, URB-SH25, URB-SH30, URB-SH32, URB-SH35, URB-SH40, URB-SH45, URB-SH50, URB-SH60, URB-SH70, URB-SH80	1100 – 80000	
	KTPBYW...	KTPBYW90, KTPBYW91, KTPBYW92, KTPBYW93, KTPBYW510, KTPBYW512, KTPBYW515, KTPBYW520, KTPBYW525, KTPBYW530, KTPBYW1025, KTPBYW1030, KTPBYW1040, KTPBYW1050, KTPBYW1080, KTPBYW1200, KTPBYW1320, KTPBYW1500, KTPBYW1800, KTPBYW2000, KTPBYW2500	320 – 26000	
	KTPBY...	KTPBY90, KTPBY91, KTPBY92, KTPBY93, KTPBY510, KTPBY512, KTPBY515, KTPBY520, KTPBY525, KTPBY530, KTPBY1025, KTPBY1030, KTPBY1040, KTPBY1050, KTPBY1080, KTPBY1200, KTPBY1320, KTPBY1500, KTPBY1800, KTPBY2000, KTPBY2500	320 – 26000	

Руководитель (уполномоченное лицо) органа по сертификации (подпись) Поманисочка Роман Викторович (Ф.И.О.)

М.П.

Эксперт (эксперт-аудитор) (эксперты (эксперты-аудиторы)) (подпись) Утрочкин Андрей Евгеньевич (Ф.И.О.)

ЕВРАЗИЙСКИЙ ЭКОНОМИЧЕСКИЙ СОЮЗ

ПРИЛОЖЕНИЕ

К СЕРТИФИКАТУ СООТВЕТСТВИЯ № ЕАЭС RU C-IT.MX17.B.00061/19

Серия RU № 0605391

Сведения о продукции, на которую выдан сертификат соответствия

Код ТН ВЭД ЕАЭС	Полное наименование продукции, сведения о продукции, обеспечивающие её идентификацию (тип, марка, модель, артикул и другое)			Наименование и реквизиты документа (документов), в соответствии с которыми изготовлена продукция
8416 10 100 0	Горелки жидкотопливные автоматические промышленные:			Директива 2006/42/CE Европейского парламента и Совета Европы о машинах; Директива 2014/35/ЕС Европейского парламента и Совета Европы от 26 февраля 2014 г. по гармонизации законодательств государств-членов, касающихся изготовления доступного на рынке электрооборудования, предназначенного для применения в определенных пределах напряжения; Директива 2014/30 /ЕС Европейского парламента и Совета Европы от 26 февраля 2014 года по гармонизации законодательств государств-членов, касающихся электромагнитной совместимости; EN 746-2: 2010 "Промышленное оборудование для термообработки. Часть 2. Требования безопасности для систем сжигания и обращения с топливом"; UNI EN 267:2011" Автоматические дутьевые горелки для жидкого топлива"; EN 55014-1:2006 "Электромагнитная совместимость. Требования к бытовым электрическим приборам, электрическим инструментам и аналогичным приборам. Часть 1. Помехоэмиссия"; CEI EN 60335-1:2013 "Бытовые и аналогичные электрические приборы. Безопасность. Часть 1. Общие требования"; CEI EN 60335-2-102:2004 "Бытовые и аналогичные электрические приборы. Безопасность. Часть 2-102. Дополнительные требования к приборам, работающим на газовом, жидком и твердом топливе и имеющим электрические соединения".
	Серия	Модель	Мощность, киловатт	
	дизельные			
	G...	G3, G4, G5, G6, G10, G18	14 – 209	
	PG...	PG25, PG30, PG45, PG60, PG65, PG70, PG75, PG80, PG81, PG90, PG91, PG92, PG93, PG510, PG512, PG515, PG520, PG525, PG530, PG1025, PG1030, PG1040	163 – 13000	
	RG...	RG75, RG81, RG90, RG91, RG92, RG93, RG510, RG512, RG515, RG520, RG525, RG530, RG1025, RG1030, RG1040	105 – 13000	
	LO...	LO35, LO60, LO70, LO90, LO140, LO200, LO260, LO280, LO350, LO400, LO550, LO800, LO1200, LO2000	14 – 2100	
	LOX...	LOX35, LOX60, LOX90, LOX140	14 – 200	
	TG...	TG90, TG91, TG92, TG93, TG510, TG512, TG515, TG520, TG525, TG530, TG1025, TG1030, TG1040, TG1050, TG1080, TG2000, TG2500	264 – 26000	
	URB...LO	URB5-LO, URB10-LO, URB15-LO, URB20-LO, URB25-LO, URB30-LO, URB32-LO, URB35-LO, URB40-LO, URB45-LO, URB50-LO, URB60-LO, URB70-LO, URB80-LO	1100 – 80000	
	URB...	URB5, URB10, URB15, URB20, URB25, URB30, URB32, URB35, URB40, URB45, URB50, URB60, URB70, URB80	1100 – 80000	
	URB-SH...	URB-SH5, URB-SH10, URB-SH15, URB-SH20, URB-SH25, URB-SH30, URB-SH32, URB-SH35, URB-SH40, URB-SH45, URB-SH50, URB-SH60, URB-SH70, URB-SH80	1100 – 80000	
	TGW...	TGW1030, TGW1040, TGW1050, TGW1080, TGW1200, TGW1320, TGW1500, TGW1800, TGW2000, TGW2500	2550 – 26000	

Руководитель (уполномоченное лицо) органа по сертификации (подпись) Поманисочка Роман Викторович (Ф.И.О.)

М.П.

Эксперт (эксперт-аудитор) (эксперты (эксперты-аудиторы)) (подпись) Утрочкин Андрей Евгеньевич (Ф.И.О.)

ЕВРАЗИЙСКИЙ ЭКОНОМИЧЕСКИЙ СОЮЗ

ПРИЛОЖЕНИЕ

К СЕРТИФИКАТУ СООТВЕТСТВИЯ № ЕАЭС RU C-IT.MX17.B.00061/19

Серия RU № 0605392

Лист 5

Сведения о продукции, на которую выдан сертификат соответствия

Код ТН ВЭД ЕАЭС	Полное наименование продукции, сведения о продукции, обеспечивающие её идентификацию (тип, марка, модель, артикул и другое)			Наименование и реквизиты документа (документов), в соответствии с которыми изготовлена продукция
8416 10 100 0	Горелки жидкотопливные автоматические промышленные:			Директива 2006/42/CE Европейского парламента и Совета Европы о машинах; Директива 2014/35/EC Европейского парламента и Совета Европы от 26 февраля 2014 г. по гармонизации законодательств государств-членов, касающегося изготовления доступного на рынке электрооборудования, предназначенного для применения в определенных пределах напряжения; Директива 2014/30 /EC Европейского парламента и Совета Европы от 26 февраля 2014 года по гармонизации законодательств государств-членов, касающихся электромагнитной совместимости; EN 746-2: 2010 "Промышленное оборудование для термообработки. Часть 2. Требования безопасности для систем сжигания и обращения с топливом"; UNI EN 267:2011" Автоматические дутьевые горелки для жидкого топлива"; EN 55014-1:2006 "Электромагнитная совместимость. Требования к бытовым электрическим приборам, электрическим инструментам и аналогичным приборам. Часть 1. Помехоэмиссия"; CEI EN 60335-1:2013 "Бытовые и аналогичные электрические приборы. Безопасность. Часть 1. Общие требования"; CEI EN 60335-2-102:2004 "Бытовые и аналогичные электрические приборы. Безопасность. Часть 2-102. Дополнительные требования к приборам, работающим на газовом, жидком и твердом топливе и имеющим электрические соединения".
	Серия	Модель	Мощность, киловатт	
	мазутные			
	N...	N18	105 – 209	
	PN...	PN30, PN45, PN60, PN65, PN70, PN75, PN80, PN81, PN90, PN91, PN92, PN93, PN510, PN512, PN515, PN520, PN525, PN530, PN1025, PN1030, PN1040	105 – 13000	
	RN...	RN75, RN81, RN90, RN91, RN92, RN93, RN510, RN512, RN515, RN520, RN525, RN530, RN1025, RN1030, RN1040	264 – 13000	
	TN...	TN90, TN91, TN92, TN93, TN510, TN512, TN515, TN520, TN525, TN530, TN1025, TN1030, TN1040, TN1050, TN1080, TN2000, TN2500	370 – 26000	
	PBY...	PBY65, PBY70, PBY72, PBY73, PBY75, PBY81, PBY90, PBY91, PBY92, PBY93, PBY510, PBY512, PBY515, PBY520, PBY525, PBY530, PBY1025, PBY1030, PBY1040	291 – 13000	
	RBY...	RBY65, RBY70, RBY72, RBY73, RBY75, RBY81, RBY90, RBY91, RBY92, RBY93, RBY510, RBY512, RBY515, RBY520, RBY525, RBY1025, RBY1030, RBY1040	291 – 13000	
	TPBY...	TPBY75, TPBY90, TPBY91, TPBY92, TPBY93, TPBY510, TPBY512, TPBY515, TPBY520, TPBY525, TPBY530, TPBY1025, TPBY1030, TPBY1040, TPBY1050, TPBY1080, TPBY2000, TPBY2500	291 – 26000	
	URB...O	URB5-O, URB10-O, URB15-O, URB20-O, URB25-O, URB30-O, URB32-O, URB35-O, URB40-O, URB45-O, URB50-O, URB60-O, URB70-O, URB80-O	1100 – 80000	
	URB...	URB5, URB10, URB15, URB20, URB25, URB30, URB32, URB35, URB40, URB45, URB50, URB60, URB70, URB80	1100 – 80000	
	URB-SH...	URB-SH5, URB-SH10, URB-SH15, URB-SH20, URB-SH25, URB-SH30, URB-SH32, URB-SH35, URB-SH40, URB-SH45, URB-SH50, URB-SH60, URB-SH70, URB-SH80	1100 – 80000	
	TPBYW...	TPBYW1030, TPBYW1040, TPBYW1050, TPBYW1080, TPBYW1200, TPBYW1320, TPBYW1500, TPBYW1800, TPBYW2000, TPBYW2500	2550 – 26000	

Руководитель (уполномоченное лицо) органа по сертификации (подпись) Поманисочка Роман Викторович (Ф.И.О.)

М.П.

Эксперт (эксперт-аудитор) (эксперты (эксперты-аудиторы)) (подпись) Курочкин Андрей Евгеньевич (Ф.И.О.)

ЕВРАЗИЙСКИЙ ЭКОНОМИЧЕСКИЙ СОЮЗ

ПРИЛОЖЕНИЕ

К СЕРТИФИКАТУ СООТВЕТСТВИЯ № ЕАЭС RU C-IT.MX17.B.00061/19

Серия RU № 0605393

Лист 6

Сведения о стандартах, применяемых при подтверждении соответствия

ГОСТ 27824-2000 "Горелки промышленные на жидком топливе. Общие технические требования";

ГОСТ 28091-89 "Горелки промышленные на жидком топливе. Методы испытаний".

Руководитель (уполномоченное лицо) органа по сертификации (подпись) Поманисочка Роман Викторович (Ф.И.О.)

М.П.

Эксперт (эксперт-аудитор) (эксперты (эксперты-аудиторы)) (подпись) Курочкин Андрей Евгеньевич (Ф.И.О.)

ТАМОЖЕННЫЙ СОЮЗ

СЕРТИФИКАТ СООТВЕТСТВИЯ

№ ТС RU C-IT.MX17.B.00535

Серия RU № 0726892

ОРГАН ПО СЕРТИФИКАЦИИ Общество с ограниченной ответственностью "ТЕСТ-ИНЖИНИРИНГ". Место нахождения и адрес места осуществления деятельности: улица 9 Января, дом 7а, город Иваново, Российская Федерация, 153002. Телефон: +7 (4932) 50-91-72, адрес электронной почты: info@test-e.ru. Аттестат аккредитации № RA.RU.11MX17 от 26.02.2016.

ЗАЯВИТЕЛЬ Общество с ограниченной ответственностью "ЧИБ УНИГАЗ". ОГРН: 1147746589540. Место нахождения и адрес места осуществления деятельности: Очаковское шоссе, дом 32, город Москва, Российская Федерация, 119530. Телефон: +74996527100. Адрес электронной почты: info@cibunigas.com.

ИЗГОТОВИТЕЛЬ "CIB UNIGAS S.p.A.". Место нахождения и адрес места осуществления деятельности по изготовлению продукции: Via Galvani, 9, 35011 Campodarsego (PD), Italy, Италия.

ПРОДУКЦИЯ

Горелки комбинированные блочные автоматические промышленные (смотри Приложение, бланк № 0374392), изготавливаемые в соответствии с документацией (смотри Приложение, бланк № 0374392). Серийный выпуск.

КОД ТН ВЭД ТС 8416 20 200 0

СООТВЕТСТВУЕТ ТРЕБОВАНИЯМ

Технического регламента Таможенного союза "О безопасности аппаратов, работающих на газообразном топливе" (ТР ТС 016/2011).

СЕРТИФИКАТ ВЫДАН НА ОСНОВАНИИ

Протоколов испытаний № 2013/617/2018, № 2014/617/2018 от 07.08.2018, выданных Испытательной лабораторией Общества с ограниченной ответственностью "ТЕСТ-ИНЖИНИРИНГ", аттестат аккредитации № RA.RU.21MP40; акта о результатах анализа состояния производства № 295 от 26.06.2018; комплекта документов в соответствии с пунктом 14 статьи 6 ТР ТС 016/2011.
Схема сертификации: 1с.

ДОПОЛНИТЕЛЬНАЯ ИНФОРМАЦИЯ

Условия, сроки хранения и срок службы продукции в соответствии с эксплуатационной документацией. Сведения о стандартах, применяемых при подтверждении соответствия: (смотри Приложение, бланк № 0374393).

СРОК ДЕЙСТВИЯ С 08.08.2018 **ПО** 07.08.2023 **ВКЛЮЧИТЕЛЬНО**

М.П.

Руководитель (уполномоченное лицо) органа по сертификации (подпись) Поманисочка Роман Викторович (инициалы, фамилия)

Эксперт (эксперт-аудитор) (эксперты (эксперты-аудиторы)) (подпись) Курочкин Андрей Евгеньевич (инициалы, фамилия)

ТАМОЖЕННЫЙ СОЮЗ

ПРИЛОЖЕНИЕ

К СЕРТИФИКАТУ СООТВЕТСТВИЯ № ТС RU C-IT.MX17.B.00535

Серия RU № 0374392

Лист 1

Сведения о продукции, на которую выдан сертификат соответствия

Код ТН ВЭД ЕАЭС	Полное наименование продукции, сведения о продукции, обеспечивающие её идентификацию (тип, марка, модель, артикул и другое)			Наименование и реквизиты документа (документов), в соответствии с которыми изготовлена продукция
8416 20 200 0	Горелки комбинированные блочные автоматические промышленные:			Директива 2009/142/ЕС Европейского парламента и Совета Европы об установках, работающих на сжигаемом газообразном топливе; Директива 2014/35/ЕС Европейского парламента и Совета Европы от 26 февраля 2014 г. по гармонизации законодательств государств-членов, касающихся изготовления доступного на рынке электрооборудования, предназначенного для применения в определенных пределах напряжения; Директива 2014/30 /ЕС Европейского парламента и Совета Европы от 26 февраля 2014 года по гармонизации законодательств государств-членов, касающихся электромагнитной совместимости; UNI EN 676:2008 "Автоматические дутьевые горелки для газообразного топлива"; UNI EN 267:2011 "Автоматические дутьевые горелки для жидкого топлива"; EN 55014-1:2006 "Электромагнитная совместимость. Требования к бытовым электрическим приборам, электрическим инструментам и аналогичным приборам. Часть 1. Помехоэмиссия"; CEI EN 60335-1:2013 "Бытовые и аналогичные электрические приборы. Безопасность. Часть 1. Общие требования"; CEI EN 60335-2-102:2004 "Бытовые и аналогичные электрические приборы. Безопасность. Часть 2-102. Дополнительные требования к приборам, работающим на газовом, жидком и твердом топливе и имеющим электрические соединения".
	Серия	Тип	Мощность, киловатт	
	HRX	HRX92R	350 - 2550	
	C	C83X, C92A, C120A	200 - 1200	
	E	E115X, E140X, E165A, E190X, E205A	290 - 2050	
	H	H365X, H420X, H440X, H455A, H500X, H630A, H685A	580 - 6850	
	K	K590X, K750X, K750A, K890A, K990A	670 - 9900	
	N	N880X, N925X, N1060X, N1060A, N1300A	1200 - 13000	

М.П.

Руководитель (уполномоченное лицо) органа по сертификации (подпись) Поманисочка Роман Викторович (инициалы, фамилия)

Эксперт (эксперт-аудитор) (эксперты (эксперты-аудиторы)) (подпись) Курочкин Андрей Евгеньевич (инициалы, фамилия)

ТАМОЖЕННЫЙ СОЮЗ

ПРИЛОЖЕНИЕ

К СЕРТИФИКАТУ СООТВЕТСТВИЯ № ТС RU C-IT.MX17.B.00535

Серия RU № 0374393

Лист 2

Сведения о стандартах, применяемых при подтверждении соответствия

ГОСТ 21204-97 "Горелки газовые промышленные. Общие технические требования" (разделы 4 – 6).

ГОСТ 31850-2012 (EN 676:1996) "Горелки газовые автоматические с принудительной подачей воздуха. Технические требования, требования безопасности и методы испытаний" (разделы 4, 5).

ГОСТ 29134-97 "Горелки газовые промышленные. Методы испытаний".

ГОСТ 27824-2000 "Горелки промышленные на жидком топливе. Общие технические требования" (разделы 4 – 6).

ГОСТ 28091-89 "Горелки промышленные на жидком топливе. Методы испытаний".

М.П.

Руководитель (уполномоченное лицо) органа по сертификации (подпись) Поманисочка Роман Викторович (инициалы, фамилия)

Эксперт (эксперт-аудитор) (эксперты (эксперты-аудиторы)) (подпись) Курочкин Андрей Евгеньевич (инициалы, фамилия)

ЕВРАЗИЙСКИЙ ЭКОНОМИЧЕСКИЙ СОЮЗ

СЕРТИФИКАТ СООТВЕТСТВИЯ

EAC

№ ЕАЭСRU C-IT.MX17.B.00063/19

Серия RU № 0101958

ОРГАН ПО СЕРТИФИКАЦИИ Общество с ограниченной ответственностью "ТЕСТ-ИНЖИНИРИНГ". Место нахождения и адрес места осуществления деятельности: улица 9 Января, дом 7а, город Иваново, Российская Федерация, 153002. Телефон: +7 (4932) 50-91-72, адрес электронной почты: info@test-e.ru. Аттестат аккредитации № RA.RU.11MX17 от 26.02.2016.

ЗАЯВИТЕЛЬ Общество с ограниченной ответственностью "ЧИБ УНИГАЗ". ОГРН: 1147746589540. Место нахождения и адрес места осуществления деятельности: Очаковское шоссе, дом 32, 4 этаж, кабинет 51, город Москва, Российская Федерация, 119530. Телефон: +74996527100. Адрес электронной почты: info@cibunigas.com.

ИЗГОТОВИТЕЛЬ "CIB UNIGAS S.p.A.". Место нахождения и адрес места осуществления деятельности по изготовлению продукции: Via Galvani, 9, 35011 Campodarsego (PD), Italy, Италия.

ПРОДУКЦИЯ

Горелки комбинированные блочные автоматические промышленные (смотри Приложение, бланк № 0605395).
Серийный выпуск.

КОД ТН ВЭД ЕАЭС 8416 20 200 0

СООТВЕТСТВУЕТ ТРЕБОВАНИЯМ

Технического регламента Таможенного союза "О безопасности аппаратов, работающих на газообразном топливе" (ТР ТС 016/2011).

СЕРТИФИКАТ СООТВЕТСТВИЯ ВЫДАН НА ОСНОВАНИИ

Протоколов испытаний № 2329/706/2019, № 2330/706/2019 от 22.07.2019, выданных Испытательной лабораторией Общества с ограниченной ответственностью "ТЕСТ-ИНЖИНИРИНГ", аттестат аккредитации № RA.RU.21MP40; акта о результатах анализа состояния производства № 345 от 26.06.2019; комплекта документов в соответствии с пунктом 14 статьи 6 ТР ТС 016/2011.
Схема сертификации: 1с.

ДОПОЛНИТЕЛЬНАЯ ИНФОРМАЦИЯ

Условия, сроки хранения и срок службы продукции в соответствии с эксплуатационной документацией. Сведения о стандартах, применяемых при подтверждении соответствия: (смотри Приложение, бланк № 0605396).

СРОК ДЕЙСТВИЯ С 29.07.2019 **ПО** 28.07.2024 **ВКЛЮЧИТЕЛЬНО**

М.П.

Руководитель (уполномоченное лицо) органа по сертификации (подпись) Поманисочка Роман Викторович (Ф.И.О.)

Эксперт (эксперт-аудитор) (эксперты (эксперты-аудиторы)) (подпись) Курочкин Андрей Евгеньевич (Ф.И.О.)

ЕВРАЗИЙСКИЙ ЭКОНОМИЧЕСКИЙ СОЮЗ

ПРИЛОЖЕНИЕ

К СЕРТИФИКАТУ СООТВЕТСТВИЯ № ЕАЭС RU C-IT.MX17.B.00063/19

Серия RU № 0605395

Сведения о продукции, на которую выдан сертификат соответствия

Код ТН ВЭД ЕАЭС	Полное наименование продукции, сведения о продукции, обеспечивающие её идентификацию (тип, марка, модель, артикул и другое)			Наименование и реквизиты документа (документов), в соответствии с которыми изготовлена продукция
8416 20 200 0	Горелки комбинированные блочные автоматические промышленные:			Директива 2016/426/ЕС Европейского парламента и Совета Европы об установках, работающих на сжигаемом газообразном топливе; Директива 2006/42/СЕ Европейского парламента и Совета Европы о машинах; Директива 2014/35/ЕС Европейского парламента и Совета Европы от 26 февраля 2014 г. по гармонизации законодательств государств-членов, касающихся изготовления доступного на рынке электрооборудования, предназначенного для применения в определенных пределах напряжения; Директива 2014/30 /ЕС Европейского парламента и Совета Европы от 26 февраля 2014 года по гармонизации законодательств государств-членов, касающихся электромагнитной совместимости; UNI EN 676:2008 "Автоматические дутьевые горелки для газообразного топлива"; UNI EN 267:2011" Автоматические дутьевые горелки для жидкого топлива"; EN 55014-1:2006 "Электромагнитная совместимость. Требования к бытовым электрическим приборам, электрическим инструментам и аналогичным приборам. Часть 1. Помехоэмиссия"; CEI EN 60335-1:2013 "Бытовые и аналогичные электрические приборы. Безопасность. Часть 1. Общие требования"; CEI EN 60335-2-102:2004 "Бытовые и аналогичные электрические приборы. Безопасность. Часть 2-102. Дополнительные требования к приборам, работающим на газовом, жидком и твердом топливе и имеющим электрические соединения". UNI 7824:1978 "Моноблочные горелки для жидкого топлива. Характеристика и методы испытаний".
	Серия	Модель	Мощность, киловатт	
	газо-дизельные			
	HS....	HS5, HS10, HS18	35 – 200	
	HP....	HP20, HP30, HP45, HP50, HP60, HP65, HP72, HP73, HP90, HP91, HP92, HP93, HP510, HP512, HP515, HP520, HP525, HP530, HP1025, HP1030, HP1040	65 – 13000	
	HP....A	HP73A, HP90A, HP91A, HP92A, HP93A, HP510A, HP512A, HP515A, HP520A, HP525A, HP530A, HP1025A, HP1030A, HP1040A	300 – 13000	
	HR....A	HR73A, HR75A, HR90A, HR91A, HR92A, HR93A, HR510A, HR512A, HR515A, HR520A, HR525A, HR530A, HR1025A, HR1030A, HR1040A	300 – 13000	
	HR	HR73, HR75, HR90, HR91, HR92, HR93, HR510, HR512, HR515, HR520, HR525, HR530, HR1025, HR1030, HR1040	300 – 13000	
	HRX...	HRX72, HRX73, HRX75, HRX75R, HRX90, HRX91, HRX92, HRX93, HRX510, HRX512, HRX515, HRX520, HRX525, HRX530, HRX1025, HRX1030, HRX1040	241 – 13000	
	G....	G215X, G250X, G290A, G300X, G310A	350 – 3100	
	газо-мазутные			
	KP....	KP60, KP65, KP72, KP73, KP75, KP90, KP91, KP92, KP93, KP510, KP512, KP515, KP520, KP525, KP530, KP1025, KP1030, KP1040	160 – 13000	
	KP....A	KP73A, KP75A, KP90A, KP91A, KP92A, KP93A, KP510A, KP512A, KP515A, KP520A, KP525A, KP530A, KP1025A, KP1030A, KP1040A	320 – 13000	
	KR...A	KR73A, KR75A, KR90A, KR91A, KR92A, KR93A, KR510A, KR512A, KR515A, KR520A, KR525A, KR530A, KR1025A, KR1030A, KR1040A	320 – 13000	
	KR	KR73, KR75, KR90, KR91, KR92, KR93, KR510, KR512, KR515, KR520, KR525, KR530, KR1025, KR1030, KR1040	320 – 13000	
	KPBY....	KPBY65, KPBY70, KPBY72, KPBY73, KPBY75, KPBY81, KPBY90, KPBY91, KPBY92, KPBY93, KPBY510, KPBY512, KPBY515, KPBY520, KPBY525, KPBY1025, KPBY1030, KPBY1040	270 – 13000	
	KRBY....	KRBY65, KRBY70, KRBY72, KRBY73, KRBY75, KRBY81, KRBY90, KRBY91, KRBY92, KRBY93, KRBY510, KRBY512, KRBY515, KRBY520, KRBY525, KPBY530, KRBY1025, KRBY1030, KRBY1040	270 – 13000	

Руководитель (уполномоченное лицо) органа по сертификации (подпись) Ломанисочка Роман Викторович (Ф.И.О.)

М.П.

Эксперт (эксперт-аудитор) (эксперты (эксперты-аудиторы)) (подпись) Крочкин Андрей Евгеньевич (Ф.И.О.)

ЕВРАЗИЙСКИЙ ЭКОНОМИЧЕСКИЙ СОЮЗ

ПРИЛОЖЕНИЕ

К СЕРТИФИКАТУ СООТВЕТСТВИЯ № ЕАЭС RU C-IT.MX17.B.00063/19

Серия RU № 0605396

Сведения о стандартах, применяемых при подтверждении соответствия

ГОСТ 31850-2012 (EN 676:1996) "Горелки газовые автоматические с принудительной подачей воздуха. Технические требования, требования безопасности и методы испытаний" (разделы 4, 5);

СТБ EN 676-2012 "Горелки газовые автоматические с принудительной подачей воздуха для горения" (разделы 4, 5);

ГОСТ 27824-2000 "Горелки промышленные на жидком топливе. Общие технические требования " (разделы 4-6).

Руководитель (уполномоченное лицо) органа по сертификации (подпись) Ломанисочка Роман Викторович (Ф.И.О.)

М.П.

Эксперт (эксперт-аудитор) (эксперты (эксперты-аудиторы)) (подпись) Крочкин Андрей Евгеньевич (Ф.И.О.)

ТАМОЖЕННЫЙ СОЮЗ

СЕРТИФИКАТ СООТВЕТСТВИЯ

№ ТС RU C-IT.MX17.B.00564

Серия RU № 0779952

ОРГАН ПО СЕРТИФИКАЦИИ Общество с ограниченной ответственностью "ТЕСТ-ИНЖИНИРИНГ". Место нахождения и адрес места осуществления деятельности: улица 9 Января, дом 7а, город Иваново, Российская Федерация, 153002. Телефон: +7 (4932) 50-91-72, адрес электронной почты: info@test-e.ru. Аттестат аккредитации № RA.RU.11MX17 от 26.02.2016.

ЗАЯВИТЕЛЬ Общество с ограниченной ответственностью "ЧИБ УНИГАЗ". ОГРН: 1147746589540. Место нахождения и адрес места осуществления деятельности: Очаковское шоссе, дом 32, город Москва, Российская Федерация, 119530. Телефон: +74996382080. Адрес электронной почты: info@cibunigas.com.

ИЗГОТОВИТЕЛЬ "CIB UNIGAS S.p.A.". Место нахождения и адрес места осуществления деятельности по изготовлению продукции: Via Galvani, 9, 35011 Campodarsego (PD), Italy, Италия.

ПРОДУКЦИЯ

Горелки газовые блочные автоматические промышленные (смотри Приложение, бланк № 0374409), изготавливаемые в соответствии с документацией (смотри Приложение, бланк № 0374409). Серийный выпуск.

КОД ТН ВЭД ТС 8416 20 100 0

СООТВЕТСТВУЕТ ТРЕБОВАНИЯМ

Технического регламента Таможенного союза "О безопасности аппаратов, работающих на газообразном топливе" (ТР ТС 016/2011).

СЕРТИФИКАТ ВЫДАН НА ОСНОВАНИИ

Протокола испытаний № 2090/643/2018 от 29.11.2018, выданного Испытательной лабораторией Общества с ограниченной ответственностью "ТЕСТ-ИНЖИНИРИНГ", аттестат аккредитации № RA.RU.21MP40; акта о результатах анализа состояния производства № 310 от 21.11.2018; комплекта документов в соответствии с пунктом 14 статьи 6 ТР ТС 016/2011.

Схема сертификации: 1с.

ДОПОЛНИТЕЛЬНАЯ ИНФОРМАЦИЯ

Условия, сроки хранения и срок службы продукции в соответствии с эксплуатационной документацией.

Сведения о стандартах, применяемых при подтверждении соответствия: ГОСТ 31850-2012 (EN 676:1996) "Горелки газовые автоматические с принудительной подачей воздуха. Технические требования, требования безопасности и методы испытаний" (разделы 4, 5).

СРОК ДЕЙСТВИЯ С 03.12.2018 **ПО** 02.12.2023 **ВКЛЮЧИТЕЛЬНО**

М.П.

Руководитель (уполномоченное лицо) органа по сертификации — (подпись) — Поманисочка Роман Викторович (инициалы, фамилия)

Эксперт (эксперт-аудитор) (эксперты (эксперты-аудиторы)) — (подпись) — Курочкин Андрей Евгеньевич (инициалы, фамилия)

ТАМОЖЕННЫЙ СОЮЗ

ПРИЛОЖЕНИЕ

К СЕРТИФИКАТУ СООТВЕТСТВИЯ № ТС RU C-IT.MX17.B.00564

Серия RU № 0374409

Сведения о продукции, на которую выдан сертификат соответствия

Код ТН ВЭД ЕАЭС	Полное наименование продукции, сведения о продукции, обеспечивающие её идентификацию (тип, марка, модель, артикул и другое)			Наименование и реквизиты документа (документов), в соответствии с которыми изготовлена продукция
8416 20 100 0	Горелки газовые блочные автоматические промышленные:			Директива 2009/142/ЕС Европейского парламента и Совета Европы об установках, работающих на сжигаемом газообразном топливе; Директива 2014/35/ЕС Европейского парламента и Совета Европы от 26 февраля 2014 г. по гармонизации законодательств государств-членов, касающихся изготовления доступного на рынке электрооборудования, предназначенного для применения в определенных пределах напряжения; Директива 2014/30/ЕС Европейского парламента и Совета Европы от 26 февраля 2014 года по гармонизации законодательств государств-членов, касающихся электромагнитной совместимости; UNI EN 676:2008 "Автоматические дутьевые горелки для газообразного топлива"; EN 55014-1:2006 "Электромагнитная совместимость. Требования к бытовым электрическим приборам, электрическим инструментам и аналогичным приборам. Часть 1. Помехоэмиссия"; CEI EN 60335-1:2013 "Бытовые и аналогичные электрические приборы. Безопасность. Часть 1. Общие требования"; CEI EN 60335-2-102:2004 "Бытовые и аналогичные электрические приборы. Безопасность. Часть 2-102. Дополнительные требования к приборам, работающим на газовом, жидком и твердом топливе и имеющим электрические соединения".
	Серия	Тип	Мощность, киловатт	
	FC	FC83X, FC85A, FC120A	100 - 1200	
	FE	FE115X, FE140A, FE140X, FE180X, FE186A	290 - 1860	
	FG	FG267A, FG267X, FG305A, FG313X, FG410A	350 - 4100	

М.П.

Руководитель (уполномоченное лицо) органа по сертификации — (подпись) — Поманисочка Роман Викторович (инициалы, фамилия)

Эксперт (эксперт-аудитор) (эксперты (эксперты-аудиторы)) — (подпись) — Курочкин Андрей Евгеньевич (инициалы, фамилия)

ЕВРАЗИЙСКИЙ ЭКОНОМИЧЕСКИЙ СОЮЗ

СЕРТИФИКАТ СООТВЕТСТВИЯ

№ ЕАЭС RU C-IT.MX17.B.00062/19

Серия RU № 0101957

ОРГАН ПО СЕРТИФИКАЦИИ Общество с ограниченной ответственностью "ТЕСТ-ИНЖИНИРИНГ". Место нахождения и адрес места осуществления деятельности: улица 9 Января, дом 7а, город Иваново, Российская Федерация, 153002. Телефон: +7 (4932) 50-91-72, адрес электронной почты: info@test-e.ru. Аттестат аккредитации № RA.RU.11MX17 от 26.02.2016.

ЗАЯВИТЕЛЬ Общество с ограниченной ответственностью "ЧИБ УНИГАЗ". ОГРН: 1147746589540.
Место нахождения и адрес места осуществления деятельности: Очаковское шоссе, дом 32, 4 этаж, кабинет 51, город Москва, Российская Федерация, 119530.
Телефон: +74996527100. Адрес электронной почты: info@cibunigas.com.

ИЗГОТОВИТЕЛЬ "CIB UNIGAS S.p.A.".
Место нахождения и адрес места осуществления деятельности по изготовлению продукции: Via Galvani, 9, 35011 Campodarsego (PD), Italy, Италия.

ПРОДУКЦИЯ
Горелки газовые блочные автоматические промышленные (смотри Приложение, бланк № 0605394). Серийный выпуск.

КОД ТН ВЭД ЕАЭС 8416 20 100 0

СООТВЕТСТВУЕТ ТРЕБОВАНИЯМ
Технического регламента Таможенного союза "О безопасности аппаратов, работающих на газообразном топливе" (ТР ТС 016/2011).

СЕРТИФИКАТ СООТВЕТСТВИЯ ВЫДАН НА ОСНОВАНИИ
Протоколов испытаний № 2327/705/2019, № 2328/705/2019 от 22.07.2019, выданных Испытательной лабораторией Общества с ограниченной ответственностью "ТЕСТ-ИНЖИНИРИНГ", аттестат аккредитации № RA.RU.21MP40; акта о результатах анализа состояния производства № 345 от 26.06.2019; комплекта документов в соответствии с пунктом 14 статьи 6 ТР ТС 016/2011.
Схема сертификации: 1с.

ДОПОЛНИТЕЛЬНАЯ ИНФОРМАЦИЯ
Условия, сроки хранения и срок службы продукции в соответствии с эксплуатационной документацией.
Сведения о стандартах, применяемых при подтверждении соответствия: ГОСТ 31850-2012 (EN 676:1996) "Горелки газовые автоматические с принудительной подачей воздуха. Технические требования, требования безопасности и методы испытаний" (разделы 4, 5); СТБ EN 676-2012 " Горелки газовые автоматические с принудительной подачей воздуха для горения" (разделы 4, 5).

СРОК ДЕЙСТВИЯ С 29.07.2019 **ПО** 28.07.2024 **ВКЛЮЧИТЕЛЬНО**

Руководитель (уполномоченное лицо) органа по сертификации (подпись) Поманисочка Роман Викторович (Ф.И.О.)

М.П.

Эксперт (эксперт-аудитор) (эксперты (эксперты-аудиторы)) (подпись) Курочкин Андрей Евгеньевич (Ф.И.О.)

ЕВРАЗИЙСКИЙ ЭКОНОМИЧЕСКИЙ СОЮЗ

ПРИЛОЖЕНИЕ

К СЕРТИФИКАТУ СООТВЕТСТВИЯ № ЕАЭС RU C-IT.MX17.B.00062/19

Серия RU № 0605394

Сведения о продукции, на которую выдан сертификат соответствия

Код ТН ВЭД ЕАЭС	Полное наименование продукции, сведения о продукции, обеспечивающие её идентификацию (тип, марка, модель, артикул и другое)			Наименование и реквизиты документа (документов), в соответствии с которыми изготовлена продукция
8416 20 100 0	Горелки газовые блочные автоматические промышленные:			Директива 2016/426/ЕС Европейского парламента и Совета Европы об установках, работающих на сжигаемом газообразном топливе; Директива 2014/35/ЕС Европейского парламента и Совета Европы от 26 февраля 2014 г. по гармонизации законодательств государств-членов, касающихся изготовления доступного на рынке электрооборудования, предназначенного для применения в определенных пределах напряжения; Директива 2014/30 /ЕС Европейского парламента и Совета Европы от 26 февраля 2014 года по гармонизации законодательств государств-членов, касающихся электромагнитной совместимости; UNI EN 676:2008 "Автоматические дутьевые горелки для газообразного топлива"; EN 55014-1:2006 "Электромагнитная совместимость. Требования к бытовым электрическим приборам, электрическим инструментам и аналогичным приборам. Часть 1. Помехоэмиссия"; CEI EN 60335-1:2013 "Бытовые и аналогичные электрические приборы. Безопасность. Часть 1. Общие требования"; CEI EN 60335-2-102:2004 "Бытовые и аналогичные электрические приборы. Безопасность. Часть 2-102. Дополнительные требования к приборам, работающим на газовом, жидком и твердом топливе и имеющим электрические соединения".
	Серия	Модель	Мощность, киловатт	
	S...	S3, S5, S10, S18	20 – 200	
	P...	P20, P30, P45, P50, P60, P61, P65, P71, P72, P73, P75, P90, P91, P92, P93, P510, P512, P515, P520, P525, P530, P1025, P1030, P1040	65 – 13000	
	P...A	P73A, P75A, P91A, P92A, P93A, P512A, P515A, P520A, P525A, P530A, P1025A, P1030A, P1040A	320 – 13000	
	R...A	R73A, R75A, R90A, R91A, R92A, R93A, R510A, R512A, R515A, R520A, R525A, R530A, R1025A, R1030A, R1040A	320 – 13000	
	R	R73, R75, R90, R91, R92, R93, R510, R512, R515, R520, R525, R530, R1025, R1030, R1040	300 – 13000	
	NG...	NG35, NG70, NG90, NG120, NG140, NG200, NG280, NG350, NG400, NG550, NG800, NG1200	19 – 2100	
	LG...	LG35, LG70, LG90, LG120, LG140, LG200, LG280, LG350, LG400, LG550, LG800, LG1200, LG2000	19 – 2000	
	LX...	LX5, LX10, LX18, LX20, LX30, LX45, LX60, LX65, LX72, LX73, LX75, LX90, LX91, LX92, LX93, LX510, LX512, LX515, LX520, LX525, LX530, LX1025, LX1030, LX1040	25 – 13000	
	RX...	RX72, RX73, RX75, RX75R, RX90, RX91, RX92, RX93, RX510, RX512, RX515, RX520, RX525, RX530, RX1025, RX1030, RX1040	241 – 13000	
	NGX...	NGX35, NGX65, NGX70, NGX90, NGX120, NGX125, NGX140, NGX145, NGX170, NGX200, NGX280, NGX300, NGX350, NGX400, NGX550, NGX800, NGX1200, NGX2000	20 – 2000	
	G...	G215X, G250X, G290A, G300X, G310A	350 – 3100	
	FG...	FG215X, FG245X, FG270A, FG280X, FG290A	250 – 2900	
	FH...	FH365X, FH424X, FH440A, FH475X, FH550A, FH615A	580 – 6150	
	FK...	FK590X, FK680A, FK685X	670 – 6850	

Руководитель (уполномоченное лицо) органа по сертификации (подпись) Поманисочка Роман Викторович (Ф.И.О.)

М.П.

Эксперт (эксперт-аудитор) (эксперты (эксперты-аудиторы)) (подпись) Курочкин Андрей Евгеньевич (Ф.И.О.)

ТАМОЖЕННЫЙ СОЮЗ

СЕРТИФИКАТ СООТВЕТСТВИЯ

№ ТС RU C-IT.MX17.B.00534

Серия RU № 0726891

ОРГАН ПО СЕРТИФИКАЦИИ Общество с ограниченной ответственностью "ТЕСТ-ИНЖИНИРИНГ". Место нахождения и адрес места осуществления деятельности: улица 9 Января, дом 7а, город Иваново, Российская Федерация, 153002. Телефон: +7 (4932) 50-91-72, адрес электронной почты: info@test-e.ru. Аттестат аккредитации № RA.RU.11MX17 от 26.02.2016.

ЗАЯВИТЕЛЬ Общество с ограниченной ответственностью "ЧИБ УНИГАЗ".
ОГРН: 1147746589540.
Место нахождения и адрес места осуществления деятельности: Очаковское шоссе, дом 32, город Москва, Российская Федерация, 119530.
Телефон: +74996527100. Адрес электронной почты: info@cibunigas.com.

ИЗГОТОВИТЕЛЬ "CIB UNIGAS S.p.A.".
Место нахождения и адрес места осуществления деятельности по изготовлению продукции: Via Galvani, 9, 35011 Campodarsego (PD), Italy, Италия.

ПРОДУКЦИЯ
Горелки газовые блочные автоматические промышленные (смотри Приложение, бланк № 0374390), изготавливаемые в соответствии с документацией (смотри Приложение, бланк № 0374390).
Серийный выпуск.

КОД ТН ВЭД ТС 8416 20 100 0

СООТВЕТСТВУЕТ ТРЕБОВАНИЯМ
Технического регламента Таможенного союза "О безопасности аппаратов, работающих на газообразном топливе" (ТР ТС 016/2011).

СЕРТИФИКАТ ВЫДАН НА ОСНОВАНИИ
Протоколов испытаний № 2011/616/2018, № 2012/616/2018 от 07.08.2018, выданных Испытательной лабораторией Общества с ограниченной ответственностью "ТЕСТ-ИНЖИНИРИНГ", аттестат аккредитации № RA.RU.21MP40; акта о результатах анализа состояния производства № 295 от 26.06.2018; комплекта документов в соответствии с пунктом 14 статьи 6 ТР ТС 016/2011.
Схема сертификации: 1с.

ДОПОЛНИТЕЛЬНАЯ ИНФОРМАЦИЯ
Условия, сроки хранения и срок службы продукции в соответствии с эксплуатационной документацией. Сведения о стандартах, применяемых при подтверждении соответствия: (смотри Приложение, бланк № 0374391).

СРОК ДЕЙСТВИЯ С 08.08.2018 **ПО** 07.08.2023 **ВКЛЮЧИТЕЛЬНО**

М.П.

Руководитель (уполномоченное лицо) органа по сертификации — Поманисочка Роман Викторович

Эксперт (эксперт-аудитор) (эксперты (эксперты-аудиторы)) — Курочкин Андрей Евгеньевич

(подпись) (инициалы, фамилия)

ТАМОЖЕННЫЙ СОЮЗ

ПРИЛОЖЕНИЕ

К СЕРТИФИКАТУ СООТВЕТСТВИЯ № ТС RU C-IT.MX17.B.00534

Серия RU № 0374390

Сведения о продукции, на которую выдан сертификат соответствия

Код ТН ВЭД ЕАЭС	Полное наименование продукции, сведения о продукции, обеспечивающие её идентификацию (тип, марка, модель, артикул и другое)			Наименование и реквизиты документа (документов), в соответствии с которыми изготовлена продукция
8416 20 100 0	Горелки газовые блочные автоматические промышленные:			Директива 2009/142/ЕС Европейского парламента и Совета Европы об установках, работающих на сжигаемом газообразном топливе; Директива 2014/35/ЕС Европейского парламента и Совета Европы от 26 февраля 2014 г. по гармонизации законодательств государств-членов, касающихся изготовления доступного на рынке электрооборудования, предназначенного для применения в определенных пределах напряжения; Директива 2014/30 /ЕС Европейского парламента и Совета Европы от 26 февраля 2014 года по гармонизации законодательств государств-членов, касающихся электромагнитной совместимости; UNI EN 676:2008 "Автоматические дутьевые горелки для газообразного топлива"; EN 55014-1:2006 "Электромагнитная совместимость. Требования к бытовым электрическим приборам, электрическим инструментам и аналогичным приборам. Часть 1. Помехоэмиссия"; CEI EN 60335-1:2013 "Бытовые и аналогичные электрические приборы. Безопасность. Часть 1. Общие требования"; CEI EN 60335-2-102:2004 "Бытовые и аналогичные электрические приборы. Безопасность. Часть 2-102. Дополнительные требования к приборам, работающим на газовом, жидком и твердом топливе и имеющим электрические соединения".
	Серия	Тип	Мощность, киловатт	
	RX	RX92R	350 - 2550	
	C	C83X, C85A, C120A	200 - 1200	
	E	E115X, E140X, E165A, E190X, E205A	290 - 2050	
	H	H365X, H420X, H440X, H455A, H500X, H630A, H685A	580 - 6850	
	K	K590X, K750X, K750A, K890A, K990A	670 - 9900	
	N	N880X, N925X, N1060X, N1060A, N1300A	1200 - 13000	

М.П.

Руководитель (уполномоченное лицо) органа по сертификации — Поманисочка Роман Викторович

Эксперт (эксперт-аудитор) (эксперты (эксперты-аудиторы)) — Курочкин Андрей Евгеньевич

(подпись) (инициалы, фамилия)

ТАМОЖЕННЫЙ СОЮЗ

ПРИЛОЖЕНИЕ

К СЕРТИФИКАТУ СООТВЕТСТВИЯ № ТС RU C-IT.MX17.B.00534

Серия RU № 0374391

Лист 2

Сведения о стандартах, применяемых при подтверждении соответствия

ГОСТ 21204-97 "Горелки газовые промышленные. Общие технические требования" (разделы 4 – 6).

ГОСТ 31850-2012 (EN 676:1996) "Горелки газовые автоматические с принудительной подачей воздуха. Технические требования, требования безопасности и методы испытаний" (разделы 4, 5).

ГОСТ 29134-97 "Горелки газовые промышленные. Методы испытаний".

М.П.

Руководитель (уполномоченное лицо) органа по сертификации — (подпись) — Помаписочка Роман Викторович (инициалы, фамилия)

Эксперт (эксперт-аудитор) (эксперты (эксперты-аудиторы)) — (подпись) — Курочкин Андрей Евгеньевич (инициалы, фамилия)

ТАМОЖЕННЫЙ СОЮЗ

СЕРТИФИКАТ СООТВЕТСТВИЯ

EAC

№ ТС RU C-IT.MX17.B.00414

Серия RU № 0429144

ОРГАН ПО СЕРТИФИКАЦИИ Общество с ограниченной ответственностью "ТЕСТ-ИНЖИНИРИНГ". Место нахождения и адрес места осуществления деятельности: улица 9 Января, дом 7а, город Иваново, Российская Федерация, 153002. Телефон +7 (4932) 50-91-72, адрес электронной почты info@test-e.ru. Аттестат аккредитации № RA.RU.11MX17 от 26.02.2016.

ЗАЯВИТЕЛЬ Общество с ограниченной ответственностью "ЧИБ УНИГАЗ".
ОГРН: 1147746589540.
Место нахождения и адрес места осуществления деятельности: Очаковское шоссе, дом 32, город Москва, Российская Федерация, 119530.
Телефон: +7 (499) 638-20-80. Адрес электронной почты: info@cibunigas.com.

ИЗГОТОВИТЕЛЬ "CIB UNIGAS S.p.A.".
Место нахождения и адрес места осуществления деятельности: Via Galvani, 9, 35011 Campodarsego (PD), Italy, Италия.

ПРОДУКЦИЯ
Горелки газовые и комбинированные блочные автоматические промышленные (смотри Приложение, бланк № 0209063), изготавливаемые в соответствии с документацией (смотри Приложение, бланк № 0209064).
Серийный выпуск.

КОД ТН ВЭД ТС 8416 20 100 0; 8416 20 200 0

СООТВЕТСТВУЕТ ТРЕБОВАНИЯМ
Технического регламента Таможенного союза "О безопасности аппаратов, работающих на газообразном топливе" (ТР ТС 016/2011).

СЕРТИФИКАТ ВЫДАН НА ОСНОВАНИИ
Протокола испытаний № 1501/515/2017 от 27.02.2017, выданного Испытательной лабораторией Общества с ограниченной ответственностью "ТЕСТ-ИНЖИНИРИНГ", аттестат аккредитации № RA.RU.21MP40; акта о результатах анализа состояния производства № 246 от 21.02.2017; комплекта документов в соответствии с пунктом 14 статьи 6 ТР ТС 016/2011.
Схема сертификации: 1с.

ДОПОЛНИТЕЛЬНАЯ ИНФОРМАЦИЯ
Условия, сроки хранения и срок службы продукции в соответствии с эксплуатационной документацией. Сведения о применяемых стандартах и иных документах (смотри Приложение, бланк № 0209064).

СРОК ДЕЙСТВИЯ С 01.03.2017 ПО 28.02.2022 ВКЛЮЧИТЕЛЬНО

М.П.

Руководитель (уполномоченное лицо) органа по сертификации — (подпись) — Помаписочка Роман Викторович (инициалы, фамилия)

Эксперт (эксперт-аудитор) (эксперты (эксперты-аудиторы)) — (подпись) — Курочкин Андрей Евгеньевич (инициалы, фамилия)

ТАМОЖЕННЫЙ СОЮЗ

ПРИЛОЖЕНИЕ

К СЕРТИФИКАТУ СООТВЕТСТВИЯ № ТС RU C-IT.MX17.B.00414

Серия RU № 0209063

Лист 1

Сведения о продукции, на которую выдан сертификат соответствия

Код ТН ВЭД ЕАЭС	Полное наименование продукции, сведения о продукции, обеспечивающие её идентификацию (тип, марка, модель, артикул и другое)		
8416 20 100 0	Горелки газовые блочные автоматические промышленные:		
	Серия	Модель	Мощность, киловатт
	R…	R2050	2500 – 15200
	RX…	RX2050, RX2060, RX2080	2500 – 19000
8416 20 200 0	Горелки комбинированные блочные автоматические промышленные:		
	Серия	Модель	Мощность, киловатт
	газо-дизельные		
	HR…	HR2050	2500 – 15200
	HRX…	HRX2050, HRX2060, HRX2080	2500 – 19000
	газо-мазутные		
	KR…	KR2050, KR2060, KR2080	2500 – 19000
	KRBY…	KRBY2050, KRBY2060, KRBY2080	2500 – 19000

М.П.

Руководитель (уполномоченное лицо) органа по сертификации — (подпись) — Поманисочка Роман Викторович (инициалы, фамилия)

Эксперт (эксперт-аудитор) (эксперты (эксперты-аудиторы)) — (подпись) — Курочкин Андрей Евгеньевич (инициалы, фамилия)

ТАМОЖЕННЫЙ СОЮЗ

ПРИЛОЖЕНИЕ

К СЕРТИФИКАТУ СООТВЕТСТВИЯ № ТС RU C-IT.MX17.B.00414

Серия RU № 0209064

Лист 2

Перечень применяемых стандартов и иных документов

2009/142/CE	"Directive 2009/142/CE of the european parliament and of the council of 30 November 2009 relating to appliances burning gaseous fuels";
2014/35/UE	"Directive 2014/35/UE of the european parliament and of the council of 26 February 2014 on the harmonisation of the laws of the Member States relating to the making available on the market of electrical equipment designed for use within certain voltage limits";
2014/30/UE	"Directive 2014/30/UE of the european parliament and of the council of 26 February 2014 on the harmonisation of the laws of the Member States relating to electromagnetic compatibility";
2006/42/CE	"Directive 2006/42/CE of the european parliament and of the council of 17 May 2006 on machinery, and amending Directive 95/16/EC";
UNI EN 676:2008	"Automatic forced draught burners for gaseous fuels";
UNI EN 267:2011	"Automatic forced draught burners for liquid fuels";
EN 55014-1:2006	"Electromagnetic compatibility - Requirements for household appliances, electric tools and similar apparatus - Part 1: Emission";
CEI EN 60335-1:2013	"Safety of household and similar electrical appliances – Part 1: General requirements";
CEI EN 60335-2-102:2004	"Household and similar electrical appliances – Safety Part 2-102: Particular requirements for gas, oil and solid-fuel burning appliances having electrical connections";
UNI 7824:1978	"Bruciatori monoblocco di combustibili liquidi a polverizzazione. Caratteristiche e metodi di prova".

М.П.

Руководитель (уполномоченное лицо) органа по сертификации — (подпись) — Поманисочка Роман Викторович (инициалы, фамилия)

Эксперт (эксперт-аудитор) (эксперты (эксперты-аудиторы)) — (подпись) — Курочкин Андрей Евгеньевич (инициалы, фамилия)

ТАМОЖЕННЫЙ СОЮЗ

СЕРТИФИКАТ СООТВЕТСТВИЯ

№ ТС RU C-IT.MX17.B.00415

Серия RU № 0429145

ОРГАН ПО СЕРТИФИКАЦИИ Общество с ограниченной ответственностью "ТЕСТ-ИНЖИНИРИНГ". Место нахождения и адрес места осуществления деятельности: улица 9 Января, дом 7а, город Иваново, Российская Федерация, 153002. Телефон +7 (4932) 50-91-72, адрес электронной почты info@test-e.ru. Аттестат аккредитации № RA.RU.11MX17 от 26.02.2016.

ЗАЯВИТЕЛЬ Общество с ограниченной ответственностью "ЧИБ УНИГАЗ".
ОГРН: 1147746589540.
Место нахождения и адрес места осуществления деятельности: Очаковское шоссе, дом 32, город Москва, Российская Федерация, 119530.
Телефон: +7 (499) 638-20-80. Адрес электронной почты: info@cibunigas.com.

ИЗГОТОВИТЕЛЬ "CIB UNIGAS S.p.A.".
Место нахождения и адрес места осуществления деятельности: Via Galvani, 9, 35011 Campodarsego (PD), Italy, Италия.

ПРОДУКЦИЯ
Горелки жидкотопливные автоматические промышленные (смотри Приложение, бланк № 0209065), изготавливаемые в соответствии с документацией (смотри Приложение, бланк № 0209066).
Серийный выпуск.

КОД ТН ВЭД ТС 8416 10 100 0

СООТВЕТСТВУЕТ ТРЕБОВАНИЯМ
Технического регламента Таможенного союза "О безопасности машин и оборудования" (ТР ТС 010/2011).

СЕРТИФИКАТ ВЫДАН НА ОСНОВАНИИ
Протокола испытаний № 1502/515/2017 от 27.02.2017, выданного Испытательной лабораторией Общества с ограниченной ответственностью "ТЕСТ-ИНЖИНИРИНГ", аттестат аккредитации № RA.RU.21MP40; акта о результатах анализа состояния производства № 246 от 21.02.2017; комплекта документов в соответствии с пунктом 10 статьи 8 ТР ТС 010/2011.
Схема сертификации: 1с.

ДОПОЛНИТЕЛЬНАЯ ИНФОРМАЦИЯ
Условия, сроки хранения и срок службы продукции в соответствии с эксплуатационной документацией. Сведения о применяемых стандартах и иных документах (смотри Приложение, бланк № 0209066).

СРОК ДЕЙСТВИЯ С 01.03.2017 ПО 28.02.2022 ВКЛЮЧИТЕЛЬНО

М.П.

Руководитель (уполномоченное лицо) органа по сертификации _____ Поманисочка Роман Викторович
(подпись) (инициалы, фамилия)

Эксперт (эксперт-аудитор) (эксперты (эксперты-аудиторы)) _____ Курочкин Андрей Евгеньевич
(подпись) (инициалы, фамилия)

ТАМОЖЕННЫЙ СОЮЗ

ПРИЛОЖЕНИЕ

К СЕРТИФИКАТУ СООТВЕТСТВИЯ № ТС RU C-IT.MX17.B.00415

Серия RU № 0209065

Лист 1

Сведения о продукции, на которую выдан сертификат соответствия

Код ТН ВЭД ЕАЭС	Полное наименование продукции, сведения о продукции, обеспечивающие её идентификацию (тип, марка, модель, артикул и другое)		
8416 10 100 0	Горелки жидкотопливные автоматические промышленные:		
	Серия	Модель	Мощность, киловатт
	дизельные		
	RG…	RG2050, RG2060, RG2080	2500 – 19000
	мазутные		
	RN…	RN2050, RN2060, RN2080	2500 – 19000
	RBY…	RBY2050, RBY2060, RBY2080	2500 – 19000

М.П.

Руководитель (уполномоченное лицо) органа по сертификации _____ Поманисочка Роман Викторович
(подпись) (инициалы, фамилия)

Эксперт (эксперт-аудитор) (эксперты (эксперты-аудиторы)) _____ Курочкин Андрей Евгеньевич
(подпись) (инициалы, фамилия)

ТАМОЖЕННЫЙ СОЮЗ

ПРИЛОЖЕНИЕ

К СЕРТИФИКАТУ СООТВЕТСТВИЯ № ТС RU C-IT.MX17.B.00415

Серия RU № 0209066

Лист 2

Перечень применяемых стандартов и иных документов

2014/35/UE	"Directive 2014/35/UE of the european parliament and of the council of 26 February 2014 on the harmonisation of the laws of the Member States relating to the making available on the market of electrical equipment designed for use within certain voltage limits";
2014/30/UE	"Directive 2014/30/UE of the european parliament and of the council of 26 February 2014 on the harmonisation of the laws of the Member States relating to electromagnetic compatibility";
2006/42/CE	"Directive 2006/42/CE of the european parliament and of the council of 17 May 2006 on machinery, and amending Directive 95/16/EC";
UNI EN 267:2011	"Automatic forced draught burners for liquid fuels";
EN 55014-1:2006	"Electromagnetic compatibility - Requirements for household appliances, electric tools and similar apparatus - Part 1: Emission";
CEI EN 60335-1:2013	"Safety of household and similar electrical appliances – Part 1: General requirements";
CEI EN 60335-2-102:2004	"Household and similar electrical appliances – Safety Part 2-102: Particular requirements for gas, oil and solid-fuel burning appliances having electrical connections";
UNI 7824:1978	"Bruciatori monoblocco di combustibili liquidi a polverizzazione. Caratteristiche e metodi di prova".

М.П.

Руководитель (уполномоченное лицо) органа по сертификации — (подпись) — Поманисочка Роман Викторович (инициалы, фамилия)

Эксперт (эксперт-аудитор) (эксперты (эксперты-аудиторы)) — (подпись) — Курочкин Андрей Евгеньевич (инициалы, фамилия)

Сертифікати українські
(Certificati Ucraina)

Шановний, клієнте!
Фірма «Чіб Унігаз» запевняє, що придбаний Вам пальник сертифікований у Вашій країні.
У цій книжці Ви знайдете один примірник українських сертефікатів.
У тому випадку, якщо Вам потрібні інші сертифікати, просимо Вас завантажити їх або роздрукувати у форматі PDF з наступних сайтів:

www.cibunigas.com - www.unigas.com.ua

Українські сертифікати ТОВ «ЕВРО-ТИСК» за № UA.TR.089.0908-17 / 089.0909-17 с 03 липня 2017 року до 02 липня 2020 року.

Сертификаты украинские
(Certificati Ucraina)

Уважаемый клиент!
Фирма «Чиб Унигаз» заявляет, что приобретенная Вами горелка сертифицирована в Вашей стране.
В этой книжице Вы найдёте один экземпляр украинских сертификатов.
В том случае, если Вам понадобятся другие сертификаты, просим Васскачать их или распеча тать в формате ПДФ со следующих сайтов:

www.cibunigas.com - www.unigas.com.ua

Украинские сертификаты ООО «ЕВРО-ТИСК» за № UA.TR.089.0908-17 / 089.0909-17 с 03 липня 2017 р. до 02 липня 2020 р.

ОРГАН З ОЦІНКИ ВІДПОВІДНОСТІ
ТОВ "ЄВРО-ТИСК"
(призначений орган з оцінки відповідності продукції вимогам технічних регламентів згідно наказів № 1306 від 05.11.2013 р., № 204 від 24.02.2014 р. Міністерства економічного розвитку і торгівлі України, номер призначеного органу UA.TR.089. Акредитований у Національному агентстві з акредитації України (атестат акредитації № 1О146 від 14.09.2015 р.)

UA.TR.089

№ 01253 **Серія АА**

СЕРТИФІКАТ
CERTIFICATE

Згідно статті 25 розділ VI Закону України "Про технічні регламенти та оцінку відповідності" від 15.01.2015 р. за № 124-VIII
Постанова Кабінету Міністрів України від 13 січні 2016р. №95 Про затвердження модулів оцінки відповідності, які використовуються для розроблення процедур оцінки відповідності, та правил використання модулів оцінки відповідності

Зареєстровано у Реєстрі ТОВ "ЄВРО-ТИСК " за № UA.TR.089.0908-17
Зарегистрирован в Реестре ООО"ЕВРО-ТИСК" под№
Registration number №
Термін дії ***з 03 липня 2017 р. до 02 липня 2020 р.***
Срок действия с *по*
Term of validity from to

Продукція / *Продукция/* ***Пальникові пристрої з примусовою тягою, що працюють на газоподібному паливі, та комбіновані – типів та моделей (ідентифікація згідно Додатку)*** — **8416**
Description of products
Повна назва, тип,вид, марка, (товарний знак))
Полное название, тип, вид, марка, торговая марка (товарный знак)/
(complete product name, type, kind, model, trademark)
(код(и) УКТ ЗЕД; ДК 016)
(код(ы) ТНВЭД; ДК 016)
(customcode (s), DK 016)

Відповідає вимогам / *Соответствует требованиям* / *Comply with the requirement* ***ТЕХНІЧНОГО РЕГЛАМЕНТУ приладів, що працюють на газоподібному паливі (затвердженого постановою Кабінетом Міністрів України від 24 вересня 2008 р. N 856), згідно ДСТУ EN 676:2014, ДСТУ EN 267:2014***
(назва та позначення нормативних документів)/
(название и обозначение нормативных документов)/(referencestandardsanddirectives)

Виробник(и) продукції / *Изготовитель продукции* / *Manufacturer* ***"CIB Unigas S.p.A" L. GALVANI, 9- Campodarsego (Padova) , 35011 Італія***

Сертифікат видано / *Сертификат выдан* / *Certificate is issued on* ***"CIB Unigas S.p.A" L. GALVANI, 9- Campodarsego (Padova) , 35011 Італія***

Модуль оцінки відповідності ***B (експертиза типу)***

Додаткова інформація / *Дополнительная информация* / *Additional information* ***Запасні частини та комплектуючі до зазначених вище типів пальників розповсюджуються тільки через сервісну мережу "CIB Unigas S.p.A" в Україні***

Сертифікат видано органом з оцінки відповідності / *Сертификат выдан органом по оценке соответствия* / *Certificate is issued by the comformity assessment body* ***ТОВ "ЄВРО-ТИСК", 61057, м. Харків, вул. Пушкінська, 32, корп.3, Код ЄДРПОУ 36625992, тел/факс (057) 706-46-30, тел. 757-81-59, 757-81-60. www.tysk.com.ua***

На підставі / *На основании* / *Test report reference/ examination of technical documention* ***Висновку експертизи технічного файлу № TR.089.17-1262.44.TR.B (ТОВ "ЄВРО-ТИСК", 61057, м. Харків, вул. Пушкінська, 32, корп.3)***

Керівник органу з оцінки відповідності / *Руководитель органа по оценке соответствия/* / *Head of conformity assessment body*
(підпис) / *(подпись)* / *(signature)*
Е.І. Сердюков
(ініціали, прізвище) / *(инициалы, фамилия)/* / *(initials, familyname)*

М.П./М.П./Stamp

Ф.00.16 TR редакція від 01.03.2017 р.

Чинність сертифікатів можна перевірити в базі даних органу з оцінки відповідності ТОВ « Євро-ТИСК»,що розміщена www.tysk.com.ua

ОРГАН З ОЦІНКИ ВІДПОВІДНОСТІ
ТОВ "ЄВРО-ТИСК"
(призначений орган з оцінки відповідності продукції вимогам технічних регламентів згідно наказів № 1306 від 05.11.2013 р., № 204 від 24.02.2014 р. Міністерства економічного розвитку і торгівлі України, номер призначеного органу UA.TR.089. Акредитований у Національному агентстві з акредитації України (атестат акредитації № 1О146 від 14.09.2015 р.)

UA.TR.089

№ 00787 **Серія АА**

ДОДАТОК 1
ДО СЕРТИФІКАТУ
ATTACHMENT TO CERTIFICATE

Згідно статті 25 розділ VI Закону України "Про технічні регламенти та оцінку відповідності" від 15.01.2015 р. за № 124-VIII
Постанова Кабінету Міністрів України від 13 січні 2016р. №95 Про затвердження модулів оцінки відповідності, які використовуються для розроблення процедур оцінки відповідності, та правил використання модулів оцінки відповідності

Зареєстровано у Реєстрі ТОВ "ЄВРО-ТИСК " за № UA.TR.089.0908-17
Registration number №
Термін дії ***з 03 липня 2017 р. до 02 липня 2020 р.***
Term of validity from To

Пальникові пристрої з примусовою тягою, що працюють на газоподібному паливі, та комбіновані:
Газові пальникові пристрої:

Тип пальника	*Модель пальника*	*Потужність(min) кВт*	*Потужність(max) кВт*
S...	*S3 S5 S10 S18*	*20*	*200*
P...	*P20 P30 P45 P50 P60 P61 P63 P65 P68 P71 P72 P73 P75 P90 P91 P92 P93 P510 P512 P515 P520 P525 P530 P1025 P1030 P1040*	*65*	*13000*
P...A	*P73A P75A P91A P92A P93A P512A P515A P520A P525A P530A P1025A P1030A P1040A*	*320*	*13000*
R...A	*R73A R75A R90A R91A R92A R93A R510A R512A R515A R520A R525A R530A R1025A R1030A R1040A*	*320*	*13000*
R...	*R63 R68 R73 R75 R75R R90 R91 R92 R93 R510 R512 R515 R520 R525 R530 R1025 R1030 R1040 R2050 R2060 R2080*	*121*	*19000*
NG...	*NG35 NG70 NG90 NG120 NG140 NG200 NG280 NG350 NG400 NG550 NG800 NG1200 NG2000*	*19*	*2100*
LG...	*LG35 LG70 LG90 LG120 LG140 LG200 LG280 LG350 LG400 LG550 LG800 LG1200 LG2000*	*19*	*2000*
LX...	*LX5 LX10 LX18 LX20 LX30 LX45 LX60 LX63 LX65 LX68 LX72 LX73 LX75R LX75 LX90 LX91 LX92 LX93 LX510 LX512 LX515 LX520 LX525 LX530 LX1025 LX1030 LX1040*	*25*	*13000*
RX...	*RX63 RX68 RX72 RX73 RX75 RX75R RX90 RX91 RX92R RX92 RX93 RX510 RX512R RX512 RX515 RX520 RX525 RX530 RX1025 RX1030R RX1030 RX1040 RX2050R RX2050 RX2060 RX2080*	*121*	*19000*
NGX...	*NGX35 NGX65 NGX70 NGX90 NGX120 NGX125 NGX140 NGX145 NGX170 NGX200 NGX280 NGX300 NGX350 NGX400 NGX550 NGX800 NGX1200 NGX2000*	*20*	*2000*
TP...	*TP90 TP91 TP92 TP93 TP510 TP512 TP515 TP520 TP525 TP530 TP1025 TP1030 TP1040 TP1050 TP1080 TP2000 TP2500*	*320*	*26000*
TP...A	*TP90A TP91A TP92A TP93A TP510A TP512A TP515A TP520A TP525A TP530A TP1030A TP1040A TP1050A TP1080A TP2000A TP2500A*	*320*	*26000*
URB...-G	*URB5-G URB10-G URB15-G URB20-G URB25-G URB30-G URB32-G URB35-G URB40-G URB45-G URB50-G URB60-G URB70-G URB80-G*	*1100*	*80000*
URB...	*URB5 URB10 URB15 URB20 URB25 URB30 URB32 URB35 URB40 URB45 URB50 URB60 URB70 URB80*	*1100*	*80000*
URB-SH...	*URB-SH5 URB-SH10 URB-SH15 URB-SH20 URB-SH25 URB-SH30 URB-SH32 URB-SH35 URB-SH40 URB-SH45 URB-SH50 URB-SH60 URB-SH70 URB-SH80*	*1100*	*80000*
TLX...	*TLX5 TLX10 TLX18 TLX20 TLX30 TLX45 TLX60 TLX65 TLX72 TLX73 TLX90 TLX91 TLX92 TLX93 TLX510 TLX512 TLX515 TLX520 TLX525 TLX530 TLX1025 TLX1030 TLX1040 TLX1050 TLX1080*	*25*	*20000*
TPW...	*TPW90 TPW91 TPW92 TPW93 TPW510 TPW512 TPW515 TPW520 TPW525 TPW530 TPW1025 TPW1030 TPW1040 TPW1050 TPW1080 TPW1200 TPW1320 TPW1500 TPW1800 TPW2000 TPW2500*	*320*	*26000*

Керівник органу з оцінки відповідності
Руководитель органа по оценке соответствия/
Head of conformity assessment body
(підпис) / *(подпись)* / *(signature)*
Е.І. Сердюков
(ініціали, прізвище) / *(инициалы, фамилия)/* / *(initials, family name)*

М.П./М.П./Stamp

Ф.00.16 TR редакція від 01.03.2017р.

Чинність сертифікатів можна перевірити в базі даних органу з оцінки відповідності ТОВ «ЄВРО-ТИСК»,що розміщена www.tysk.com.ua

ОРГАН З ОЦІНКИ ВІДПОВІДНОСТІ
ТОВ "ЄВРО-ТИСК"
(призначений орган з оцінки відповідності продукції вимогам технічних регламентів згідно наказів № 1306 від 05.11.2013 р., № 204 від 24.02.2014 р. Міністерства економічного розвитку і торгівлі України, номер призначеного органу UA.TR.089. Акредитований у Національному агентстві з акредитації України (атестат акредитації № 1О146 від 14.09.2015 р.)

UA.TR.089

№ 00788 **Серія АА**

ДОДАТОК 2

ДО СЕРТИФІКАТУ
ATTACHMENT TO CERTIFICATE

Згідно статті 25 розділ VI Закону України "Про технічні регламенти та оцінку відповідності" від 15.01.2015 р. за № 124-VIII
Постанова Кабінету Міністрів України від 13 січні 2016р. №95 Про затвердження модулів оцінки відповідності, які використовуються для розроблення процедур оцінки відповідності, та правил використання модулів оцінки відповідності

Зареєстровано у Реєстрі ТОВ "ЄВРО-ТИСК " за № UA.TR.089.0908-17
Registration number №
Термін дії *з 03 липня 2017 р. до 02 липня 2020 р.*
Term of validity from to
Комбіновані пальникові пристрої (газо-дизельні):

Тип пальника	*Модель пальника*	*Потужність(min) кВт*	*Потужність(max) кВт*
HS...	*HS5 HS10 HS18*	*35*	*200*
HP...	*HP20 HP30 HP45 HP50 HP60 HP63 HP65 HP68 HP72 HP73 HP90 HP91 HP92 HP93 HP510 HP512 HP515 HP520 HP525 HP530 HP1025 HP1030 HP1040*	*65*	*13000*
HP...A	*HP73A HP90A HP91A HP92A HP93A HP510A HP512A HP515A HP520A HP525A HP530A HP1025A HP1030A HP1040A*	*300*	*13000*
HR...A	*HR73A HR75A HR90A HR91A HR92A HR93A HR510A HR512A HR515A HR520A HR525A HR530A HR1025A HR1030A HR1040A*	*300*	*13000*
HR...	*HR63 HR68 HR73 HR75R HR75 HR90 HR91 HR92 HR93 HR510 HR512 HR515 HR520 HR525 HR530 HR1025 HR1030 HR1040 HR2050 HR2060 HR2080*	*121*	*19000*
HLX...	*HLX63 HLX68*	*121*	*1200*
HPX...	*HPX63 HPX68*	*121*	*1200*
HRX...	*HRX63 HRX68 HRX72 HRX73 HRX75 HRX75R HRX90 HRX91 HRX92R HRX92 HRX93 HRX510 HRX512R HRX512 HRX515 HRX520 HRX525 HRX530 HRX1025 HRX1030R HRX1030 HRX1040 HRX2050R HRX2050 HRX2060 HRX2080*	*121*	*19000*
HTP...	*HTP90 HTP91 HTP92 HTP93 HTP510 HTP512 HTP515 HTP520 HTP525 HTP530 HTP1025 HTP1030 HTP1040 HTP1050 HTP1080 HTP2000 HTP2500*	*320*	*26000*
HTP...A	*HTP90A HTP91A HTP92A HTP93A HTP510A HTP512A HTP515A HTP520A HTP525A HTP530A HTP1025A HTP1030A HTP1040A HTP1050A HTP1080A HTP2000A HTP2500A*	*320*	*26000*
HTLX...	*HTLX90 HTLX91 HTLX92 HTLX93 HTLX510 HTLX512 HTLX515 HTLX520 HTLX1025 HTLX1030 HTLX1050 HTLX1080 HTLX2000 HTLX2500*	*288*	*26000*
URB...-GLO	*URB5-GLO URB10-GLO URB15-GLO URB20-GLO URB25-GLO URB30-GLO URB32-GLO URB35-GLO URB40-GLO URB45-GLO URB50-GLO URB60-GLO URB70-GLO URB80-GLO*	*1100*	*80000*
URB...	*URB5 URB10 URB15 URB20 URB25 URB30 URB32 URB35 URB40 URB45 URB50 URB60 URB70 URB80*	*1100*	*80000*
URB-SH...	*URB-SH5 URB-SH10 URB-SH15 URB-SH20 URB-SH25 URB-SH30 URB-SH32 URB-SH35 URB-SH40 URB-SH45 URB-SH50 URB-SH60 URB-SH70 URB-SH80*	*1100*	*80000*
HTPW...	*HTPW90 HTPW91 HTPW92 HTPW93 HTPW510 HTPW512 HTPW515 HTPW520 HTPW525 HTPW530 HTPW1025 HTPW1030 HTPW1040 HTPW1050 HTPW1080 HTPW1200 HTPW1320 HTPW1500 HTPW1800 HTPW2000 HTPW2500*	*320*	*26000*

Керівник органу з оцінки відповідності *Е.І. Сердюков*
Руководитель органа по оценке соответствия/ Head of conformity assessment body *(ініціали, прізвище) (инициалы, фамилия)/ (initials, family name)*
(підпис) (подпись) (signature)

М.П./М.П./Stamp

Ф.00.16 ТР редакція від 01.03.2017р.

Чинність сертифікатів можна перевірити в базі даних органу з оцінки відповідності ТОВ «ЄВРО-ТИСК»,що розміщена www.tysk.com.ua

ОРГАН З ОЦІНКИ ВІДПОВІДНОСТІ
ТОВ "ЄВРО-ТИСК"
(призначений орган з оцінки відповідності продукції вимогам технічних регламентів згідно наказів № 1306 від 05.11.2013 р., № 204 від 24.02.2014 р. Міністерства економічного розвитку і торгівлі України, номер призначеного органу UA.TR.089. Акредитований у Національному агентстві з акредитації України (атестат акредитації № 1О146 від 14.09.2015 р.)

UA.TR.089

№ 00789 **Серія АА**

ДОДАТОК 3

ДО СЕРТИФІКАТУ
ATTACHMENT TO CERTIFICATE

Згідно статті 25 розділ VI Закону України "Про технічні регламенти та оцінку відповідності" від 15.01.2015 р. за № 124-VIII
Постанова Кабінету Міністрів України від 13 січні 2016р. №95 Про затвердження модулів оцінки відповідності, які використовуються для розроблення процедур оцінки відповідності, та правил використання модулів оцінки відповідності

Зареєстровано у Реєстрі ТОВ "ЄВРО-ТИСК " за № UA.TR.089.0908-17
Registration number №
Термін дії *з 03 липня 2017 р. до 02 липня 2020 р.*
Term of validity from to
Комбіновані пальникові пристрої (газо-мазутні):

Тип пальника	*Модель пальника*	*Потужність(min) кВт*	*Потужність(max) кВт*
KP...	*KP60 KP65 KP72 KP73 KP75 KP90 KP91 KP92 KP93 KP510 KP512 KP515 KP520 KP525 KP530 KP1025 KP1030 KP1040*	*160*	*13000*
KP...A	*KP73A KP75A KP90A KP91A KP92A KP93A KP510A KP512A KP515A KP520A KP525A KP530A KP1025A KP1030A KP1040A*	*320*	*13000*
KR...A	*KR73A KR75A KR90A KR91A KR92A KR93A KR510A KR512A KR515A KR520A KR525A KR530A KR1025A KR1030A KR1040A*	*320*	*13000*
KR...	*KR73 KR75 KR90 KR91 KR92 KR93 KR510 KR512 KR515 KR520 KR525 KR530 KR1025 KR1030 KR1040 KR2050 KR2060 KR2080*	*320*	*19000*
KTP...	*KTP90 KTP91 KTP92 KTP93 KTP510 KTP512 KTP515 KTP520 KTP525 KTP530 KTP1025 KTP1030 KTP1040 KTP1050 KTP1080 KTP1200 KTP1320 KTP1500 KTP2000 KTP2500*	*320*	*26000*
KTP...A	*KTP90A KTP91A KTP92A KTP93A KTP510A KTP512A KTP515A KTP520A KTP525A KTP530A KTP1030A KTP1040A KTP1050A KTP1080A KTP1200A KTP1320A KTP1500A KTP2000A KTP2500A*	*320*	*26000*
KPBY...	*KPBY65 KPBY70 KPBY72 KPBY73 KPBY75 KPBY81 KPBY90 KPBY91 KPBY92 KPBY93 KPBY510 KPBY512 KPBY515 KPBY520 KPBY525 KPBY1025 KPBY1030 KPBY1040*	*270*	*13000*
KRBY...	*KRBY65 KRBY70 KRBY72 KRBY73 KRBY75 KRBY81 KRBY90 KRBY91 KRBY92 KRBY93 KRBY510 KRBY512 KRBY515 KRBY520 KRBY525 KPBY530 KRBY1025 KRBY1030 KRBY1040 KRBY2050 KRBY2060 KRBY2080*	*270*	*19000*
URB...-GO	*URB5-GO URB10-GO URB15-GO URB20-GO URB25-GO URB30-GO URB32-GO URB35-GO URB40-GO URB45-GO URB50-GO URB60-GO URB70-GO URB80-GO*	*1100*	*80000*
URB...	*URB5 URB10 URB15 URB20 URB25 URB30 URB32 URB35 URB40 URB45 URB50 URB60 URB70 URB80*	*1100*	*80000*
URB-SH...	*URB-SH5 URB-SH10 URB-SH15 URB-SH20 URB-SH25 URB-SH30 URB-SH32 URB-SH35 URB-SH40 URB-SH45 URB-SH50 URB-SH60 URB-SH70 URB-SH80*	*1100*	*80000*
KTPBYW...	*KTPBYW90 KTPBYW91 KTPBYW92 KTPBYW93 KTPBYW510 KTPBYW512 KTPBYW515 KTPBYW520 KTPBYW525 KTPBYW530 KTPBYW1025 KTPBYW1030 KTPBYW1040 KTPBYW1050 KTPBYW1080 KTPBYW1200 KTPBYW1320 KTPBYW1500 KTPBYW1800 KTPBYW2000 KTPBYW2500*	*320*	*26000*
KTPBY...	*KTPBY90 KTPBY91 KTPBY92 KTPBY93 KTPBY510 KTPBY512 KTPBY515 KTPBY520 KTPBY525 KTPBY530 KTPBY1025 KTPBY1030 KTPBY1040 KTPBY1050 KTPBY1080 KTPBY1200 KTPBY1320 KTPBY1500 KTPBY1800 KTPBY2000 KTPBY2500*	*320*	*26000*

Керівник органу з оцінки відповідності *Е.І. Сердюков*
Руководитель органа по оценке соответствия/ Head of conformity assessment body *(ініціали, прізвище) (инициалы, фамилия)/ (initials, family name)*
(підпис) (подпись) (signature)

М.П./М.П./Stamp

Ф.00.16 ТР редакція від 01.03.2017р.

Чинність сертифікатів можна перевірити в базі даних органу з оцінки відповідності ТОВ «ЄВРО-ТИСК»,що розміщена www.tysk.com.ua

ОРГАН З ОЦІНКИ ВІДПОВІДНОСТІ
ТОВ "ЄВРО-ТИСК"
(призначений орган з оцінки відповідності продукції вимогам технічних регламентів згідно наказів № 1306 від 05.11.2013 р., № 204 від 24.02.2014 р. Міністерства економічного розвитку і торгівлі України, номер призначеного органу UA.TR.089. Акредитований у Національному агентстві з акредитації України (атестат акредитації № 1О146 від 14.09.2015 р.)

UA.TR.089

№ 01254 **Серія АА**

СЕРТИФІКАТ
CERTIFICATE

Згідно статті 25 розділ VI Закону України "Про технічні регламенти та оцінку відповідності" від 15.01.2015 р. за № 124-VIII
Постанова Кабінету Міністрів України від 13 січні 2016р. №95 Про затвердження модулів оцінки відповідності, які використовуються для розроблення процедур оцінки відповідності, та правил використання модулів оцінки відповідності

Зареєстровано у Реєстрі ТОВ "ЄВРО-ТИСК " за № UA.TR.089.0909-17
Зарегистрирован в Реестре ООО"ЕВРО-ТИСК" под№
Registration number №
Термін дії з 03 липня 2017 р. до 02 липня 2020 р.
Срок действия с по
Term of validity from to

Продукція *Продукция/* ***Пальникові пристрої з примусовою тягою, що працюють на рідкому, газоподібному паливі та комбіновані - типів та моделей (ідентифікація згідно Додатку)*** **8416**
Description of products
Повна назва, тип,вид, марка, (товарний знак)
Полное название, тип, вид, марка, торговая марка (товарный знак)/ (complete product name, type, kind, model, trademark)
(код(и) УКТ ЗЕД; ДК 016)
(код(ы) ТНВЭД; ДК 016)
(customcode (s), DK 016)

Відповідає вимогам *Соответствует требованиям Comply with the requirement* ***ТЕХНІЧНОГО РЕГЛАМЕНТУ безпеки машин (затвердженого постановою Кабінету Міністрів України від 30.01.2013 № 62), згідно, ДСТУ EN 676:2014, ДСТУ EN 267:2014, ДСТУ EN 292-2-2001 ДСТУ EN 60204-1:2015***
(назва та позначення нормативних документів)/ (название и обозначение нормативных документов)/(referencestandardsanddirectives)

Виробник(и) продукції *Изготовитель продукции Manufacturer* ***"CIB Unigas S.p.A" L. GALVANI, 9- Campodarsego (Padova) , 35011 Італія***

Сертифікат видано *Сертификат выдан Certificate is issued on* ***"CIB Unigas S.p.A" L. GALVANI, 9- Campodarsego (Padova) , 35011 Італія***

Модуль оцінки відповідності ***В (експертиза типу)***

Додаткова інформація *Дополнительная информация Additional information* ***Запасні частини та комплектуючі до зазначених вище типів пальників розповсюджуються тільки через сервісну мережу "CIB Unigas S.p.A" в Україні***

Сертифікат видано органом з оцінки відповідності *Сертификат выдан органом по оценке соответствия Certificate is issued by the comformity assessment body* ***ТОВ "ЄВРО-ТИСК", 61057, м. Харків, вул. Пушкінська, 32, корп.3, Код ЄДРПОУ 36625992, тел/факс (057) 706-46-30, тел. 757-81-59, 757-81-60. www.tysk.com.ua***

На підставі *На основании Test report reference/ examination of technical documention* ***Висновку експертизи технічного файлу № TR.089.17-1262.44.TR.B (ТОВ "ЄВРО-ТИСК", 61057, м. Харків, вул. Пушкінська, 32, корп.3)***

Керівник органу з оцінки відповідності *Руководитель органа по оценке соответствия/ Head of conformity assessment body* ***Е.І. Сердюков*** *(ініціали, прізвище)/ (инициалы, фамилия)/ (initials, familyname)*
(підпис) (isignature)

М.П./М.П./Stamp

Ф.00.16 TR редакція від 01.03.2017 р.

Чинність сертифікатів можна перевірити в базі даних органу з оцінки відповідності ТОВ «Євро-ТИСК»,що розміщена www.tysk.com.ua

ОРГАН З ОЦІНКИ ВІДПОВІДНОСТІ
ТОВ "ЄВРО-ТИСК"
(призначений орган з оцінки відповідності продукції вимогам технічних регламентів згідно наказів № 1306 від 05.11.2013 р., № 204 від 24.02.2014 р. Міністерства економічного розвитку і торгівлі України, номер призначеного органу UA.TR.089. Акредитований у Національному агентстві з акредитації України (атестат акредитації № 1О146 від 14.09.2015 р.)

UA.TR.089

№ 00790 **Серія АА**

ДОДАТОК 1
ДО СЕРТИФІКАТУ
ATTACHMENT TO CERTIFICATE

Згідно статті 25 розділ VI Закону України "Про технічні регламенти та оцінку відповідності" від 15.01.2015 р. за № 124-VIII
Постанова Кабінету Міністрів України від 13 січні 2016р. №95 Про затвердження модулів оцінки відповідності, які використовуються для розроблення процедур оцінки відповідності, та правил використання модулів оцінки відповідності

Зареєстровано у Реєстрі ТОВ "ЄВРО-ТИСК " за № UA.TR.089.0909-17
Registration number №
Термін дії з 03 липня 2017 р. до 02 липня 2020 р.
Term of validity from To

Пальникові пристрої з примусовою тягою, що працюють на рідкому, газоподібному паливі, та комбіновані:

Газові пальникові пристрої:

Тип пальника	*Модель пальника*	*Потужність(min) кВт*	*Потужність(max) кВт*
S...	*S3 S5 S10 S18*	*20*	*200*
P...	*P20 P30 P45 P50 P60 P61 P63 P65 P68 P71 P72 P73 P75 P90 P91 P92 P93 P510 P512 P515 P520 P525 P530 P1025 P1030 P1040*	*65*	*13000*
P...A	*P73A P75A P91A P92A P93A P512A P515A P520A P525A P530A P1025A P1030A P1040A*	*320*	*13000*
R...A	*R73A R75A R90A R91A R92A R93A R510A R512A R515A R520A R525A R530A R1025A R1030A R1040A*	*320*	*13000*
R...	*R63 R68 R73 R75 R75R R90 R91 R92 R93 R510 R512 R515 R520 R525 R530 R1025 R1030 R1040 R2050 R2060 R2080*	*121*	*19000*
NG...	*NG35 NG70 NG90 NG120 NG140 NG200 NG280 NG350 NG400 NG550 NG800 NG1200 NG2000*	*19*	*2100*
LG...	*LG35 LG70 LG90 LG120 LG140 LG200 LG280 LG350 LG400 LG550 LG800 LG1200 LG2000*	*19*	*2000*
LX...	*LX5 LX10 LX18 LX20 LX30 LX45 LX60 LX63 LX65 LX68 LX72 LX73 LX75R LX75 LX90 LX91 LX92 LX93 LX510 LX512 LX515 LX520 LX525 LX530 LX1025 LX1030 LX1040*	*25*	*13000*
RX...	*RX63 RX68 RX72 RX73 RX75 RX75R RX90 RX91 RX92R RX92 RX93 RX510 RX512R RX512 RX515 RX520 RX525 RX530 RX1025 RX1030R RX1030 RX1040 RX2050R RX2050 RX2060 RX2080*	*121*	*19000*
NGX...	*NGX35 NGX65 NGX70 NGX90 NGX120 NGX125 NGX140 NGX145 NGX170 NGX200 NGX280 NGX300 NGX350 NGX400 NGX550 NGX800 NGX1200 NGX2000*	*20*	*2000*
TP...	*TP90 TP91 TP92 TP93 TP510 TP512 TP515 TP520 TP525 TP530 TP1025 TP1030 TP1040 TP1050 TP1080 TP2000 TP2500*	*320*	*26000*
TP...A	*TP90A TP91A TP92A TP93A TP510A TP512A TP515A TP520A TP525A TP530A TP1030A TP1040A TP1050A TP1080A TP2000A TP2500A*	*320*	*26000*
URB...-G	*URB5-G URB10-G URB15-G URB20-G URB25-G URB30-G URB32-G URB35-G URB40-G URB45-G URB50-G URB60-G URB70-G URB80-G*	*1100*	*80000*
URB...	*URB5 URB10 URB15 URB20 URB25 URB30 URB32 URB35 URB40 URB45 URB50 URB60 URB70 URB80*	*1100*	*80000*
URB-SH...	*URB-SH5 URB-SH10 URB-SH15 URB-SH20 URB-SH25 URB-SH30 URB-SH32 URB-SH35 URB-SH40 URB-SH45 URB-SH50 URB-SH60 URB-SH70 URB-SH80*	*1100*	*80000*
TLX...	*TLX5 TLX10 TLX18 TLX20 TLX30 TLX45 TLX60 TLX65 TLX72 TLX73 TLX90 TLX91 TLX92 TLX93 TLX510 TLX512 TLX515 TLX520 TLX525 TLX530 TLX1025 TLX1030 TLX1040 TLX1050, TLX1080*	*25*	*20000*
TPW...	*TPW90 TPW91 TPW92 TPW93 TPW510 TPW512 TPW515 TPW520 TPW525 TPW530 TPW1025 TPW1030 TPW1040 TPW1050, TPW1080 TPW1200 TPW1320 TPW1560 TPW1800 TPW2000 TPW2500*	*320*	*26000*

Керівник органу з оцінки відповідності *Руководитель органа по оценке соответствия/ Head of conformity assessment body* ***Е.І. Сердюков*** *(ініціали, прізвище)/ (инициалы, фамилия)/ (initials, family name)*
(підпис) (isignature)

М.П./М.П./Stamp

Ф.00.16 TR редакція від 01.03.2017р.

Чинність сертифікатів можна перевірити в базі даних органу з оцінки відповідності ТОВ «ЄВРО-ТИСК»,що розміщена www.tysk.com.ua

ОРГАН З ОЦІНКИ ВІДПОВІДНОСТІ
ТОВ "ЄВРО-ТИСК"
(призначений орган з оцінки відповідності продукції вимогам технічних регламентів згідно наказів № 1306 від 05.11.2013 р., № 204 від 24.02.2014 р. Міністерства економічного розвитку і торгівлі України, номер призначеного органу UA.TR.089. Акредитований у Національному агентстві з акредитації України (атестат акредитації № 1О146 від 14.09.2015 р.)

UA.TR.089

№ 00791 **Серія АА**

ДОДАТОК 2

ДО СЕРТИФІКАТУ
ATTACHMENT TO CERTIFICATE

Згідно статті 25 розділ VI Закону України "Про технічні регламенти та оцінку відповідності" від 15.01.2015 р. за № 124-VIII
Постанова Кабінету Міністрів України від 13 січні 2016р. №95 Про затвердження модулів оцінки відповідності, які використовуються для розроблення процедур оцінки відповідності, та правил використання модулів оцінки відповідності

Зареєстровано у Реєстрі ТОВ "ЄВРО-ТИСК " за № UA.TR.089.0909-17
Registration number №
Термін дії з 03 липня 2017 р. до 02 липня 2020 р.
Term of validity from to

Комбіновані пальникові пристрої (газо-дизельні):

Тип пальника	*Модель пальника*	*Потужність(min) кВт*	*Потужність(max) кВт*
HS...	*HS5 HS10 HS18*	*35*	*200*
HP...	*HP20 HP30 HP45 HP50 HP60 HP63 HP65 HP68 HP72 HP73 HP90 HP91 HP92 HP93 HP510 HP512 HP515 HP520 HP525 HP530 HP1025 HP1030 HP1040*	*65*	*13000*
HP...A	*HP73A HP90A HP91A HP92A HP93A HP510A HP512A HP515A HP520A HP525A HP530A HP1025A HP1030A HP1040A*	*300*	*13000*
HR...A	*HR73A HR75A HR90A HR91A HR92A HR93A HR510A HR512A HR515A HR520A HR525A HR530A HR1025A HR1030A HR1040A*	*300*	*13000*
HR...	*HR63 HR68 HR73 HR75R HR75 HR90 HR91 HR92 HR93 HR510 HR512 HR515 HR520 HR525 HR530 HR1025 HR1030 HR1040 HR2050 HR2060 HR2080*	*121*	*19000*
HLX...	*HLX63 HLX68*	*121*	*1200*
HPX...	*HPX63 HPX68*	*121*	*1200*
HRX...	*HRX63 HRX68 HRX72 HRX73 HRX75 HRX75R HRX90 HRX91 HRX92R HRX92 HRX93 HRX510 HRX512R HRX512 HRX515 HRX520 HRX525 HRX530 HRX1025 HRX1030R HRX1030 HRX1040 HRX2050R HRX2050 HRX2060 HRX2080*	*121*	*19000*
HTP...	*HTP90 HTP91 HTP92 HTP93 HTP510 HTP512 HTP515 HTP520 HTP525 HTP530 HTP1025 HTP1030 HTP1040 HTP1050 HTP1080 HTP2000 HTP2500*	*320*	*26000*
HTP...A	*HTP90A HTP91A HTP92A HTP93A HTP510A HTP512A HTP515A HTP520A HTP525A HTP530A HTP1025A HTP1030A HTP1040A HTP1050A HTP1080A HTP2000A HTP2500A*	*320*	*26000*
HTLX...	*HTLX90 HTLX91 HTLX92 HTLX93 HTLX510 HTLX512 HTLX515 HTLX520 HTLX1025 HTLX1030 HTLX1050 HTLX1080 HTLX2000 HTLX2500*	*288*	*26000*
URB...-GLO	*URB5-GLO URB10-GLO URB15-GLO URB20-GLO URB25-GLO URB30-GLO URB32-GLO URB35-GLO URB40-GLO URB45-GLO URB50-GLO URB60-GLO URB70-GLO URB80-GLO*	*1100*	*80000*
URB...	*URB5 URB10 URB15 URB20 URB25 URB30 URB32 URB35 URB40 URB45 URB50 URB60 URB70 URB80*	*1100*	*80000*
URB-SH...	*URB-SH5 URB-SH10 URB-SH15 URB-SH20 URB-SH25 URB-SH30 URB-SH32 URB-SH35 URB-SH40 URB-SH45 URB-SH50 URB-SH60 URB-SH70 URB-SH80*	*1100*	*80000*
HTPW...	*HTPW90 HTPW91 HTPW92 HTPW93 HTPW510 HTPW512 HTPW515 HTPW520 HTPW525 HTPW530 HTPW1025 HTPW1030 HTPW1040 HTPW1050 HTPW1080 HTPW1200 HTPW1320 HTPW1500 HTPW1800 HTPW2000 HTPW2500*	*320*	*26000*

Керівник органу з оцінки відповідності *E.I. Сердюков*
Руководитель органа по оценке соответствия *(підпис)* *(ініціали, прізвище)*
Head of conformity assessment body *(signature)* *(инициалы, фамилия)/ (initials, family name)*

М.П./М.П./Stamp

Ф.00.16 TR редакція від 01.03.2017р.

Чинність сертифікатів можна перевірити в базі даних органу з оцінки відповідності ТОВ «ЄВРО-ТИСК»,що розміщена www.tysk.com.ua

ОРГАН З ОЦІНКИ ВІДПОВІДНОСТІ
ТОВ "ЄВРО-ТИСК"
(призначений орган з оцінки відповідності продукції вимогам технічних регламентів згідно наказів № 1306 від 05.11.2013 р., № 204 від 24.02.2014 р. Міністерства економічного розвитку і торгівлі України, номер призначеного органу UA.TR.089. Акредитований у Національному агентстві з акредитації України (атестат акредитації № 1О146 від 14.09.2015 р.)

UA.TR.089

№ 00792 **Серія АА**

ДОДАТОК 3

ДО СЕРТИФІКАТУ
ATTACHMENT TO CERTIFICATE

Згідно статті 25 розділ VI Закону України "Про технічні регламенти та оцінку відповідності" від 15.01.2015 р. за № 124-VIII
Постанова Кабінету Міністрів України від 13 січні 2016р. №95 Про затвердження модулів оцінки відповідності, які використовуються для розроблення процедур оцінки відповідності, та правил використання модулів оцінки відповідності

Зареєстровано у Реєстрі ТОВ "ЄВРО-ТИСК " за № UA.TR.089.0909-17
Registration number №
Термін дії з 03 липня 2017 р. до 02 липня 2020 р.
Term of validity from to

Комбіновані пальникові пристрої (газо-мазутні):

Тип пальника	*Модель пальника*	*Потужність(min) кВт*	*Потужність(max) кВт*
KP...	*KP60 KP65 KP72 KP73 KP75 KP90 KP91 KP92 KP93 KP510 KP512 KP515 KP520 KP525 KP530 KP1025 KP1030 KP1040*	*160*	*13000*
KP...A	*KP73A KP75A KP90A KP91A KP92A KP93A KP510A KP512A KP515A KP520A KP525A KP530A KP1025A KP1030A KP1040A*	*320*	*13000*
KR...A	*KR73A KR75A KR90A KR91A KR92A KR93A KR510A KR512A KR515A KR520A KR525A KR530A KR1025A KR1030A KR1040A*	*320*	*13000*
KR...	*KR73 KR75 KR90 KR91 KR92 KR93 KR510 KR512 KR515 KR520 KR525 KR530 KR1025 KR1030 KR1040 KR2050 KR2060 KR2080*	*320*	*19000*
KTP...	*KTP90 KTP91 KTP92 KTP93 KTP510 KTP512 KTP515 KTP520 KTP525 KTP530 KTP1025 KTP1030 KTP1040 KTP1050 KTP1080 KTP1200 KTP1320 KTP1500 KTP2000 KTP2500*	*320*	*26000*
KTP...A	*KTP90A KTP91A KTP92A KTP93A KTP510A KTP512A KTP515A KTP520A KTP525A KTP530A KTP1030A KTP1040A KTP1050A KTP1080A KTP1200A KTP1320A KTP1500A KTP2000A KTP2500A*	*320*	*26000*
KPBY...	*KPBY65 KPBY70 KPBY72 KPBY73 KPBY75 KPBY81 KPBY90 KPBY91 KPBY92 KPBY93 KPBY510 KPBY512 KPBY515 KPBY520 KPBY525 KPBY1025 KPBY1030 KPBY1040*	*270*	*13000*
KRBY...	*KRBY65 KRBY70 KRBY72 KRBY73 KRBY75 KRBY81 KRBY90 KRBY91 KRBY92 KRBY93 KRBY510 KRBY512 KRBY515 KRBY520 KRBY525 KPBY530 KRBY1025 KRBY1030 KRBY1040 KRBY2050 KRBY2060 KRBY2080*	*270*	*19000*
URB...-GO	*URB5-GO URB10-GO URB15-GO URB20-GO URB25-GO URB30-GO URB32-GO URB35-GO URB40-GO URB45-GO URB50-GO URB60-GO URB70-GO URB80-GO*	*1100*	*80000*
URB...	*URB5 URB10 URB15 URB20 URB25 URB30 URB32 URB35 URB40 URB45 URB50 URB60 URB70 URB80*	*1100*	*80000*
URB-SH...	*URB-SH5 URB-SH10 URB-SH15 URB-SH20 URB-SH25 URB-SH30 URB-SH32 URB-SH35 URB-SH40 URB-SH45 URB-SH50 URB-SH60 URB-SH70 URB-SH80*	*1100*	*80000*
KTPBYW...	*KTPBYW90 KTPBYW91 KTPBYW92 KTPBYW93 KTPBYW510 KTPBYW512 KTPBYW515 KTPBYW520 KTPBYW525 KTPBYW530 KTPBYW1025 KTPBYW1030 KTPBYW1040 KTPBYW1050 KTPBYW1080 KTPBYW1200 KTPBYW1320 KTPBYW1500 KTPBYW1800 KTPBYW2000 KTPBYW2500*	*320*	*26000*
KTPBY...	*KTPBY90 KTPBY91 KTPBY92 KTPBY93 KTPBY510 KTPBY512 KTPBY515 KTPBY520 KTPBY525 KTPBY530 KTPBY1025 KTPBY1030 KTPBY1040 KTPBY1050 KTPBY1080 KTPBY1200 KTPBY1320 KTPBY1500 KTPBY1800 KTPBY2000 KTPBY2500*	*320*	*26000*

Керівник органу з оцінки відповідності *E.I. Сердюков*
Руководитель органа по оценке соответствия *(підпис)* *(ініціали, прізвище)*
Head of conformity assessment body *(signature)* *(инициалы, фамилия)/ (initials, family name)*

М.П./М.П./Stamp

Ф.00.16 TR редакція від 01.03.2017р.

Чинність сертифікатів можна перевірити в базі даних органу з оцінки відповідності ТОВ «ЄВРО-ТИСК»,що розміщена www.tysk.com.ua

ОРГАН З ОЦІНКИ ВІДПОВІДНОСТІ
ТОВ "ЄВРО-ТИСК"
(призначений орган з оцінки відповідності продукції вимогам технічних регламентів згідно наказів № 1306 від 05.11.2013 р., № 204 від 24.02.2014 р. Міністерства економічного розвитку і торгівлі України, номер призначеного органу UA.TR.089. Акредитований у Національному агентстві з акредитації України (атестат акредитації № 1О146 від 14.09.2015 р.)

UA.TR.089

№ 00793 **Серія АА**

ДОДАТОК 4

ДО СЕРТИФІКАТУ

ATTACHMENT TO CERTIFICATE

Згідно статті 25 розділ VI Закону України "Про технічні регламенти та оцінку відповідності" від 15.01.2015 р. за № 124-VIII
Посганова Кабінету Міністрів України від 13 січні 2016р. №95 Про затвердження модулів оцінки відповідності, які використовуються для розроблення процедур оцінки відповідності, та правил використання модулів оцінки відповідності

Зареєстровано у Реєстрі ТОВ "ЄВРО-ТИСК " за № UA.TR.089.0909-17

Registration number №

Термін дії *з 03 липня 2017 р. до 02 липня 2020 р.*

Term of validity from To

Дизельні пальникові пристрої:

Тип пальника	*Модель пальника*	*Потужність(min) кВт*	*Потужність(max) кВт*
G...	*G3 G4 G5 G6 G10 G18*	*14*	*209*
PG...	*PG25 PG30 PG45 PG60 PG65 PG70 PG75 PG80 PG81 PG90 PG91 PG92 PG93 PG510 PG512 PG515 PG520 PG525 PG530 PG1025 PG1030 PG1040*	*163*	*13000*
RG...	*RG75R RG75 RG81 RG90 RG91 RG92 RG93 RG510 RG512 RG515 RG520 RG525 RG530 RG1025 RG1030 RG1040 RG2050 RG2060 RG2080*	*105*	*19000*
LO...	*LO35 LO60 LO70 LO90 LO140 LO200 LO260 LO280 LO350 LO400 LO550 LO800 LO1200 LO2000*	*14*	*2100*
LOX...	*LOX35 LOX60 LOX90 LOX140*	*14*	*200*
TG...	*TG90 TG91 TG92 TG93 TG510 TG512 TG515 TG520 TG525 TG530 TG1025 TG1030 TG1040 TG1050 TG1080 TG2000 TG2500*	*264*	*26000*
URB...-LO	*URB5-LO URB10-LO URB15-LO URB20-LO URB25-LO URB30-LO URB32-LO URB35-LO URB40-LO URB45-LO URB50-LO URB60-LO URB70-LO URB80-LO*	*1100*	*80000*
URB...	*URB5 URB10 URB15 URB20 URB25 URB30 URB32 URB35 URB40 URB45 URB50 URB60 URB70 URB80*	*1100*	*80000*
URB-SH...	*URB-SH5 URB-SH10 URB-SH15 URB-SH20 URB-SH25 URB-SH30 URB-SH32 URB-SH35 URB-SH40 URB-SH45 URB-SH50 URB-SH60 URB-SH70 URB-SH80*	*1100*	*80000*
TGW...	*TGW1030 TGW1040 TGW1050 TGW1080 TGW1200 TGW1320 TGW1500 TGW1800 TGW2000 TGW2500*	*2550*	*26000*

Керівник органу з оцінки відповідності

Руководитель органа по оценке соответствия/ Head of conformity assessment body

(підпис) (подпись) (signature)

Е.І. Сердюков

(ініціали, прізвище) (инициалы, фамилия)/ (initials, family name)

М.П./М.П./Stamp

Ф.00.16 TR редакція від 01.03.2017р.

Чинність сертифікатів можна перевірити в базі даних органу з оцінки відповідності ТОВ «ЄВРО-ТИСК»,що розміщена www.tysk.com.ua

ОРГАН З ОЦІНКИ ВІДПОВІДНОСТІ
ТОВ "ЄВРО-ТИСК"
(призначений орган з оцінки відповідності продукції вимогам технічних регламентів згідно наказів № 1306 від 05.11.2013 р., № 204 від 24.02.2014 р. Міністерства економічного розвитку і торгівлі України, номер призначеного органу UA.TR.089. Акредитований у Національному агентстві з акредитації України (атестат акредитації № 1О146 від 14.09.2015 р.)

UA.TR.089

№ 00794 **Серія АА**

ДОДАТОК 5

ДО СЕРТИФІКАТУ

ATTACHMENT TO CERTIFICATE

Згідно статті 25 розділ VI Закону України "Про технічні регламенти та оцінку відповідності" від 15.01.2015 р. за № 124-VIII
Постанова Кабінету Міністрів України від 13 січні 2016р. №95 Про затвердження модулів оцінки відповідності, які використовуються для розроблення процедур оцінки відповідності, та правил використання модулів оцінки відповідності

Зареєстровано у Реєстрі ТОВ "ЄВРО-ТИСК " за № UA.TR.089.0909-17

Registration number №

Термін дії *з 03 липня 2017 р. до 02 липня 2020 р.*

Term of validity from To

Мазутні пальникові пристрої:

Тип пальника	*Модель пальника*	*Потужність(min) кВт*	*Потужність(max) кВт*
N...	*N18*	*105*	*209*
PN...	*PN30 PN45 PN60 PN65 PN70 PN75 PN80 PN81 PN90 PN91 PN92 PN93 PN510 PN512 PN515 PN520 PN525 PN530 PN1025 PN1030 PN1040*	*105*	*13000*
RN...	*RN75 RN81 RN90 RN91 RN92 RN93 RN510 RN512 RN515 RN520 RN525 RN530 RN1025 RN1030 RN1040 RN2050 RN2060 RN2080*	*264*	*19000*
TN...	*TN90 TN91 TN92 TN93 TN510 TN512 TN515 TN520 TN525 TN530 TN1025 TN1030 TN1040 TN1050 TN1080 TN2000 TN2500*	*370*	*26000*
PBY...	*PBY65 PBY70 PBY72 PBY73 PBY75 PBY81 PBY90 PBY91 PBY92 PBY93 PBY510 PBY512 PBY515 PBY520 PBY525 PBY530 PBY1025 PBY1030 PBY1040*	*291*	*13000*
RBY...	*RBY65 RBY70 RBY72 RBY73 RBY75 RBY81 RBY90 RBY91 RBY92 RBY93 RBY510 RBY512 RBY515 RBY520 RBY525 RBY1025 RBY1030 RBY1040 RBY2050 RBY2060 RBY2080*	*291*	*19000*
TPBY...	*TPBY75 TPBY90 TPBY91 TPBY92 TPBY93 TPBY510 TPBY512 TPBY515 TPBY520 TPBY525 TPBY530 TPBY1025 TPBY1030 TPBY1040 TPBY1050 TPBY1080 TPBY2000 TPBY2500*	*291*	*26000*
URB...-O	*URB5-O URB10-O URB15-O URB20-O URB25-O URB30-O URB32-O URB35-O URB40-O URB45-O URB50-O URB60-O URB70-O URB80-O*	*1100*	*80000*
URB...	*URB5 URB10 URB15 URB20 URB25 URB30 URB32 URB35 URB40 URB45 URB50 URB60 URB70 URB80*	*1100*	*80000*
URB-SH...	*URB-SH5 URB-SH10 URB-SH15 URB-SH20 URB-SH25 URB-SH30 URB-SH32 URB-SH35 URB-SH40 URB-SH45 URB-SH50 URB-SH60 URB-SH70 URB-SH80*	*1100*	*80000*
TPBYW...	*TPBYW1030 TPBYW1040 TPBYW1050 TPBYW1080 TPBYW1200 TPBYW1320 TPBYW1500 TPBYW1800 TPBYW2000 TPBYW2500*	*2550*	*26000*

Керівник органу з оцінки відповідності

Руководитель органа по оценке соответствия/ Head of conformity assessment body

(підпис) (подпись) (signature)

Е.І. Сердюков

(ініціали, прізвище) (инициалы, фамилия)/ (initials, family name)

М.П./М.П./Stamp

Ф.00.16 TR редакція від 01.03.2017р.

Чинність сертифікатів можна перевірити в базі даних органу з оцінки відповідності ТОВ «ЄВРО-ТИСК»,що розміщена www.tysk.com.ua

ТОВАРИСТВО з ОБМЕЖЕНОЮ ВІДПОВІДАЛЬНІСТЮ
"ЄВРО-ТИСК" (EURO-TYSK)
61057, м. Харків, вул. Пушкінська, 32, корп.3, Код ЄДРПОУ 36625992,
тел/факс (057) 706-46-30, 758-13-72, e-mail: office@tysk.com.ua www.tysk.com.ua
069 1О146 089
призначений орган з оцінки відповідності продукції вимогам технічних регламентів згідно наказу № 1306 від 05.11.2013 р. Міністерства економічного розвитку і торгівлі України, номер призначеного органу UA.TR.089. Акредитований у Національному агентстві з акредитації України (атестат акредитації № 1О146 від 14.09.2015 р.), свідоцтво про уповноваження № UA.PN.069, наказ № 240 від 11.03.2013 Міністерства економічного розвитку і торгівлі України

ДОВІДКА
№ 103 від 10.07. 2017 р.

ТОВ «ЄВРО-ТИСК» (61057, м. Харків, вул. Пушкінська, 32, корп. 3 (Акредитований у Національному агентстві з акредитації України - атестат акредитації № 1О146 від 02.08.2013 р. Призначений орган з сертифікації продукції та послуг в державній Системі сертифікації УкрСЕПРО - наказ № 240 від 11.03.2013 р. Міністерства економічного розвитку і торгівлі України, номер призначеного органу UA.PN.069; Уповноважений на проведення робіт з сертифікації імпортної продукції в Системі УкрСЕПРО - свідоцтво №UA.PN.069 від 11.03.2013 р.; Призначений орган з оцінки відповідності вимогам технічних регламентів (накази № 1306 від 05.11.2013 р. та № 204 від 24.02.2014 р. Міністерства економічного розвитку і торгівлі України, номер призначеного органу UA.TR.089)) повідомляє, що пальникові пристрої з примусовою тягою, що працюють на рідкому, газоподібному паливі та комбіновані:

Тип пальника	Модель пальника	Потужність(min) кВт	Потужність(max) кВт
S...	S3 S5 S10 S18	20	200
P...	P20 P30 P45 P50 P60 P61 P63 P65 P68 P71 P72 P73 P75 P90 P91 P92 P93 P510 P512 P515 P520 P525 P530 P1025 P1030 P1040	65	13000
P...A	P73A P75A P91A P92A P93A P512A P515A P520A P525A P530A P1025A P1030A P1040A	320	13000
R...A	R73A R75A R90A R91A R92A R93A R510A R512A R515A R520A R525A R530A R1025A R1030A R1040A	320	13000
R...	R63 R68 R73 R75 R75R R90 R91 R92 R93 R510 R512 R515 R520 R525 R530 R1025 R1030 R1040 R2050 R2060 R2080	121	19000
NG...	NG35 NG70 NG90 NG120 NG140 NG200 NG280 NG350 NG400 NG550 NG800 NG1200 NG2000	19	2100
LG...	LG35 LG70 LG90 LG120 LG140 LG200 LG280 LG350 LG400 LG550 LG800 LG1200 LG2000	19	2000
LX...	LX5 LX10 LX18 LX20 LX30 LX45 LX60 LX63 LX65 LX68 LX72 LX73 LX75R LX75 LX90 LX91 LX92 LX93 LX510 LX512 LX515 LX520 LX525 LX530 LX1025 LX1030 LX1040	25	13000
RX...	RX63 RX68 RX72 RX73 RX75 RX75R RX90 RX91 RX92R RX92 RX93 RX510 RX512R RX512 RX515 RX520 RX525 RX530 RX1025 RX1030R RX1030 RX1040 RX2050R RX2050 RX2060 RX2080	121	19000
NGX...	NGX35 NGX65 NGX70 NGX90 NGX120 NGX125 NGX140 NGX145 NGX170 NGX200 NGX280 NGX300 NGX350 NGX400 NGX550 NGX800 NGX1200 NGX2000	20	2000
TP...	TP90 TP91 TP92 TP93 TP510 TP512 TP515 TP520 TP525 TP530 TP1025 TP1030 TP1040 TP1050 TP1080 TP2000 TP2500	320	26000
TP...A	TP90A TP91A TP92A TP93A TP510A TP512A TP515A TP520A TP525A TP530A TP1030A TP1040A TP1050A TP1080A TP2000A TP2500A	320	26000
URB...-G	URB5-G URB10-G URB15-G URB20-G URB25-G URB30-G URB32-G URB35-G URB40-G URB45-G URB50-G URB60-G URB70-G URB80-G	1100	80000
URB...	URB5 URB10 URB15 URB20 URB25 URB30 URB32 URB35 URB40 URB45 URB50 URB60 URB70 URB80	1100	80000
URB-SH...	URB-SH5 URB-SH10 URB-SH15 URB-SH20 URB-SH25 URB-SH30 URB-SH32 URB-SH35 URB-SH40 URB-SH45 URB-SH50 URB-SH60 URB-SH70 URB-SH80	1100	80000
TLX...	TLX5 TLX10 TLX18 TLX20 TLX30 TLX45 TLX60 TLX65 TLX72 TLX73 TLX90 TLX91 TLX92 TLX93 TLX510 TLX512 TLX515 TLX520 TLX525 TLX530 TLX1025 TLX1030 TLX1040 TLX1050 TLX1080	25	20000
TPW...	TPW90 TPW91 TPW92 TPW93 TPW510 TPW512 TPW515 TPW520 TPW525 TPW530 TPW1025 TPW1030 TPW1040 TPW1050 TPW1080 TPW1200 TPW1320 TPW1500 TPW1800 TPW2000 TPW2500	320	26000

ТОВАРИСТВО з ОБМЕЖЕНОЮ ВІДПОВІДАЛЬНІСТЮ
"ЄВРО-ТИСК" (EURO-TYSK)
61057, м. Харків, вул. Пушкінська, 32, корп.3, Код ЄДРПОУ 36625992,
тел/факс (057) 706-46-30, 758-13-72, e-mail: office@tysk.com.ua www.tysk.com.ua
069 1О146 089
призначений орган з оцінки відповідності продукції вимогам технічних регламентів згідно наказу № 1306 від 05.11.2013 р. Міністерства економічного розвитку і торгівлі України, номер призначеного органу UA.TR.089. Акредитований у Національному агентстві з акредитації України (атестат акредитації № 1О146 від 14.09.2015 р.), свідоцтво про уповноваження № UA.PN.069, наказ № 240 від 11.03.2013 Міністерства економічного розвитку і торгівлі України

HS...	HS5 HS10 HS18	35	200
HP...	HP20 HP30 HP45 HP50 HP60 HP63 HP65 HP68 HP72 HP73 HP90 HP91 HP92 HP93 HP510 HP512 HP515 HP520 HP525 HP530 HP1025 HP1030 HP1040	65	13000
HP...A	HP73A HP90A HP91A HP92A HP93A HP510A HP512A HP515A HP520A HP525A HP530A HP1025A HP1030A HP1040A	300	13000
HR...A	HR73A HR75A HR90A HR91A HR92A HR93A HR510A HR512A HR515A HR520A HR525A HR530A HR1025A HR1030A HR1040A	300	13000
HR...	HR63 HR68 HR73 HR75R HR75 HR90 HR91 HR92 HR93 HR510 HR512 HR515 HR520 HR525 HR530 HR1025 HR1030 HR1040 HR2050 HR2060 HR2080	121	19000
HLX...	HLX63 HLX68	121	1200
HPX...	HPX63 HPX68	121	1200
HRX...	HRX63 HRX68 HRX72 HRX73 HRX75 HRX75R HRX90 HRX91 HRX92R HRX92 HRX93 HRX510 HRX512R HRX512 HRX515 HRX520 HRX525 HRX530 HRX1025 HRX1030R HRX1030 HRX1040 HRX2050R HRX2050 HRX2060 HRX2080	121	19000
HTP...	HTP90 HTP91 HTP92 HTP93 HTP510 HTP512 HTP515 HTP520 HTP525 HTP530 HTP1025 HTP1030 HTP1040 HTP1050 HTP1080 HTP2000 HTP2500	320	26000
HTP...A	HTP90A HTP91A HTP92A HTP93A HTP510A HTP512A HTP515A HTP520A HTP525A HTP530A HTP1025A HTP1030A HTP1040A HTP1050A HTP1080A HTP2000A HTP2500A	320	26000
HTLX...	HTLX90 HTLX91 HTLX92 HTLX93 HTLX510 HTLX512 HTLX515 HTLX520 HTLX1025 HTLX1030 HTLX1050 HTLX1080 HTLX2000 HTLX2500	288	26000
URB...-GLO	URB5-GLO URB10-GLO URB15-GLO URB20-GLO URB25-GLO URB30-GLO URB32-GLO URB35-GLO URB40-GLO URB45-GLO URB50-GLO URB60-GLO URB70-GLO URB80-GLO	1100	80000
URB...	URB5 URB10 URB15 URB20 URB25 URB30 URB32 URB35 URB40 URB45 URB50 URB60 URB70 URB80	1100	80000
URB-SH...	URB-SH5 URB-SH10 URB-SH15 URB-SH20 URB-SH25 URB-SH30 URB-SH32 URB-SH35 URB-SH40 URB-SH45 URB-SH50 URB-SH60 URB-SH70 URB-SH80	1100	80000
HTPW...	HTPW90 HTPW91 HTPW92 HTPW93 HTPW510 HTPW512 HTPW515 HTPW520 HTPW525 HTPW530 HTPW1025 HTPW1030 HTPW1040 HTPW1050 HTPW1080 HTPW1200 HTPW1320 HTPW1500 HTPW1800 HTPW2000 HTPW2500	320	26000
KP...	KP60 KP65 KP72 KP73 KP75 KP90 KP91 KP92 KP93 KP510 KP512 KP515 KP520 KP525 KP530 KP1025 KP1030 KP1040	160	13000
KP...A	KP73A KP75A KP90A KP91A KP92A KP93A KP510A KP512A KP515A KP520A KP525A KP530A KP1025A KP1030A KP1040A	320	13000
KR...A	KR73A KR75A KR90A KR91A KR92A KR93A KR510A KR512A KR515A KR520A KR525A KR530A KR1025A KR1030A KR1040A	320	13000
KR...	KR73 KR75 KR90 KR91 KR92 KR93 KR510 KR512 KR515 KR520 KR525 KR530 KR1025 KR1030 KR1040 KR2050 KR2060 KR2080	320	19000
KTP...	KTP90 KTP91 KTP92 KTP93 KTP510 KTP512 KTP515 KTP520 KTP525 KTP530 KTP1025 KTP1030 KTP1040 KTP1050 KTP1080 KTP1200 KTP1320 KTP1500 KTP2000 KTP2500	320	26000
KTP...A	KTP90A KTP91A KTP92A KTP93A KTP510A KTP512A KTP515A KTP520A KTP525A KTP530A KTP1030A KTP1040A KTP1050A KTP1080A KTP1200A KTP1320A KTP1500A KTP2000A KTP2500A	320	26000
KPBY...	KPBY65 KPBY70 KPBY72 KPBY73 KPBY75 KPBY81 KPBY90 KPBY91 KPBY92 KPBY93 KPBY510 KPBY512 KPBY515 KPBY520 KPBY525 KPBY1025 KPBY1030 KPBY1040	270	13000
KRBY...	KRBY65 KRBY70 KRBY72 KRBY73 KRBY75 KRBY81 KRBY90 KRBY91 KRBY92 KRBY93 KRBY510 KRBY512 KRBY515 KRBY520 KRBY525 KPBY530 KRBY1025 KRBY1030 KRBY1040 KRBY2050 KRBY2060 KRBY2080	270	19000
URB...-GO	URB5-GO URB10-GO URB15-GO URB20-GO URB25-GO URB30-GO URB32-GO URB35-GO URB40-GO URB45-GO URB50-GO URB60-GO URB70-GO URB80-GO	1100	80000
URB...	URB5 URB10 URB15 URB20 URB25 URB30 URB32 URB35 URB40 URB45 URB50 URB60 URB70 URB80	1100	80000

Ф.00.02.3 редакція від 14.09.2015 р.

URB-SH...	URB-SH5 URB-SH10 URB-SH15 URB-SH20 URB-SH25 URB-SH30 URB-SH32 URB-SH35 URB-SH40 URB-SH45 URB-SH50 URB-SH60 URB-SH70 URB-SH80	1100	80000
KTPBYW...	KTPBYW90 KTPBYW91 KTPBYW92 KTPBYW93 KTPBYW510 KTPBYW512 KTPBYW515 KTPBYW520 KTPBYW525 KTPBYW530 KTPBYW1025 KTPBYW1030 KTPBYW1040 KTPBYW1050 KTPBYW1080 KTPBYW1200 KTPBYW1320 KTPBYW1500 KTPBYW1800 KTPBYW2000 KTPBYW2500	320	26000
KTPBY...	KTPBY90 KTPBY91 KTPBY92 KTPBY93 KTPBY510 KTPBY512 KTPBY515 KTPBY520 KTPBY525 KTPBY530 KTPBY1025 KTPBY1030 KTPBY1040 KTPBY1050 KTPBY1080 KTPBY1200 KTPBY1320 KTPBY1500 KTPBY1800 KTPBY2000 KTPBY2500	320	26000
G...	G3 G4 G5 G6 G10 G18	14	209
PG...	PG25 PG30 PG45 PG60 PG65 PG70 PG75 PG80 PG81 PG90 PG91 PG92 PG93 PG510 PG512 PG515 PG520 PG525 PG530 PG1025 PG1030 PG1040	163	13000
RG...	RG75R RG75 RG81 RG90 RG91 RG92 RG93 RG510 RG512 RG515 RG520 RG525 RG530 RG1025 RG1030 RG1040 RG2050 RG2060 RG2080	105	19000
LO...	LO35 LO60 LO70 LO90 LO140 LO200 LO260 LO280 LO350 LO400 LO550 LO800 LO1200 LO2000	14	2100
LOX...	LOX35 LOX60 LOX90 LOX140	14	200
TG...	TG90 TG91 TG92 TG93 TG510 TG512 TG515 TG520 TG525 TG530 TG1025 TG1030 TG1040 TG1050 TG1080 TG2000 TG2500	264	26000
URB...-LO	URB5-LO URB10-LO URB15-LO URB20-LO URB25-LO URB30-LO URB32-LO URB35-LO URB40-LO URB45-LO URB50-LO URB60-LO URB70-LO URB80-LO	1100	80000
URB...	URB5 URB10 URB15 URB20 URB25 URB30 URB32 URB35 URB40 URB45 URB50 URB60 URB70 URB80	1100	80000
URB-SH...	URB-SH5 URB-SH10 URB-SH15 URB-SH20 URB-SH25 URB-SH30 URB-SH32 URB-SH35 URB-SH40 URB-SH45 URB-SH50 URB-SH60 URB-SH70 URB-SH80	1100	80000
TGW...	TGW1030 TGW1040 TGW1050 TGW1080 TGW1200 TGW1320 TGW1500 TGW1800 TGW2000 TGW2500	2550	26000
N...	N18	105	209
PN...	PN30 PN45 PN60 PN65 PN70 PN75 PN80 PN81 PN90 PN91 PN92 PN93 PN510 PN512 PN515 PN520 PN525 PN530 PN1025 PN1030 PN1040	105	13000
RN...	RN75 RN81 RN90 RN91 RN92 RN93 RN510 RN512 RN515 RN520 RN525 RN530 RN1025 RN1030 RN1040 RN2050 RN2060 RN2080	264	19000
TN...	TN90 TN91 TN92 TN93 TN510 TN512 TN515 TN520 TN525 TN530 TN1025 TN1030 TN1040 TN1050 TN1080 TN2000 TN2500	370	26000
PBY...	PBY65 PBY70 PBY72 PBY73 PBY75 PBY81 PBY90 PBY91 PBY92 PBY93 PBY510 PBY512 PBY515 PBY520 PBY525 PBY530 PBY1025 PBY1030 PBY1040	291	13000
RBY...	RBY65 RBY70 RBY72 RBY73 RBY75 RBY81 RBY90 RBY91 RBY92 RBY93 RBY510 RBY512 RBY515 RBY520 RBY525 RBY1025 RBY1030 RBY1040 RBY2050 RBY2060 RBY2080	291	19000
TPBY...	TPBY75 TPBY90 TPBY91 TPBY92 TPBY93 TPBY510 TPBY512 TPBY515 TPBY520 TPBY525 TPBY530 TPBY1025 TPBY1030 TPBY1040 TPBY1050 TPBY1080 TPBY2000 TPBY2500	291	26000
URB...-O	URB5-O URB10-O URB15-O URB20-O URB25-O URB30-O URB32-O URB35-O URB40-O URB45-O URB50-O URB60-O URB70-O URB80-O	1100	80000
URB...	URB5 URB10 URB15 URB20 URB25 URB30 URB32 URB35 URB40 URB45 URB50 URB60 URB70 URB80	1100	80000
URB-SH...	URB-SH5 URB-SH10 URB-SH15 URB-SH20 URB-SH25 URB-SH30 URB-SH32 URB-SH35 URB-SH40 URB-SH45 URB-SH50 URB-SH60 URB-SH70 URB-SH80	1100	80000
TPBYW...	TPBYW1030 TPBYW1040 TPBYW1050 TPBYW1080 TPBYW1200 TPBYW1320 TPBYW1500 TPBYW1800 TPBYW2000 TPBYW2500	2550	26000

ТОВАРИСТВО з ОБМЕЖЕНОЮ ВІДПОВІДАЛЬНІСТЮ
"ЄВРО-ТИСК" (EURO-TYSK)
61057, м. Харків, вул. Пушкінська, 32, корп.3, Код ЄДРПОУ 36625992,
тел/факс (057) 706-46-30, 758-13-72, e-mail: office@tysk.com.ua www.tysk.com.ua
069 1О146 089
призначений орган з оцінки відповідності продукції вимогам технічних регламентів згідно наказу № 1306 від 05.11.2013 р. Міністерства економічного розвитку і торгівлі України, номер призначеного органу UA.TR.089. Акредитований у Національному агентстві з акредитації України (атестат акредитації № 1О146 від 14.09.2015 р.), свідоцтво про уповноваження № UA.PN.069, наказ № 240 від 11.03.2013 Міністерства економічного розвитку і торгівлі України

(код УКТ ЗЕД – 8416), виробництва "CIB Unigas S.p.A" L. GALVANI, 9- Campodarsego (Padova) , 35011 Італія

не входить до переліку продукції що повинна супроводжуватись декларацією про відповідність вимогам Технічних Регламентів України згідно листа ДФС від 31.12.2016.№ 41552/7/99-99-18-03-01-17, постанови КАБІНЕТУ МІНІСТРІВ України №436 від 21.05.2012, а саме:

- «Технічного регламенту обладнання та захисних систем, призначених для застосування в потенційно вибухонебезпечному середовищі» (затвердженого постановою Кабінету Міністрів України від 8 жовтня 2008 р. N 898), через те, що вищеозначене обладнання завозиться в вибухонебезпечному виконанні без маркування ЕХ.

Директор ТОВ «ЄВРО-ТИСК» О.Е. Сердюков

м. п.

Ф.00.02.3 редакція від 14.09.2015 р.

ТОВАРИСТВО з ОБМЕЖЕНОЮ ВІДПОВІДАЛЬНІСТЮ
"ЄВРО-ТИСК" (EURO-TYSK)
61057, м. Харків, вул. Пушкінська, 32, корп.3, Код ЄДРПОУ 36625992,
тел/факс (057) 706-46-30, 758-13-72, e-mail: office@tysk.com.ua
призначений орган з оцінки відповідності продукції вимогам технічних регламентів згідно наказу № 1306 від 05.11.2013 р. Міністерства економічного розвитку і торгівлі України, номер призначеного органу UA.TR.089. Акредитований у Національному агентстві з акредитації України (атестат акредитації № 1О146 від 14.09.15), свідоцтво про уповноваження № UA.PN.069, наказ № 240 від 11.03.2013 Міністерства економічного розвитку і торгівлі України
089 1О146 ISO IEC 17065

ДОВІДКА №104 від 10.07. 2017 р.

ТОВ «ЄВРО-ТИСК» (61057, м. Харків, вул. Пушкінська, 32, корп. 3, призначений орган з оцінки відповідності продукції вимогам технічних регламентів згідно наказу № 1306 від 05.11.2013 р. Міністерства економічного розвитку і торгівлі України, номер призначеного органу UA.TR.089. Акредитований у Національному агентстві з акредитації України (атестат акредитації № 1О146 від 14.09.15) повідомляє, що пальникові пристрої з примусовою тягою, що працюють на рідкому, газоподібному паливі та комбіновані:

Тип пальника	Модель пальника	Потужність(min) кВт	Потужність(max) кВт
S...	S3 S5 S10 S18	20	200
P...	P20 P30 P45 P50 P60 P61 P63 P65 P68 P71 P72 P73 P75 P90 P91 P92 P93 P510 P512 P515 P520 P525 P530 P1025 P1030 P1040	65	13000
P...A	P73A P75A P91A P92A P93A P512A P515A P520A P525A P530A P1025A P1030A P1040A	320	13000
R...A	R73A R75A R90A R91A R92A R93A R510A R512A R515A R520A R525A R530A R1025A R1030A R1040A	320	13000
R...	R63 R68 R73 R75 R75R R90 R91 R92 R93 R510 R512 R515 R520 R525 R530 R1025 R1030 R1040 R2050 R2060 R2080	121	19000
NG...	NG35 NG70 NG90 NG120 NG140 NG200 NG280 NG350 NG400 NG550 NG800 NG1200 NG2000	19	2100
LG...	LG35 LG70 LG90 LG120 LG140 LG200 LG280 LG350 LG400 LG550 LG800 LG1200 LG2000	19	2000
LX...	LX5 LX10 LX18 LX20 LX30 LX45 LX60 LX63 LX65 LX68 LX72 LX73 LX75R LX75 LX90 LX91 LX92 LX93 LX510 LX512 LX515 LX520 LX525 LX530 LX1025 LX1030 LX1040	25	13000
RX...	RX63 RX68 RX72 RX73 RX75 RX75R RX90 RX91 RX92R RX92 RX93 RX510 RX512R RX512 RX515 RX520 RX525 RX530 RX1025 RX1030R RX1030 RX1040 RX2050R RX2050 RX2060 RX2080	121	19000
NGX...	NGX35 NGX65 NGX70 NGX90 NGX120 NGX125 NGX140 NGX145 NGX170 NGX200 NGX280 NGX300 NGX350 NGX400 NGX550 NGX800 NGX1200 NGX2000	20	2000
TP...	TP90 TP91 TP92 TP93 TP510 TP512 TP515 TP520 TP525 TP530 TP1025 TP1030 TP1040 TP1050 TP1080 TP2000 TP2500	320	26000
TP...A	TP90A TP91A TP92A TP93A TP510A TP512A TP515A TP520A TP525A TP530A TP1030A TP1040A TP1050A TP1080A TP2000A TP2500A	320	26000
URB...-G	URB5-G URB10-G URB15-G URB20-G URB25-G URB30-G URB32-G URB35-G URB40-G URB45-G URB50-G URB60-G URB70-G URB80-G	1100	80000
URB...	URB5 URB10 URB15 URB20 URB25 URB30 URB32 URB35 URB40 URB45 URB50 URB60 URB70 URB80	1100	80000
URB-SH...	URB-SH5 URB-SH10 URB-SH15 URB-SH20 URB-SH25 URB-SH30 URB-SH32 URB-SH35 URB-SH40 URB-SH45 URB-SH50 URB-SH60 URB-SH70 URB-SH80	1100	80000
TLX...	TLX5 TLX10 TLX18 TLX20 TLX30 TLX45 TLX60 TLX65 TLX72 TLX73 TLX90 TLX91 TLX92 TLX93 TLX510 TLX512 TLX515 TLX520 TLX525 TLX530 TLX1025 TLX1030 TLX1040 TLX1050 TLX1080	25	20000
TPW...	TPW90 TPW91 TPW92 TPW93 TPW510 TPW512 TPW515 TPW520 TPW525 TPW530 TPW1025 TPW1030 TPW1040 TPW1050 TPW1080 TPW1200 TPW1320 TPW1500 TPW1800 TPW2000 TPW2500	320	26000
HS...	HS5 HS10 HS18	35	200
HP...	HP20 HP30 HP45 HP50 HP60 HP63 HP65 HP68 HP72 HP73 HP90 HP91 HP92 HP93 HP510 HP512 HP515 HP520 HP525 HP530 HP1025 HP1030 HP1040	65	13000

УКРАЇНА ТОВАРИСТВО З ОБМЕЖЕНОЮ ВІДПОВІДАЛЬНІСТЮ «ЄВРО-ТИСК» №36625992 Місто Харків

ТОВАРИСТВО з ОБМЕЖЕНОЮ ВІДПОВІДАЛЬНІСТЮ
"ЄВРО-ТИСК" (EURO-TYSK)
61057, м. Харків, вул. Пушкінська, 32, корп.3, Код ЄДРПОУ 36625992,
тел/факс (057) 706-46-30, 758-13-72, e-mail: office@tysk.com.ua
призначений орган з оцінки відповідності продукції вимогам технічних регламентів згідно наказу № 1306 від 05.11.2013 р. Міністерства економічного розвитку і торгівлі України, номер призначеного органу UA.TR.089. Акредитований у Національному агентстві з акредитації України (атестат акредитації № 1О146 від 14.09.15), свідоцтво про уповноваження № UA.PN.069, наказ № 240 від 11.03.2013 Міністерства економічного розвитку і торгівлі України
089 1О146 ISO IEC 17065

HP...A	HP73A HP90A HP91A HP92A HP93A HP510A HP512A HP515A HP520A HP525A HP530A HP1025A HP1030A HP1040A	300	13000
HR...A	HR73A HR75A HR90A HR91A HR92A HR93A HR510A HR512A HR515A HR520A HR525A HR530A HR1025A HR1030A HR1040A	300	13000
HR...	HR63 HR68 HR73 HR75R HR75 HR90 HR91 HR92 HR93 HR510 HR512 HR515 HR520 HR525 HR530 HR1025 HR1030 HR1040 HR2050 HR2060 HR2080	121	19000
HLX...	HLX63 HLX68	121	1200
HPX...	HPX63 HPX68	121	1200
HRX...	HRX63 HRX68 HRX72 HRX73 HRX75 HRX75R HRX90 HRX91 HRX92R HRX92 HRX93 HRX510 HRX512R HRX512 HRX515 HRX520 HRX525 HRX530 HRX1025 HRX1030R HRX1030 HRX1040 HRX2050R HRX2050 HRX2060 HRX2080	121	19000
HTP...	HTP90 HTP91 HTP92 HTP93 HTP510 HTP512 HTP515 HTP520 HTP525 HTP530 HTP1025 HTP1030 HTP1040 HTP1050 HTP1080 HTP2000 HTP2500	320	26000
HTP...A	HTP90A HTP91A HTP92A HTP93A HTP510A HTP512A HTP515A HTP520A HTP525A HTP530A HTP1025A HTP1030A HTP1040A HTP1050A HTP1080A HTP2000A HTP2500A	320	26000
HTLX...	HTLX90 HTLX91 HTLX92 HTLX93 HTLX510 HTLX512 HTLX515 HTLX520 HTLX1025 HTLX1030 HTLX1050 HTLX1080 HTLX2000 HTLX2500	288	26000
URB...-GLO	URB5-GLO URB10-GLO URB15-GLO URB20-GLO URB25-GLO URB30-GLO URB32-GLO URB35-GLO URB40-GLO URB45-GLO URB50-GLO URB60-GLO URB70-GLO URB80-GLO	1100	80000
URB...	URB5 URB10 URB15 URB20 URB25 URB30 URB32 URB35 URB40 URB45 URB50 URB60 URB70 URB80	1100	80000
URB-SH...	URB-SH5 URB-SH10 URB-SH15 URB-SH20 URB-SH25 URB-SH30 URB-SH32 URB-SH35 URB-SH40 URB-SH45 URB-SH50 URB-SH60 URB-SH70 URB-SH80	1100	80000
HTPW...	HTPW90 HTPW91 HTPW92 HTPW93 HTPW510 HTPW512 HTPW515 HTPW520 HTPW525 HTPW530 HTPW1025 HTPW1030 HTPW1040 HTPW1050 HTPW1080 HTPW1200 HTPW1320 HTPW1500 HTPW1800 HTPW2000 HTPW2500	320	26000
KP...	KP60 KP65 KP72 KP73 KP75 KP90 KP91 KP92 KP93 KP510 KP512 KP515 KP520 KP525 KP530 KP1025 KP1030 KP1040	160	13000
KP...A	KP73A KP75A KP90A KP91A KP92A KP93A KP510A KP512A KP515A KP520A KP525A KP530A KP1025A KP1030A KP1040A	320	13000
KR...A	KR73A KR75A KR90A KR91A KR92A KR93A KR510A KR512A KR515A KR520A KR525A KR530A KR1025A KR1030A KR1040A	320	13000
KR...	KR73 KR75 KR90 KR91 KR92 KR93 KR510 KR512 KR515 KR520 KR525 KR530 KR1025 KR1030 KR1040 KR2050 KR2060 KR2080	320	19000
KTP...	KTP90 KTP91 KTP92 KTP93 KTP510 KTP512 KTP515 KTP520 KTP525 KTP530 KTP1025 KTP1030 KTP1040 KTP1050 KTP1080 KTP1200 KTP1320 KTP1500 KTP2000 KTP2500	320	26000
KTP...A	KTP90A KTP91A KTP92A KTP93A KTP510A KTP512A KTP515A KTP520A KTP525A KTP530A KTP1030A KTP1040A KTP1050A KTP1080A KTP1200A KTP1320A KTP1500A KTP2000A KTP2500A	320	26000
KPBY...	KPBY65 KPBY70 KPBY72 KPBY73 KPBY75 KPBY81 KPBY90 KPBY91 KPBY92 KPBY93 KPBY510 KPBY512 KPBY515 KPBY520 KPBY525 KPBY1025 KPBY1030 KPBY1040	270	13000
KRBY...	KRBY65 KRBY70 KRBY72 KRBY73 KRBY75 KRBY81 KRBY90 KRBY91 KRBY92 KRBY93 KRBY510 KRBY512 KRBY515 KRBY520 KRBY525 KPBY530 KRBY1025 KRBY1030 KRBY1040 KRBY2050 KRBY2060 KRBY2080	270	19000
URB...-GO	URB5-GO URB10-GO URB15-GO URB20-GO URB25-GO URB30-GO URB32-GO URB35-GO URB40-GO URB45-GO URB50-GO URB60-GO URB70-GO URB80-GO	1100	80000
URB...	URB5 URB10 URB15 URB20 URB25 URB30 URB32 URB35 URB40 URB45 URB50 URB60 URB70 URB80	1100	80000
URB-SH...	URB-SH5 URB-SH10 URB-SH15 URB-SH20 URB-SH25 URB-SH30 URB-SH32 URB-SH35 URB-SH40 URB-SH45 URB-SH50 URB-SH60 URB-SH70 URB-SH80	1100	80000
KTPBYW...	KTPBYW90 KTPBYW91 KTPBYW92 KTPBYW93 KTPBYW510 KTPBYW512 KTPBYW515 KTPBYW520 KTPBYW525 KTPBYW530 KTPBYW1025 KTPBYW1030 KTPBYW1040 KTPBYW1050 KTPBYW1080	320	26000

УКРАЇНА ТОВАРИСТВО З ОБМЕЖЕНОЮ ВІДПОВІДАЛЬНІСТЮ «ЄВРО-ТИСК» №36625992 Місто Харків

ТОВАРИСТВО з ОБМЕЖЕНОЮ ВІДПОВІДАЛЬНІСТЮ

"ЄВРО-ТИСК" (EURO-TYSK)

61057, м. Харків, вул. Пушкінська, 32, корп.3, Код ЄДРПОУ 36625992,
тел/факс (057) 706-46-30, 758-13-72, e-mail: office@tysk.com.ua

призначений орган з оцінки відповідності продукції вимогам технічних регламентів згідно наказу № 1306 від 05.11.2013 р. Міністерства економічного розвитку і торгівлі України, номер призначеного органу UA.TR.089. Акредитований у Національному агентстві з акредитації України (атестат акредитації № 1О146 від 14.09.15), свідоцтво про уповноваження № UA.PN.069, наказ № 240 від 11.03.2013 Міністерства економічного розвитку і торгівлі України

089 1О146 ISO IEC 17065

	KTPBYW1200 KTPBYW1320 KTPBYW1500 KTPBYW1800 KTPBYW2000 KTPBYW2500		
KTPBY...	KTPBY90 KTPBY91 KTPBY92 KTPBY93 KTPBY510 KTPBY512 KTPBY515 KTPBY520 KTPBY525 KTPBY530 KTPBY1025 KTPBY1030 KTPBY1040 KTPBY1050 KTPBY1080 KTPBY1200 KTPBY1320 KTPBY1500 KTPBY1800 KTPBY2000 KTPBY2500	320	26000
G...	G3 G4 G5 G6 G10 G18	14	209
PG...	PG25 PG30 PG45 PG60 PG65 PG70 PG75 PG80 PG81 PG90 PG91 PG92 PG93 PG510 PG512 PG515 PG520 PG525 PG530 PG1025 PG1030 PG1040	163	13000
RG...	RG75R RG75 RG81 RG90 RG91 RG92 RG93 RG510 RG512 RG515 RG520 RG525 RG530 RG1025 RG1030 RG1040 RG2050 RG2060 RG2080	105	19000
LO...	LO35 LO60 LO70 LO90 LO140 LO200 LO260 LO280 LO350 LO400 LO550 LO800 LO1200 LO2000	14	2100
LOX...	LOX35 LOX60 LOX90 LOX140	14	200
TG...	TG90 TG91 TG92 TG93 TG510 TG512 TG515 TG520 TG525 TG530 TG1025 TG1030 TG1040 TG1050 TG1080 TG2000 TG2500	264	26000
URB...-LO	URB5-LO URB10-LO URB15-LO URB20-LO URB25-LO URB30-LO URB32-LO URB35-LO URB40-LO URB45-LO URB50-LO URB60-LO URB70-LO URB80-LO	1100	80000
URB...	URB5 URB10 URB15 URB20 URB25 URB30 URB32 URB35 URB40 URB45 URB50 URB60 URB70 URB80	1100	80000
URB-SH...	URB-SH5 URB-SH10 URB-SH15 URB-SH20 URB-SH25 URB-SH30 URB-SH32 URB-SH35 URB-SH40 URB-SH45 URB-SH50 URB-SH60 URB-SH70 URB-SH80	1100	80000
TGW...	TGW1030 TGW1040 TGW1050 TGW1080 TGW1200 TGW1320 TGW1500 TGW1800 TGW2000 TGW2500	2550	26000
N...	N18	105	209
PN...	PN30 PN45 PN60 PN65 PN70 PN75 PN80 PN81 PN90 PN91 PN92 PN93 PN510 PN512 PN515 PN520 PN525 PN530 PN1025 PN1030 PN1040	105	13000
RN...	RN75 RN81 RN90 RN91 RN92 RN93 RN510 RN512 RN515 RN520 RN525 RN530 RN1025 RN1030 RN1040 RN2050 RN2060 RN2080	264	19000
TN...	TN90 TN91 TN92 TN93 TN510 TN512 TN515 TN520 TN525 TN530 TN1025 TN1030 TN1040 TN1050 TN1080 TN2000 TN2500	370	26000
PBY...	PBY65 PBY70 PBY72 PBY73 PBY75 PBY81 PBY90 PBY91 PBY92 PBY93 PBY510 PBY512 PBY515 PBY520 PBY525 PBY530 PBY1025 PBY1030 PBY1040	291	13000
RBY...	RBY65 RBY70 RBY72 RBY73 RBY75 RBY81 RBY90 RBY91 RBY92 RBY93 RBY510 RBY512 RBY515 RBY520 RBY525 RBY1025 RBY1030 RBY1040 RBY2050 RBY2060 RBY2080	291	19000
TPBY...	TPBY75 TPBY90 TPBY91 TPBY92 TPBY93 TPBY510 TPBY512 TPBY515 TPBY520 TPBY525 TPBY530 TPBY1025 TPBY1030 TPBY1040 TPBY1050 TPBY1080 TPBY2000 TPBY2500	291	26000
URB...-O	URB5-O URB10-O URB15-O URB20-O URB25-O URB30-O URB32-O URB35-O URB40-O URB45-O URB50-O URB60-O URB70-O URB80-O	1100	80000
URB...	URB5 URB10 URB15 URB20 URB25 URB30 URB32 URB35 URB40 URB45 URB50 URB60 URB70 URB80	1100	80000
URB-SH...	URB-SH5 URB-SH10 URB-SH15 URB-SH20 URB-SH25 URB-SH30 URB-SH32 URB-SH35 URB-SH40 URB-SH45 URB-SH50 URB-SH60 URB-SH70 URB-SH80	1100	80000
TPBYW...	TPBYW1030 TPBYW1040 TPBYW1050 TPBYW1080 TPBYW1200 TPBYW1320 TPBYW1500 TPBYW1800 TPBYW2000 TPBYW2500	2550	26000

(код УКТ ЗЕД – 8416), виробництва "CIB Unigas S.p.A" L. GALVANI, 9- Campodarsego (Padova) , 35011 Італія що постачаються в Україну, не входять до "Переліку продукції, що підлягає обов'язкової сертифікації в Україні" згідно наказу № 28 від 1 лютого 2005 року Державного комітету України з питань технічного регулювання та споживчої політики.

Директор ТОВ «ЄВРО-ТИСК» О.Е. Сердюков

ДЕКЛАРАЦІЯ про відповідність (declaration of conformity)

"CIB Unigas S.p.A" L. GALVANI, 9- Campodarsego (Padova) , 35011 Італія

(повне найменування виробника приладу, manufacturer of gas appliance

або його уповноваженого представника, або постачальника
місцезнаходження та коди згідно з ЄДРПОУ - за наявності) legal address

в особі

PANCOLINI CLAUDIO GENERAL DIRECTOR

(посада, прізвище, ім'я та по батькові виробника, name and position of person who declares conformity

уповноваженого представника, постачальника)

підтверджує що,

Пальникові пристрої з примусовою тягою, що працюють на газоподібному паливі, та комбіновані, (код УКТ ЗЕД 8416) типів та моделей згідно додатку до декларації. виробництва "CIB Unigas S.p.A" L. GALVANI, 9- Campodarsego (Padova) , 35011 Італія

(повне найменування приладу, що працює на газоподібному паливі або його складових частин, тип, марка, модель)
Object of declaration ()

що випускаються за

Нормами та правилами виробника, 2009/142/EC, 2014/30/EU, 2014/35/EU, 2006/42/EC,

(назва та позначення технічної документації) object of declaration is manufactured acc. to

відповідають, «ТЕХНІЧНОМУ РЕГЛАМЕНТУ приладів, що працюють на газоподібному паливі» (затвердженого Постановою Кабінету Міністрів України від 24.09.2008 р. № 856), згідно з

(Ukrainaian gas appliance directive, Ukrainian boiler efficiency directive), згідно з ДСТУ EN 676:2014, ДСТУ EN 267:2014

(назва нормативних документів (за наявності) , conformity with relevant Ukrainian legislation, reference to relevant Ukarinian standards

Технічна документація на прилад, що працює на газоподібному паливі (складові частини приладу), розроблена відповідно до вимог Технічного регламенту. Technical file in conformity with Ukrainian regulations

Сертифікат відповідності приладу (складових частин приладу) - за наявності:

Модуль В , № UA.TR.089.0908-17, з 03 липня 2017 р. до 02 липня 2020 р

(дата реєстрації) (строк дії) type examination certificate, number, therms of validity

ОРГАН З ОЦІНКИ ВІДПОВІДНОСТІ ТОВ "ЄВРО-ТИСК"(призначений орган з оцінки відповідності продукції вимогам технічних регламентів згідно наказів № 1306 від 05.11.2013 р., № 204 від 24.02.2014 р. Міністерства економічного розвитку і торгівлі України, номер призначеного органу UA.TR.089. Акредитований у Національному агентстві з акредитації України (атестат акредитації № 1О146 від 14.09.2015 р.)

назва призначеного органу з оцінки відповідності) notified body

Протокол випробувань, проведених під наглядом призначеного органу з оцінки відповідності **(у разі потреби) (test report number and date)**

Висновку експертизи технічного файлу № TR.089.17-1262.44.TR.B
(ТОВ "ЄВРО-ТИСК", 61057, м. Харків, вул. Пушкінська, 32, корп.3)
Протокол випробувань ВЛ фірми"CIB Unigas S.p.A"
(L. GALVANI, 9- Campodarsego (Padova) , 35011 Італія)

(номер протоколу, дата його оформлення,

Декларацію складено під цілковиту відповідальність виробника /уповноваженої виробником особи/постачальника. (declaration is issued for the full responsibility of manufacturer)

GENERAL DIRECTOR (посада position) (підпис signature) PANCOLINI CLAUDIO (ініціали та прізвище name of respinsible person)

М.П.
(company stamp)

(дата) date

Декларацію внесено в реєстр ТОВ «ЄВРО-ТИСК» (призначений орган з оцінки відповідності продукції вимогам технічних регламентів згідно наказів № 1306 від 05.11.2013 р., № 204 від 24.02.2014 р. Міністерства економічного розвитку і торгівлі України, номер призначеного органу UA.TR.089. Акредитований у Національному агентстві з акредитації України (атестат акредитації № 1О146 від 14.09.2015 р.)) тел/факс (057) 706-46-30, тел. 757-81-59, 757-81-60 Notified body

Ідентифікаційний номер декларації
UA.089.D.00092-17

від 10.07.2017 р.
до 02.07.2020 р.

М.П.
Identification number of declaration with therms of validity

Додаток до ДЕКЛАРАЦІЇ про відповідність (declaration of conformity)

Тип пальника	Модель пальника	Потужність(min) кВт	Потужність(max) кВт
S...	S3 S5 S10 S18	20	200
P...	P20 P30 P45 P50 P60 P61 P63 P65 P68 P71 P72 P73 P75 P90 P91 P92 P93 P510 P512 P515 P520 P525 P530 P1025 P1030 P1040	65	13000
P...A	P73A P75A P91A P92A P93A P512A P515A P520A P525A P530A P1025A P1030A P1040A	320	13000
R...A	R73A R75A R90A R91A R92A R93A R510A R512A R515A R520A R525A R530A R1025A R1030A R1040A	320	13000
R...	R63 R68 R73 R75 R75R R90 R91 R92 R93 R510 R512 R515 R520 R525 R530 R1025 R1030 R1040 R2050 R2060 R2080	121	19000
NG...	NG35 NG70 NG90 NG120 NG140 NG200 NG280 NG350 NG400 NG550 NG800 NG1200 NG2000	19	2100
LG...	LG35 LG70 LG90 LG120 LG140 LG200 LG280 LG350 LG400 LG550 LG800 LG1200 LG2000	19	2000
LX...	LX5 LX10 LX18 LX20 LX30 LX45 LX60 LX63 LX65 LX68 LX72 LX73 LX75R LX75 LX90 LX91 LX92 LX93 LX510 LX512 LX515 LX520 LX525 LX530 LX1025 LX1030 LX1040	25	13000
RX...	RX63 RX68 RX72 RX73 RX75 RX75R RX90 RX91 RX92R RX92 RX93 RX510 RX512R RX512 RX515 RX520 RX525 RX530 RX1025 RX1030R RX1030 RX1040 RX2050R RX2050 RX2060 RX2080	121	19000
NGX...	NGX35 NGX65 NGX70 NGX90 NGX120 NGX125 NGX140 NGX145 NGX170 NGX200 NGX280 NGX300 NGX350 NGX400 NGX550 NGX800 NGX1200 NGX2000	20	2000
TP...	TP90 TP91 TP92 TP93 TP510 TP512 TP515 TP520 TP525 TP530 TP1025 TP1030 TP1040 TP1050 TP1080 TP2000 TP2500	320	26000
TP...A	TP90A TP91A TP92A TP93A TP510A TP512A TP515A TP520A TP525A TP530A TP1030A TP1040A TP1050A TP1080A TP2000A TP2500A	320	26000
URB...-G	URB5-G URB10-G URB15-G URB20-G URB25-G URB30-G URB32-G URB35-G URB40-G URB45-G URB50-G URB60-G URB70-G URB80-G	1100	80000
URB...	URB5 URB10 URB15 URB20 URB25 URB30 URB32 URB35 URB40 URB45 URB50 URB60 URB70 URB80	1100	80000
URB-SH...	URB-SH5 URB-SH10 URB-SH15 URB-SH20 URB-SH25 URB-SH30 URB-SH32 URB-SH35 URB-SH40 URB-SH45 URB-SH50 URB-SH60 URB-SH70 URB-SH80	1100	80000
TLX...	TLX5 TLX10 TLX18 TLX20 TLX30 TLX45 TLX60 TLX65 TLX72 TLX73 TLX90 TLX91 TLX92 TLX93 TLX510 TLX512 TLX515 TLX520 TLX525 TLX530 TLX1025 TLX1030 TLX1040 TLX1050 TLX1080	25	20000
TPW...	TPW90 TPW91 TPW92 TPW93 TPW510 TPW512 TPW515 TPW520 TPW525 TPW530 TPW1025 TPW1030 TPW1040 TPW1050 TPW1080 TPW1200 TPW1320 TPW1500 TPW1800 TPW2000 TPW2500	320	26000
Тип пальника	Модель пальника	Потужність(min) кВт	Потужність(max) кВт
HS...	HS5 HS10 HS18	35	200
HP...	HP20 HP30 HP45 HP50 HP60 HP63 HP65 HP68 HP72 HP73 HP90 HP91 HP92	65	13000

УКРАЇНА
ТОВАРИСТВО З ОБМЕЖЕНОЮ ВІДПОВІДАЛЬНІСТЮ
«ЄВРО-ТИСК»
№36625992
місто Харків

	HP93 HP510 HP512 HP515 HP520 HP525 HP530 HP1025 HP1030 HP1040		
HP...A	HP73A HP90A HP91A HP92A HP93A HP510A HP512A HP515A HP520A HP525A HP530A HP1025A HP1030A HP1040A	300	13000
HR...A	HR73A HR75A HR90A HR91A HR92A HR93A HR510A HR512A HR515A HR520A HR525A HR530A HR1025A HR1030A HR1040A	300	13000
HR...	HR63 HR68 HR73 HR75R HR75 HR90 HR91 HR92 HR93 HR510 HR512 HR515 HR520 HR525 HR530 HR1025 HR1030 HR1040 HR2050 HR2060 HR2080	121	19000
HLX...	HLX63 HLX68	121	1200
HPX...	HPX63 HPX68	121	1200
HRX...	HRX63 HRX68 HRX72 HRX73 HRX75 HRX75R HRX90 HRX91 HRX92R HRX92 HRX93 HRX510 HRX512R HRX512 HRX515 HRX520 HRX525 HRX530 HRX1025 HRX1030R HRX1030 HRX1040 HRX2050R HRX2050 HRX2060 HRX2080	121	19000
HTP...	HTP90 HTP91 HTP92 HTP93 HTP510 HTP512 HTP515 HTP520 HTP525 HTP530 HTP1025 HTP1030 HTP1040 HTP1050 HTP1080 HTP2000 HTP2500	320	26000
HTP...A	HTP90A HTP91A HTP92A HTP93A HTP510A HTP512A HTP515A HTP520A HTP525A HTP530A HTP1025A HTP1030A HTP1040A HTP1050A HTP1080A HTP2000A HTP2500A	320	26000
HTLX...	HTLX90 HTLX91 HTLX92 HTLX93 HTLX510 HTLX512 HTLX515 HTLX520 HTLX1025 HTLX1030 HTLX1050 HTLX1080 HTLX2000 HTLX2500	288	26000
URB...-GLO	URB5-GLO URB10-GLO URB15-GLO URB20-GLO URB25-GLO URB30-GLO URB32-GLO URB35-GLO URB40-GLO URB45-GLO URB50-GLO URB60-GLO URB70-GLO URB80-GLO	1100	80000
URB...	URB5 URB10 URB15 URB20 URB25 URB30 URB32 URB35 URB40 URB45 URB50 URB60 URB70 URB80	1100	80000
URB-SH...	URB-SH5 URB-SH10 URB-SH15 URB-SH20 URB-SH25 URB-SH30 URB-SH32 URB-SH35 URB-SH40 URB-SH45 URB-SH50 URB-SH60 URB-SH70 URB-SH80	1100	80000
HTPW...	HTPW90 HTPW91 HTPW92 HTPW93 HTPW510 HTPW512 HTPW515 HTPW520 HTPW525 HTPW530 HTPW1025 HTPW1030 HTPW1040 HTPW1050 HTPW1080 HTPW1200 HTPW1320 HTPW1500 HTPW1800 HTPW2000 HTPW2500	320	26000
Тип пальника	Модель пальника	Потужність(min) кВт	Потужність(max) кВт
KP...	KP60 KP65 KP72 KP73 KP75 KP90 KP91 KP92 KP93 KP510 KP512 KP515 KP520 KP525 KP530 KP1025 KP1030 KP1040	160	13000
KP...A	KP73A KP75A KP90A KP91A KP92A KP93A KP510A KP512A KP515A KP520A KP525A KP530A KP1025A KP1030A KP1040A	320	13000
KR...A	KR73A KR75A KR90A KR91A KR92A KR93A KR510A KR512A KR515A KR520A KR525A KR530A KR1025A KR1030A KR1040A	320	13000
KR...	KR73 KR75 KR90 KR91 KR92 KR93 KR510 KR512 KR515 KR520 KR525 KR530 KR1025 KR1030 KR1040 KR2050 KR2060 KR2080	320	19000
KTP...	KTP90 KTP91 KTP92 KTP93 KTP510 KTP512 KTP515 KTP520 KTP525 KTP530 KTP1025 KTP1030 KTP1040 KTP1050 KTP1080 KTP1200 KTP1320 KTP1500 KTP2000 KTP2500	320	26000
KTP...A	KTP90A KTP91A KTP92A KTP93A KTP510A KTP512A KTP515A KTP520A KTP525A KTP530A KTP1030A KTP1040A KTP1050A KTP1080A KTP1200A KTP1320A KTP1500A KTP2000A KTP2500A	320	26000
KPBY...	KPBY65 KPBY70 KPBY72 KPBY73 KPBY75 KPBY81 KPBY90 KPBY91 KPBY92 KPBY93 KPBYS10 KPBYS12 KPBY515 KPBY520 KPBY525 KPBY1025 KPBY1030	270	13000

УКРАЇНА
ТОВАРИСТВО З ОБМЕЖЕНОЮ ВІДПОВІДАЛЬНІСТЮ
«ЄВРО-ТИСК»
№36625992
місто Харків

	KPBY1040		
KRBY...	KRBY65 KRBY70 KRBY72 KRBY73 KRBY75 KRBY81 KRBY90 KRBY91 KRBY92 KRBY93 KRBY510 KRBY512 KRBY515 KRBY520 KRBY525 KPBY530 KRBY1025 KRBY1030 KRBY1040 KRBY2050 KRBY2060 KRBY2080	270	19000
URB...-GO	URB5-GO URB10-GO URB15-GO URB20-GO URB25-GO URB30-GO URB32-GO URB35-GO URB40-GO URB45-GO URB50-GO URB60-GO URB70-GO URB80-GO	1100	80000
URB...	URB5 URB10 URB15 URB20 URB25 URB30 URB32 URB35 URB40 URB45 URB50 URB60 URB70 URB80	1100	80000
URB-SH...	URB-SH5 URB-SH10 URB-SH15 URB-SH20 URB-SH25 URB-SH30 URB-SH32 URB-SH35 URB-SH40 URB-SH45 URB-SH50 URB-SH60 URB-SH70 URB-SH80	1100	80000
KTPBYW...	KTPBYW90 KTPBYW91 KTPBYW92 KTPBYW93 KTPBYW510 KTPBYW512 KTPBYW515 KTPBYW520 KTPBYW525 KTPBYW530 KTPBYW1025 KTPBYW1030 KTPBYW1040 KTPBYW1050 KTPBYW1080 KTPBYW1200 KTPBYW1320 KTPBYW1500 KTPBYW1800 KTPBYW2000 KTPBYW2500	320	26000
KTPBY...	KTPBY90 KTPBY91 KTPBY92 KTPBY93 KTPBY510 KTPBY512 KTPBY515 KTPBY520 KTPBY525 KTPBY530 KTPBY1025 KTPBY1030 KTPBY1040 KTPBY1050 KTPBY1080 KTPBY1200 KTPBY1320 KTPBY1500 KTPBY1800 KTPBY2000 KTPBY2500	320	26000

Декларацію складено під цілковиту відповідальність виробника /уповноваженої виробником особи/постачальника. (declaration is issued for the full responsibility of manufacturer)

GENERAL DIRECTOR (посада) _____ (підпис) PANCOLINI CLAUDIO (ініціали та прізвище) name of respinsible person

М.П. (company stamp)

_____ (дата) date of signature

Декларацію внесено в реєстр ТОВ «ЄВРО-ТИСК» (призначений орган з оцінки відповідності продукції вимогам технічних регламентів згідно наказів № 1306 від 05.11.2013 р., № 204 від 24.02.2014 р. Міністерства економічного розвитку і торгівлі України, номер призначеного органу UA.TR.089. Акредитований у Національному агентстві з акредитації України (атестат акредитації № 1О146 від 14.09.2015 р.)) тел/факс (057) 706-46-30, тел. 757-81-59, 757-81-60 Notified body

Ідентифікаційний номер декларації

UA.089.D.00092-17

від 10.07.2017 р.
до 02.07.2020 р.

М.П.

Identification number of declaration with therms of validity

ДЕКЛАРАЦІЯ ПРО ВІДПОВІДНІСТЬ *

1. Модель апаратури/виріб (номер виробу, тип, номер партії чи серійний номер**):
Пальникові пристрої з примусовою тягою, що працюють на рідкому, газоподібному паливі та комбіновані - типів та моделей (ідентифікація згідно Додатку).

2. Найменування та адреса виробника або його уповноваженого представника
"CIB Unigas S.p.A" L. GALVANI, 9- Campodarsego (Padova) , 35011 Італія

3. Ця декларація видана під відповідальність виробника, представника, або постачальника.

4. Об'єкт декларації (ідентифікація апаратури, яка дає змогу забезпечити її простежуваність; може включати кольорове чітке зображення у разі потреби для ідентифікації зазначеної апаратури)
Пальникові пристрої з примусовою тягою, що працюють на рідкому, газоподібному паливі та комбіновані - типів та моделей (ідентифікація згідно Додатку) ,виробництва "CIB Unigas S.p.A" L. GALVANI, 9- Campodarsego (Padova) , 35011 Італія

5. Об'єкт декларації відповідає вимогам відповідних технічних регламентів:
ТЕХНІЧНИЙ РЕГЛАМЕНТ з електромагнітної сумісності обладнання, ЗАТВЕРДЖЕНО постановою Кабінету Міністрів України від 16 грудня 2015 р. № 1077
ТЕХНІЧНИЙ РЕГЛАМЕНТ низьковольтного електричного обладнання, ЗАТВЕРДЖЕНО постановою Кабінету Міністрів України від 16 грудня 2015 р. № 1067
ТЕХНІЧНИЙ РЕГЛАМЕНТ безпеки машин» ЗАТВЕРДЖЕНО постановою Кабінету Міністрів України від 30 січня 2013 р. № 62

6. Посилання на відповідні стандарти, включені до переліку національних стандартів, що були застосовані (із зазначенням дат видання стандартів), або посилання на інші технічні специфікації (із зазначенням дат видання специфікації), стосовно яких декларується відповідність
ДСТУ EN 292-2-2001, ДСТУ EN 676:2014, ДСТУ EN ISO 12100:2016, ДСТУ EN 60335-1:2015, ДСТУ EN 60335-2-102:2015, ДСТУ EN 60204-1:2015, ДСТУ EN 55014-1:2014, 2014/30/EC Low Voltage Directive, 2014/35/EC Electromagnetic Compatibility Directive, 2006/42/CE Machinery Directive

7. У разі залучення органу з оцінки відповідності: призначений орган з оцінки відповідності не залучався, МОДУЛЬ А (внутрішній контроль виробництва)
(найменування, ідентифікаційний номер згідно з реєстром призначених органів)
виконав
(опис виконаних робіт)
та видав сертифікат

8. Додаткова інформація

Підписано від імені та за дорученням: "CIB Unigas S.p.A"
(місце та дата видання): L. GALVANI, 9- Campodarsego (Padova) , 35011 Італія
(прізвище, ім'я та по батькові, посада) (підпис): PANCOLINI CLAUDIO

*Присвоєння виробником номера декларації про відповідність є необов'язковим.
**Номери можуть бути також позначені літерами і цифрами.

Декларацію внесено в реєстр ТОВ «ЄВРО-ТИСК» (61057, м. Харків, вул. Пушкінська, 32, корп. 3, призначений орган з оцінки відповідності продукції вимогам технічних регламентів згідно наказу № 1306 від 05.11.2013 р. Міністерства економічного розвитку і торгівлі України, номер призначеного органу UA.TR.089. Акредитований у Національному агентстві з акредитації України (атестат акредитації № 1О146 від 14.09.15), свідоцтво про уповноваження № UA.PN.069, наказ № 240 від 11.03.2013 Міністерства економічного розвитку і торгівлі України) тел/факс (057) 706-46-30, тел. 757-81-59, 757-81-60

Ідентифікаційний номер декларації

UA.089.D.00093-17

від «10» 07. 2017 р.
до «02» 07. 2020 р.

Додаток до ДЕКЛАРАЦІЇ ПРО ВІДПОВІДНІСТЬ *

Тип пальника	Модель пальника	Потужність(min) кВт	Потужність(max) кВт
S...	S3 S5 S10 S18	20	200
P...	P20 P30 P45 P50 P60 P61 P63 P65 P68 P71 P72 P73 P75 P90 P91 P92 P93 P510 P512 P515 P520 P525 P530 P1025 P1030 P1040	65	13000
P...A	P73A P75A P91A P92A P93A P512A P515A P520A P525A P530A P1025A P1030A P1040A	320	13000
R...A	R73A R75A R90A R91A R92A R93A R510A R512A R515A R520A R525A R530A R1025A R1030A R1040A	320	13000
R...	R63 R68 R73 R75 R75R R90 R91 R92 R93 R510 R512 R515 R520 R525 R530 R1025 R1030 R1040 R2050 R2060 R2080	121	19000
NG...	NG35 NG70 NG90 NG120 NG140 NG200 NG280 NG350 NG400 NG550 NG800 NG1200 NG2000	19	2100
LG...	LG35 LG70 LG90 LG120 LG140 LG200 LG280 LG350 LG400 LG550 LG800 LG1200 LG2000	19	2000
LX...	LX5 LX10 LX18 LX20 LX30 LX45 LX60 LX63 LX65 LX68 LX72 LX73 LX75R LX75 LX90 LX91 LX92 LX93 LX510 LX512 LX515 LX520 LX525 LX530 LX1025 LX1030 LX1040	25	13000
RX...	RX63 RX68 RX72 RX73 RX75 RX75R RX90 RX91 RX92R RX92 RX93 RX510 RX512R RX512 RX515 RX520 RX525 RX530 RX1025 RX1030R RX1030 RX1040 RX2050R RX2050 RX2060 RX2080	121	19000
NGX...	NGX35 NGX65 NGX70 NGX90 NGX120 NGX125 NGX140 NGX145 NGX170 NGX200 NGX280 NGX300 NGX350 NGX400 NGX550 NGX800 NGX1200 NGX2000	20	2000
TP...	TP90 TP91 TP92 TP93 TP510 TP512 TP515 TP520 TP525 TP530 TP1025 TP1030 TP1040 TP1050 TP1080 TP2000 TP2500	320	26000
TP...A	TP90A TP91A TP92A TP93A TP510A TP512A TP515A TP520A TP525A TP530A TP1030A TP1040A TP1050A TP1080A TP2000A TP2500A	320	26000
URB...-G	URB5-G URB10-G URB15-G URB20-G URB25-G URB30-G URB32-G URB35-G URB40-G URB45-G URB50-G URB60-G URB70-G URB80-G	1100	80000
URB...	URB5 URB10 URB15 URB20 URB25 URB30 URB32 URB35 URB40 URB45 URB50 URB60 URB70 URB80	1100	80000
URB-SH...	URB-SH5 URB-SH10 URB-SH15 URB-SH20 URB-SH25 URB-SH30 URB-SH32 URB-SH35 URB-SH40 URB-SH45 URB-SH50 URB-SH60 URB-SH70 URB-SH80	1100	80000
TLX...	TLX5 TLX10 TLX18 TLX20 TLX30 TLX45 TLX60 TLX65 TLX72 TLX73 TLX90 TLX91 TLX92 TLX93 TLX510 TLX512 TLX515 TLX520 TLX525 TLX530 TLX1025 TLX1030 TLX1040 TLX1050 TLX1080	25	20000
TPW...	TPW90 TPW91 TPW92 TPW93 TPW510 TPW512 TPW515 TPW520 TPW525 TPW530 TPW1025 TPW1030 TPW1040 TPW1050 TPW1080 TPW1200 TPW1320 TPW1500 TPW1800 TPW2000 TPW2500	320	26000
HS...	HS5 HS10 HS18	35	200
HP...	HP20 HP30 HP45 HP50 HP60 HP63 HP65 HP68 HP72 HP73 HP90 HP91 HP92 HP93 HP510 HP512 HP515 HP520 HP525 HP530 HP1025 HP1030 HP1040	65	13000
HP...A	HP73A HP90A HP91A HP92A HP93A HP510A HP512A HP515A HP520A HP525A HP530A HP1025A HP1030A HP1040A	300	13000
HR...A	HR73A HR75A HR90A HR91A HR92A HR93A HR510A HR512A HR515A HR520A HR525A HR530A HR1025A HR1030A HR1040A	300	13000
HR...	HR63 HR68 HR73 HR75R HR75 HR90 HR91 HR92 HR93 HR510 HR512 HR515 HR520 HR525 HR530 HR1025 HR1030 HR1040 HR2050 HR2060 HR2080	121	19000
HLX...	HLX63 HLX68	121	1200
HPX...	HPX63 HPX68	121	1200
HRX...	HRX63 HRX68 HRX72 HRX73 HRX75 HRX75R HRX90 HRX91 HRX92R HRX92 HRX93 HRX510 HRX512R HRX512 HRX515 HRX520 HRX525 HRX530 HRX1025 HRX1030R HRX1030 HRX1040 HRX2050R HRX2050 HRX2060 HRX2080	121	19000
HTP...	HTP90 HTP91 HTP92 HTP93 HTP510 HTP512 HTP515 HTP520 HTP525 HTP530 HTP1025 HTP1030 HTP1040 HTP1050 HTP1080 HTP2000 HTP2500	320	26000
HTP...A	HTP90A HTP91A HTP92A HTP93A HTP510A HTP512A HTP515A HTP520A HTP525A HTP530A HTP1025A HTP1030A HTP1040A HTP1050A HTP1080A HTP2000A HTP2500A	320	26000
HTLX...	HTLX90 HTLX91 HTLX92 HTLX93 HTLX510 HTLX512 HTLX515 HTLX520 HTLX1025 HTLX1030 HTLX1050 HTLX1080 HTLX2000 HTLX2500	288	26000
URB...-GLO	URB5-GLO URB10-GLO URB15-GLO URB20-GLO URB25-GLO URB30-GLO URB32-GLO URB35-GLO URB40-GLO URB45-GLO URB50-GLO URB60-GLO URB70-GLO URB80-GLO	1100	80000
URB...	URB5 URB10 URB15 URB20 URB25 URB30 URB32 URB35 URB40 URB45 URB50 URB60 URB70 URB80	1100	80000
URB-SH...	URB-SH5 URB-SH10 URB-SH15 URB-SH20 URB-SH25 URB-SH30 URB-SH32 URB-SH35 URB-SH40 URB-SH45 URB-SH50 URB-SH60 URB-SH70 URB-SH80	1100	80000
HTPW...	HTPW90 HTPW91 HTPW92 HTPW93 HTPW510 HTPW512 HTPW515 HTPW520 HTPW525 HTPW530 HTPW1025 HTPW1030 HTPW1040 HTPW1050 HTPW1080 HTPW1200 HTPW1320 HTPW1500 HTPW1800 HTPW2000 HTPW2500	320	26000
KP...	KP60 KP65 KP72 KP73 KP75 KP90 KP91 KP92 KP93 KP510 KP512 KP515 KP520 KP525 KP530 KP1025 KP1030 KP1040	160	13000
KP...A	KP73A KP75A KP90A KP91A KP92A KP93A KP510A KP512A KP515A KP520A KP525A KP530A KP1025A KP1030A KP1040A	320	13000
KR...A	KR73A KR75A KR90A KR91A KR92A KR93A KR510A KR512A KR515A KR520A KR525A KR530A KR1025A KR1030A KR1040A	320	13000
KR...	KR73 KR75 KR90 KR91 KR92 KR93 KR510 KR512 KR515 KR520 KR525 KR530 KR1025 KR1030 KR1040 KR2050 KR2060 KR2080	320	19000
KTP...	KTP90 KTP91 KTP92 KTP93 KTP510 KTP512 KTP515 KTP520 KTP525 KTP530 KTP1025 KTP1030 KTP1040 KTP1050 KTP1080 KTP1200 KTP1320 KTP1500 KTP2000 KTP2500	320	26000
KTP...A	KTP90A KTP91A KTP92A KTP93A KTP510A KTP512A KTP515A KTP520A KTP525A KTP530A KTP1030A KTP1040A KTP1050A KTP1080A KTP1200A KTP1320A KTP1500A KTP2000A KTP2500A	320	26000
KPBY...	KPBY65 KPBY70 KPBY72 KPBY73 KPBY75 KPBY81 KPBY90 KPBY91 KPBY92 KPBY93 KPBY510 KPBY512 KPBY515 KPBY520 KPBY525 KPBY1025 KPBY1030 KPBY1040	270	13000
KRBY...	KRBY65 KRBY70 KRBY72 KRBY73 KRBY75 KRBY81 KRBY90 KRBY91 KRBY92 KRBY93 KRBY510 KRBY512 KRBY515 KRBY520 KRBY525 KPBY530 KRBY1025 KRBY1030 KRBY1040 KRBY2050 KRBY2060 KRBY2080	270	19000
URB...-GO	URB5-GO URB10-GO URB15-GO URB20-GO URB25-GO URB30-GO URB32-GO URB35-GO URB40-GO URB45-GO URB50-GO URB60-GO URB70-GO URB80-GO	1100	80000

УКРАЇНА ТОВАРИСТВО З ОБМЕЖЕНОЮ ВІДПОВІДАЛЬНІСТЮ «ЄВРО-ТИСК» №38625992 місто Харків

URB...	URB5 URB10 URB15 URB20 URB25 URB30 URB32 URB35 URB40 URB45 URB50 URB60 URB70 URB80	1100	80000
URB-SH...	URB-SH5 URB-SH10 URB-SH15 URB-SH20 URB-SH25 URB-SH30 URB-SH32 URB-SH35 URB-SH40 URB-SH45 URB-SH50 URB-SH60 URB-SH70 URB-SH80	1100	80000
KTPBYW...	KTPBYW90 KTPBYW91 KTPBYW92 KTPBYW93 KTPBYW510 KTPBYW512 KTPBYW515 KTPBYW520 KTPBYW525 KTPBYW530 KTPBYW1025 KTPBYW1030 KTPBYW1040 KTPBYW1050 KTPBYW1080 KTPBYW1200 KTPBYW1320 KTPBYW1500 KTPBYW1800 KTPBYW2000 KTPBYW2500	320	26000
KTPBY...	KTPBY90 KTPBY91 KTPBY92 KTPBY93 KTPBY510 KTPBY512 KTPBY515 KTPBY520 KTPBY525 KTPBY530 KTPBY1025 KTPBY1030 KTPBY1040 KTPBY1050 KTPBY1080 KTPBY1200 KTPBY1320 KTPBY1500 KTPBY1800 KTPBY2000 KTPBY2500	320	26000
G...	G3 G4 G5 G6 G10 G18	14	209
PG...	PG25 PG30 PG45 PG60 PG65 PG70 PG75 PG80 PG81 PG90 PG91 PG92 PG93 PG510 PG512 PG515 PG520 PG525 PG530 PG1025 PG1030 PG1040	163	13000
RG...	RG75R RG75 RG81 RG90 RG91 RG92 RG93 RG510 RG512 RG515 RG520 RG525 RG530 RG1025 RG1030 RG1040 RG2050 RG2060 RG2080	105	19000
LO...	LO35 LO60 LO70 LO90 LO140 LO200 LO260 LO280 LO350 LO400 LO550 LO800 LO1200 LO2000	14	2100
LOX...	LOX35 LOX60 LOX90 LOX140	14	200
TG...	TG90 TG91 TG92 TG93 TG510 TG512 TG515 TG520 TG525 TG530 TG1025 TG1030 TG1040 TG1050 TG1080 TG2000 TG2500	264	26000
URB...-LO	URB5-LO URB10-LO URB15-LO URB20-LO URB25-LO URB30-LO URB32-LO URB35-LO URB40-LO URB45-LO URB50-LO URB60-LO URB70-LO URB80-LO	1100	80000
URB...	URB5 URB10 URB15 URB20 URB25 URB30 URB32 URB35 URB40 URB45 URB50 URB60 URB70 URB80	1100	80000
URB-SH...	URB-SH5 URB-SH10 URB-SH15 URB-SH20 URB-SH25 URB-SH30 URB-SH32 URB-SH35 URB-SH40 URB-SH45 URB-SH50 URB-SH60 URB-SH70 URB-SH80	1100	80000
TGW...	TGW1030 TGW1040 TGW1050 TGW1080 TGW1200 TGW1320 TGW1500 TGW1800 TGW2000 TGW2500	2550	26000
N...	N18	105	209
PN...	PN30 PN45 PN60 PN65 PN70 PN75 PN80 PN81 PN90 PN91 PN92 PN93 PN510 PN512 PN515 PN520 PN525 PN530 PN1025 PN1030 PN1040	105	13000
RN...	RN75 RN81 RN90 RN91 RN92 RN93 RN510 RN512 RN515 RN520 RN525 RN530 RN1025 RN1030 RN1040 RN2050 RN2060 RN2080	264	19000
TN...	TN90 TN91 TN92 TN93 TN510 TN512 TN515 TN520 TN525 TN530 TN1025 TN1030 TN1040 TN1050 TN1080 TN2000 TN2500	370	26000
PBY...	PBY65 PBY70 PBY72 PBY73 PBY75 PBY81 PBY90 PBY91 PBY92 PBY93 PBY510 PBY512 PBY515 PBY520 PBY525 PBY530 PBY1025 PBY1030 PBY1040	291	13000
RBY...	RBY65 RBY70 RBY72 RBY73 RBY75 RBY81 RBY90 RBY91 RBY92 RBY93 RBY510 RBY512 RBY515 RBY520 RBY525 RBY1025 RBY1030 RBY1040 RBY2050 RBY2060 RBY2080	291	19000
TPBY...	TPBY75 TPBY90 TPBY91 TPBY92 TPBY93 TPBY510 TPBY512 TPBY515 TPBY520 TPBY525 TPBY530 TPBY1025 TPBY1030 TPBY1040 TPBY1050 TPBY1080 TPBY2000 TPBY2500	291	26000
URB...-O	URB5-O URB10-O URB15-O URB20-O URB25-O URB30-O URB32-O URB35-O URB40-O URB45-O URB50-O URB60-O URB70-O URB80-O	1100	80000

URB...	URB5 URB10 URB15 URB20 URB25 URB30 URB32 URB35 URB40 URB45 URB50 URB60 URB70 URB80	1100	80000
URB-SH...	URB-SH5 URB-SH10 URB-SH15 URB-SH20 URB-SH25 URB-SH30 URB-SH32 URB-SH35 URB-SH40 URB-SH45 URB-SH50 URB-SH60 URB-SH70 URB-SH80	1100	80000
TPBYW...	TPBYW1030 TPBYW1040 TPBYW1050 TPBYW1080 TPBYW1200 TPBYW1320 TPBYW1500 TPBYW1800 TPBYW2000 TPBYW2500	2550	26000

Підписано від імені та за дорученням:
(місце та дата видання):

(прізвище, ім'я та по батькові, посада) (підпис):

"CIB Unigas S.p.A"
L. GALVANI, 9- Campodarsego (Padova) , 35011 Італія
PANCOLINI CLAUDIO

*Присвоєння виробником номера декларації про відповідність є необов'язковим.
**Номери можуть бути також позначені літерами і цифрами.

Декларацію внесено в реєстр ТОВ «ЄВРО-ТИСК» (61057, м. Харків, вул. Пушкінська, 32, корп. 3, призначений орган з оцінки відповідності продукції вимогам технічних регламентів згідно наказу № 1306 від 05.11.2013 р. Міністерства економічного розвитку і торгівлі України, номер призначеного органу UA.TR.089. Акредитований у Національному агентстві з акредитації України (атестат акредитації № 1О146 від 14.09.15), свідоцтво про уповноваження № UA.PN.069, наказ № 240 від 11.03.2013 Міністерства економічного розвитку і торгівлі України) тел/факс (057) 706-46-30, тел. 757-81-59, 757-81-60

Ідентифікаційний номер декларації

UA.089.D.00097-17

від «10» 07. 2017 р.
до «02» 07. 2020 р.